STAHL CraneSystems compte parmi les premiers fabricants internationaux d'équipements de levage et de composants de ponts roulants, et est le spécialiste mondial pour ce qui est de la technique antidéflagrante des ponts roulants. Ses gammes de produits sont uniques sur le marché mondial.

Par sa compétence en matière de solutions systèmes et d'ingénierie, STAHL CraneSystems occupe une position forte sur le marché. Lorsqu'un produit standard ne suffit pas pour satisfaire les exigences des clients, nos ingénieurs et techniciens engagés coopèrent dans des équipes de projets pour élaborer la solution adaptée. Nos appareils de levage et nos composants de ponts roulants produits dans une fabrication en série moderne sont le garant d'un niveau de qualité constant.

STAHL CraneSystems compte parmi ses clients des entreprises EPC, des constructeurs de machines et d'installations, des entreprises de construction de ponts roulants, mais aussi des utilisateurs finaux.

La marque Yale est un partenaire historique du groupe Columbus McKinnon Corporation. En 2008, la marque Pfaff-silberblau complète la gamme de produits et de services du groupe, puis la marque Stahl CraneSystems en 2017.

Aujourd'hui, les trois marques sont réunies au sein du groupe Columbus McKinnon. Nous pouvons ainsi proposer une gamme complète et apporter des solutions à un grand nombre d'applications exigeantes.

Expérience, savoir-faire et innovation alliés à une profonde connaissance des besoins des utilisateurs est la recette de la réussite sur laquelle notre gamme de palans et d'équipements de manutention repose depuis longtemps.

Notre proximité, nos services dédiés et notre volonté constante d'amélioration constituent la base de toutes les innovations existantes et à venir de nos marques.

En tant que fournisseur de marques leaders, nous avons comme objectif de proposer des palans et des équipements de manutention de qualité, de manière ergonomique et sécurisée.

Le groupe est leader pour la production et la fourniture de produits et de services des équipement de manutention, des structures porteuses et de l'élingage. Avec 140 ans de tradition, le groupe se focalise sur les applications commerciales et industrielles pour lesquelles sécurité et fiabilité sont primordiales.

Columbus McKinnon Corporation
Corporate Headquarters
205 Crosspoint Parkway
Getzville, New York 14068
www.cmworks.com

Formation

Nous savons ce que nous faisons - En tant que fabricant, nous jouissons d'une longue expérience dans l'inspection et la réparation des appareils de levage. Nous sommes désireux de transmettre notre savoir à nos clients et nous proposons différents séminaires dans notre centre de formation de Wuppertal (Allemagne).

Il ne s'agit pas ici seulement de formations sur nos produits mais également de séminaires qui dispensent les dernières connaissances sur l'utilisation des techniques de levage et d'arrimage.

Des techniques de communication modernes, le partage de notre expérience et une documentation parfaitement conçue garantissent un succès rapide et durable de ces formations.

INFO

Toutes les formations peuvent être également dispensées dans vos locaux.

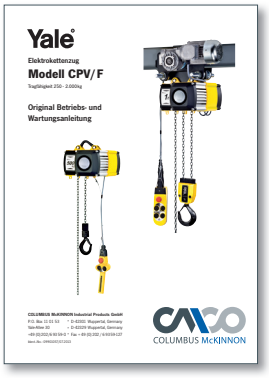

Sécurité certifiée

Avec nous, vous êtes en sécurité - Chaque appareil est livré avec sa notice d'utilisation et son certificat CE démontrant la conformité du produit.

Une documentation complémentaire est disponible : liste des pièces de rechange, instruction pour réparation, etc.

www.cmco-france.com

Conseil

Nos collaborateurs sont disponibles partout dans le monde pour vous apporter expertise et pour garantir nos services.

Nos horaires d'ouverture :

Lundi à Jeudi 8h00 à 18h00
Vendredi 8h00 à 16h30

Expédition:

Lundi à Jeudi 8h00 à 17h00
Vendredi 8h00 à 15h00.

EN ISO 9001

Columbus McKinnon produit dans le monde entier conformément aux critères uniformisés de la norme ISO 9001. C'est une garantie pour tous nos partenaires du respect des normes pour la conception, le développement, la production, l'assemblage et les services.

Documentation spécifique

Toute demande spécifique en terme de contrôle additionnel ou d'inspection avant expédition peut être satisfaite et facturée en conséquence.

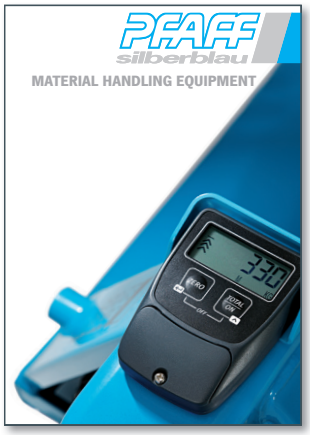

Appareil de levage
Palan à levier
Palan manuel à chaîne
Protection corrosion
Chariot et griffe
Palan motorisé à chaîne
Chaîne & accessoire
Treuil manuel
Tire-câble & accessoires
Treuil motorisé
Cric à crémaillère

Structure porteuse
Potence murale
Potence sur fût
Portique

Alimentation électrique

Pince de levage Tigrip®
Pince
Aimant
Crochets en C
Pinces à fût et à caisse
Pince pour le BTP
Palonnier
Fourches pour palette

Dynamomètre Tigrip®
Dynamomètre
Indicateur de charge

Equilibreur
Rétracteur
Equilibreur

Elingue textile
Élingue ronde
Elingue multibrins
Sangles d'arrimage

Système d'arrimage
Sangles d'arrimage
Arrimage spécifique

Manutention au sol
Transpalette
Transpalette peseur
Transpalette ciseaux
Tables élévatrices

Patins rouleur

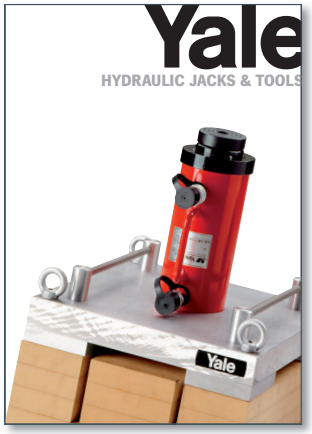

Outils hydrauliques

Vérin hydraulique simple effet
Vérin hydraulique double effet
Pompe manuelle 700 bars
Pompe manuelle jusqu'à 2000 bars
Pompe à pied 700 bars
Pompe électrique et pneumatique
Pack hydraulique motorisé
Valve & accessoire
Extracteurs & crics
Outils hydrauliques
Bancs d'essai
Presses d'atelier

Equipement d'atelier

Cric
Presses d'atelier
Crics rouleurs
Chandelles
Kit carrossier
Grues d'atelier

INFO

Les consignes d'utilisation se trouvent en début de chapitre.

Table des matières

	Page
Appareils de levage	8 - 141
Structure et câblage électrique	142 - 162
Tigrip®	
Pinces et palonniers	163 - 225
Dynamomètres	227 - 229
Equilibreurs	230 - 237
Elingues chaîne	238 - 253
Elingues textile	254 - 277
Arrimage	278 - 293
Manutention au sol	294 - 301
Patins rouleurs	302 - 307
Crics et outils hydrauliques	308 - 399
Equipement d'atelier	400 - 412

Appareil de levage

Les appareils de levage Yale et Pfaff-silberblau sont fiables et reconnus dans le monde entier pour des applications dans l'industrie, le négoce et le service.
La gamme complète inclut les palans manuels et motorisés pour lever en toute sécurité des charges de 125 kg à 20000 kg. Ces produits se distinguent par une longue durée de vie et une maintenance ou remise en état facile et rapide.
Tous les appareils de levage des marques Yale et Pfaff-silberblau répondent aux réglementations nationales et internationales comme la directive machines 2006/42CE et les normes en vigueur. Pour répondre à nos standards de qualité élevés, nos appareils sont testés en usine en surcharge et fournis avec un certificat de test, les instructions d'utilisation et une attestation de conformité.

INFO

Les consignes d'utilisation sont au début de chaque chapitre.

Table des matières

	Page
Palans à levier	14 - 31
Palans manuels	32 - 47
Protection anticorrosion	48
Chariots et griffes	52 - 59
Palans motorisés	64 - 83
Chaînes et accessoires	84 - 86
Treuils manuels	87 - 99
Tire-câble et accessoires	100 - 105
Treuils motorisés	108 - 120
Crics de levage /à crémaillère	112 - 139
Structures porteuses	144 - 159
Alimentation électrique	160 - 161

Yale

APPAREILS DE LEVAGE

INFO

Ces consignes d'utilisation donnent un aperçu général de l'utilisation des appareils de levage mais ne remplacent pas les instructions d'utilisation spécifiques de l'appareil.

Les opérations de levage avec des appareils de levage doivent être effectuées seulement par un opérateur compétent (formé à la théorie et à la pratique).

Utilisés de manière conforme, nos appareils de levage offrent un maximum de sécurité et une longue durée de vie tout en permettant d'éviter des dommages matériels et humains.

Modification de l'appareil

La conception et la construction de l'appareil ne doivent pas être modifiées, par exemple, par le montage de pièces supplémentaires, par déformation, par soudure, par meulage, par perçage ou par le retrait des dispositifs de sécurité comme les systèmes de verrouillages, les goupilles de sécurité, les linguets de sécurité etc.

Restrictions d'utilisation

Chargement

Nos appareils de levage ont été conçus pour lever et déplacer des charges. Certains modèle (comme les palans à levier) peuvent également être employés pour tirer et arrimer des charges, si cela est autorisé dans les instructions d'utilisation. La capacité maximale d'utilisation est définie pour une sollicitation en ligne directe et ne doit, dans aucun cas, être dépassée.

La chaîne de charge ou le câble porteur ne doivent pas appuyer sur des angles et ne peuvent pas être utilisés pour arrimer la charge.

Température

Les appareils de levage peuvent être utilisés à des températures comprises entre -10°C et + 50°C.

Ces valeurs sont purement indicatives et peuvent varier en fonction des appareils. Les valeurs exactes sont fournies dans le manuel d'utilisation. Sur demande, certains modèles sont adaptés à des plages de températures plus élevées ou plus basses.

Attention : si la températures est inférieure à 0°C il faut vérifier que le frein n'est pas gelé. Vérifier les organes de levage et se référer aux consignes de contrôle avant toute opération de levage.

Impacts

La capacité maximale d'utilisation indiquée suppose que l'appareil de levage ne subit pas de chocs. Des à-coups légers pendant le levage ou le déplacement de la charge sont autorisés. De forts à-coups par exemple lors d'une chute de la charge sont interdits.

Produits chimiques

Les palans et accessoires de levage ne peuvent pas être utilisés sans risque à proximité de produits ou en environnement de gaz chimiques – veuillez nous consultez auparavant. Les appareils de levage qui ont été exposés à des produits chimiques ou à des gaz doivent être mis hors-service et nous être renvoyés pour contrôle.

Transport de personnes

D'une manière générale, il est interdit de transporter des personnes avec les appareils de levage. Seuls des appareils spécialement homologués peuvent être utilisés pour transporter des personnes (Yaletrac).

Zone à risque

Ne pas effectuer de levage ou de déplacement de charges tant que des personnes se trouvent dans la zone à risque.

Il est interdit de se tenir ou de passer sous une charge en suspension.

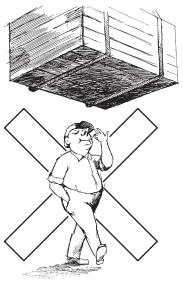

Risques électriques

Les éléments de suspension des charges (par exemple la chaîne de charge) ne doivent pas être soumis à une tension électrique ou servir de mise à la masse lors de travaux de soudure. Pour les autres risques électriques, en particulier pour les appareils motorisés, veuillez consulter les instructions d'utilisation.
Les raccordements électriques ne doivent être effectués que par des personnes ou des entreprises habilitées

INFORMATION

En page 4 vous trouverez des informations sur nos formations.

Consignes d'utilisation

- Les appareils de levage doivent être en parfait état et munis d'une plaque d'identification lisible.
- Avant leur utilisation, les appareils de levage, les accessoires, la structure porteuse et les éléments d'accrochage doivent être contrôlés pour détecter tout défaut ou rupture. De plus, le frein, l'accrochage du palan et de la charge doivent être vérifiés en effectuant de petite levées ou en mettant en tension et en relâchant plusieurs fois.
- Contrôler que la chaîne de charge soit suffisamment lubrifiée et inspecter visuellement pour identifier tout défaut: déformation, fissure, usure ou corrosion. Une chaîne de charge endommagée doit être remplacée avant toute utilisation.
- Dans le cas de palans mouflés, il faut vérifier que la chaîne ne soit pas torsadée avant chaque opération de levage. La chaine de charge peut être torsadée si le moufle a pivoté à l'intérieur des brins.
- Inspecter les crochets haut et bas pour déceler la présence de déformation, dommage, fissure, usure ou corrosion. Le linguet de sécurité doit être installé et fonctionner parfaitement.
- Les appareils de levage avec des défauts évidents, qui ont subi une surcharge ou travaillé dans des conditions à risques ne doivent plus être utilisés jusqu'à ce qu'ils aient été contrôlés et éventuellement remis en état.
- Lors du choix du produit, s'assurer de l'adéquation de l'appareil de levage avec la charge à lever ou à déplacer et que l'accrochage ou l'arrimage de la charge est sécurisé en prévenant tout glissement intempestif.
- Les chaînes de charges ne doivent pas être sollicitées si elles sont torsadées ou emmêlées.
- Le crochet ne doit pas être sollicité sur son bec, l'accrochage doit reposer en fond de crochet. Cette règle s'applique aux crochets haut et bas.
- L'opérateur doit s'assurer du bon accrochage de la charge afin de ne pas s'exposer ou autrui à d'éventuelle chute du palan, de la chaine ou de la charge.
- Durant l'opération de levage, la charge et le crochet haut du palan doivent être alignés pour éviter tout mouvement pendulaire de la charge.
- L'opérateur ne doit pas démarrer l'opération de levage tant que la charge n'est pas arrimée correctement ou que du personnel se trouve dans la zone de danger.
- Avant le levage, s'assurer que la charge peut bouger librement.
- Ne pas laisser les charges à l'état suspendu ou tendu pendant une période prolongée.
- Les butées de chaînes, les limiteurs de charge etc. ne doivent pas être utilisés de façon systématique pour limiter la charge.
- Ne pas laisser tomber les appareils. L'appareil doit toujours être posé correctement sur le sol.

INFO

Marquage (Exemple)

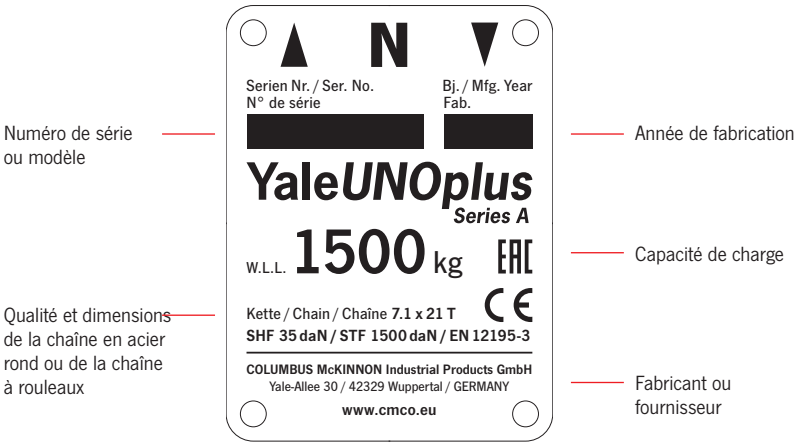

Yale
PULL-LIFT
ZUGHUB
UP
AUF
DN
AB
1 1/2 TON
Yale

Maintenance et réparation

- Pour fonctionner de manière sûre, les appareils de levage doivent être entretenus régulièrement conformément au carnet de maintenance fourni par le constructeur.
- Les appareils de levage qui doivent entrer en maintenance (généralement tous les ans ou plus fréquemment si utilisé en conditions critiques) ou tout appareils avec des défauts évident peuvent nous être retournés pour contrôle et réparation le cas échéant.
- Les contrôles et les réparations doivent être effectués par une personne compétente en la matière et seules des pièces de rechange d'origine doivent être utilisées.

Contrôles

- Suivant l'Arrêté du 1 mars 2004, les appareils de levage doivent être obligatoirement contrôlés une fois par an ou tous les 6 mois par une personne compétente.
- Sur les chantiers, les appareils de levage doivent être contrôlés avant chaque première utilisation.
- Les appareils de levage et les accessoires de levage doivent être nettoyés avant contrôle. La procédure de nettoyage ne doit pas entraîner de détérioration chimique (par exemple pas d'acide = fragilisation). Ne pas exposer l'appareil et ses accessoires aux fortes températures, ce qui cacherait d'éventuelles fissures et au sablage ce qui retirerait trop de matière. Nous pouvons vous conseiller sur ce sujet. Remettez nous vos appareils de levage nettoyés. Cela réduira les coûts du contrôle.

Critères d'élimination

Les appareils de levage ne doivent plus être utilisés si:

- La plaque d'identification est manquante ou illisible.
- Des pièces de sécurité: frein, limiteur, cliquet etc. ne fonctionnement plus parfaitement.
- Le carter et les crochets présentent visiblement:
  - des entailles, des rainures, des fissures,
  - une corrosion excessive,
  - des décolorations dues à la chaleur,
  - des traces ou projections de soudure qui ne s'enlèvent pas.
- Les câbles ont des brins cassés ou écrasés (les critères d'élimination des câbles sont détaillés dans la norme DIN 15020).
- Si la chaine de charge présente des maillons déformés ou élongation de plus de 5% ou encore une réduction de diamètre de plus de 10% (valeur moyenne de deux mesures effectuées à angle droit de d1 et d2 par rapport au diamètre nominal).
- Si l'ouverture de l'anneau ou du crochet s'est agrandie de plus de 10% par rapport à la valeur nominale ou si on constate une usure de plus 5% du corps du crochet d'une dimension B ou D.

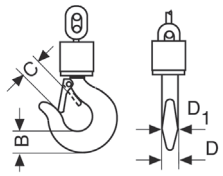

- Des conditions particulières telles que surcharges, chocs, exposition chimiques ou fortes températures se sont produites, l'appareil de levage ne doit plus être réutilisé avant un contrôle et une remise en état.

INFO

Palan à levier C 85 avec chaîne à rouleaux

CMU 750 - 3000 kg

Palan à levier D 85 avec chaîne à maillons

Capacité 750 - 10000 kg

Des possibilités quasiment illimitées en maintenance, dans les mines, la construction, les chantiers navals et l'industrie lourde; il est idéal pour déplacer et positionner de lourdes machines.
Il simplifie la mise en place de tubes dans les fosses et les tranchées.

Caractéristiques

- Le carter, le levier et le moufle en fonte malléable haute résistance garantissent une construction robuste.
- La noix de chaîne de charge moulée est usinée pour garantir un positionnement de la chaîne précis et sa durabilité.
- Peinture code RAL 1023.
- Le pignon de la chaîne de charge à rouleaux est en acier chrome molybdène traité thermiquement avec une denture usinée pour garantir un déroulement sans à-coup de la chaîne.
- Les chaînes sont en alliage d'acier zinguées ou en finition chromée jaune, selon les normes et réglementations nationales et internationales en vigueur.

Options

- À l'exception de la capacité 10 t, toutes les capacités peuvent être équipées d'une protection contre les surcharges.

INFO

Depuis 1936, plus d'un million d'unités ont été produites dans notre usine de Wuppertal.

Un palan à levier avec une CMU supérieure à 750 kg peut être utilisé pour l'arrimage de charges conformément à la norme EN 12195.

Les palans et chariots Yale ne sont pas destinés au levage de personnes et ne doivent pas être utilisés dans cet objectif.

Données techniques C 85

Modèle	Art.-No.	Capacité kg	Nombre de brins	Dimensions chaîne p x b1 inch	Dimensions chaîne p x b1 mm	Course par tour de levier mm	Force sur le levier pour la CMU daN	Poids pour course standard (1.5 m) kg
C 85 750	N01141295	750	1	5/8" x 3/8"	15.875 x 9.65	115	38	8.7
C 85 1500	N01141296	1500	1	1" x 1/2"	25.4 x 12.7	45	31	17.0
C 85 3000	N01141297	3000	1	1 1/4" x 5/8"	31.75 x 15.875	36	40	22.2

Dimensions C 85

Modèle	C 85 750	C 85 1500	C 85 3000
A min., mm	322	389	403
B, mm	21	27	35
C, mm	27	30	34
D, mm	15	20	25
D1, mm	17	23	25
E, mm	443	443	570
F, mm	112	189	197
G, mm	56	134	142
H, mm	56	55	55
J, mm	142	171	179
K, mm	39	72	76
L, mm	103	99	103

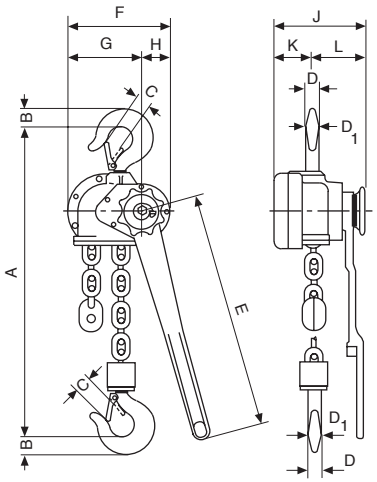

Données techniques D 85

Modèle	Art.-No.	Capacité kg	Nombre de brins	Dimensions chaîne d x p in mm/ design	Course par tour de levier mm	Force sur le levier pour la CMU daN	Poids pour course standard (1.5 m) kg
D 85 750	N01541291	750	1	6 x 18.5 - T	111	38	8.2
D 85 1500	N01541292	1500	1	9 x 27 - T	45	31	16.3
D 85 3000	N01541293	3000	1	11 x 31 - T	33	40	19.6
D 85 6000	N01541294	6000	2	11 x 31 - T	17	42	32.9
D 85 10000	N01541511	10000	3	11 x 31 - T	11	37	60.0

Dimensions D 85

Modèle	D 85 750	D 85 1500	D 85 3000	D 85 6000	D 85 10000
A min., mm	322	389	403	532	805
B, mm	21	27	35	48	61
C, mm	27	30	34	46	54
D, mm	15	20	25	40	40
D1, mm	17	23	25	40	45
E, mm	443	443	570	570	570
F, mm	112	189	197	197	305
G, mm	56	134	142	142	163
H, mm	56	55	55	55	142
J, mm	142	171	179	218	218
K, mm	39	72	76	76	76
L, mm	103	99	103	142	142

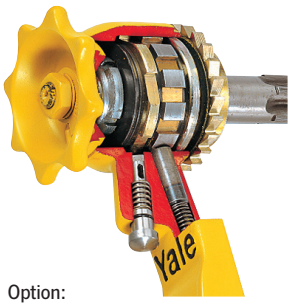

Option:
Protection contre la surcharge pour C/D 85.

Yale*ERGO 360*®

Palan à levier

Capacité 750 - 9000 kg

Redéfinissant l'utilisation du palan à levier le Yale*ERGO* 360° présente sa poignée révolutionnaire associée au levier qui permet une utilisation efficace que vous leviez ou tiriez. D'une conception ergonomique pour une sécurité accrue, le Yale ERGO 360° permet à l'utilisateur de travailler jusqu'à 12 fois plus rapidement et avec un effort au levier 30%
inférieur à celui d'un palan à levier conventionnel.

Caractéristiques

- Le corps léger en aluminium est robuste et intègre des composants de qualité comme les roulements offrant une longue durée de vie. Le revêtement du corps offre une protection supplémentaire contre les environnements difficiles.
- Sa poignée rabattable dans le levier pivotant à 360° augmente la productivité tout en réduisant les risques de blessure.
- L'indicateur de direction se loge dans le levier montrant clairement la direction : montée, descente, neutre.
- The covered load pressure brake remains free of dirt and moisture, which enables precise load positioning.
- L'arrêt de chaine moulé permet à l'utilisateur de positionner facilement la chaîne en mode roue libre, tout en l'empêchant de pénétrer dans la noix de chaîne et de bloquer le palan.
- Le guide de chaine robuste et le débloqueur de chaîne sont moulés en acier puis zingués pour une meilleure protection contre la corrosion.
- Chaîne zinguée testée en charge à 100%, conçue et fabriquée en Europe, conforme aux normes et réglementations nationales et internationales.
- Le crochet vissé avec blocage nylon permet une inspection facile. Les crochets sont forgés, en cas de surcharge ils s'allongent sans casser. Des linguets de sécurité moulés sécurisent l'accrochage de la charge

Options

- Tous les Yale*ERGO 360*® peuvent être équipés d'un limiteur de charge intégré. Les appareils équipées du limiteur de charge sont facilement identifiable grâce au volant de couleur noire.
- Crochets navals disponibles sur les modèles 1500 kg et 3000 kg.

DESIGN AWARD 2018

BREVETE

POIGNEE INTEGREE AU LEVIER

CONÇUE POUR UNE EFFICACITE ET SECURITE OPTIMALES

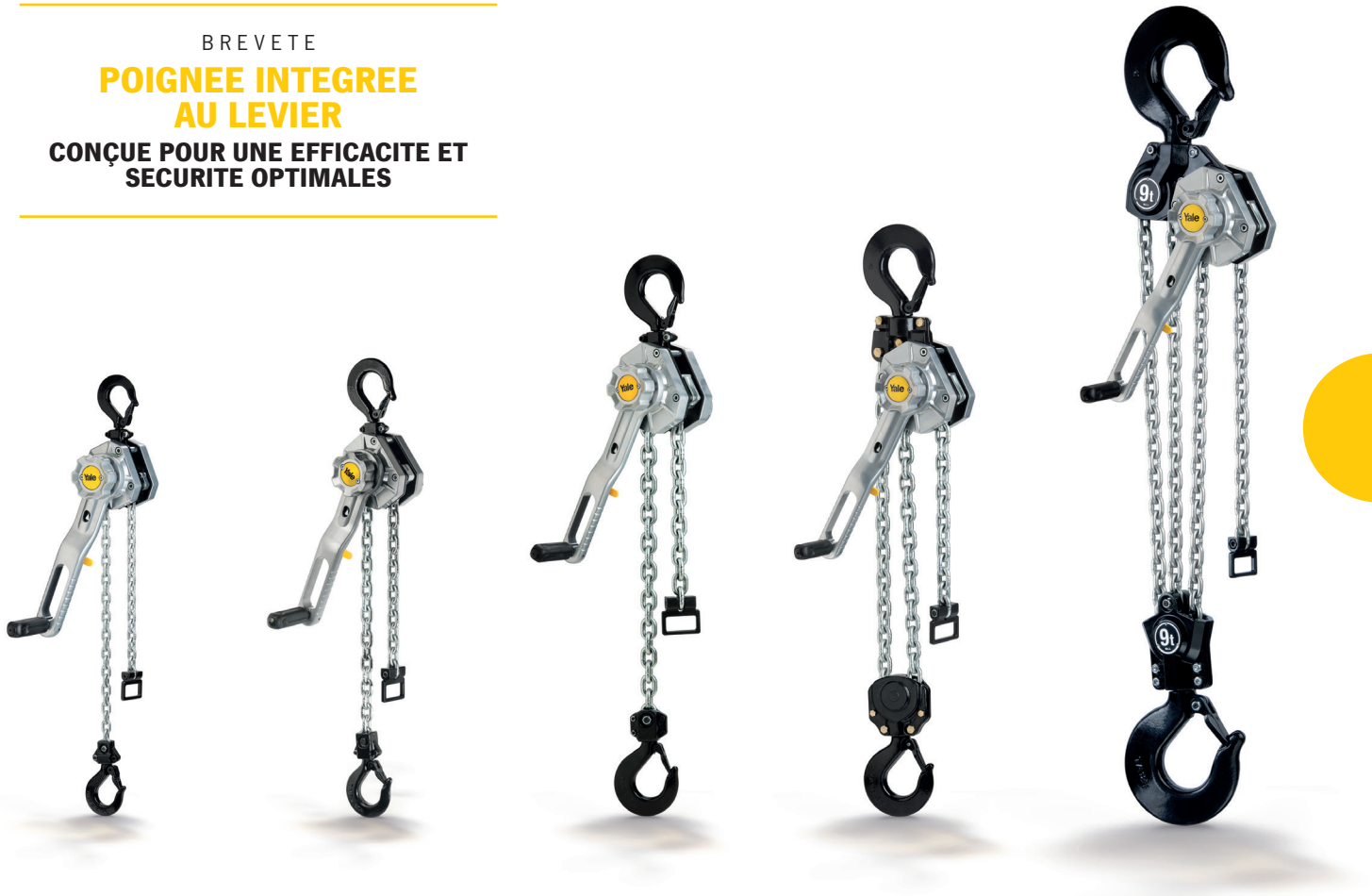

Capacité
750 kg

Hauteur perdue
(A min.) 320 mm
Effort à la CMU
avec poignée sur le levier
20 daN
Poids 6.7 kg

Capacité
1500 kg

Hauteur perdue
(A min.) 375 mm
Effort à la CMU
avec poignée sur le levier
24 daN
Poids 9.6 kg

Capacité
3000 kg

Hauteur perdue
(A min.) 445 mm
Effort à la CMU
avec poignée sur le levier
35 daN
Poids 17.2 kg

Capacité
6000 kg

Hauteur perdue
(A min.) 563 mm
Effort à la CMU
avec poignée sur le levier
37 daN
Poids 28.9 kg

Capacité
9000 kg

Hauteur perdue
(A min.) 695 mm
Effort à la CMU
avec poignée sur le levier
41 daN
Poids 49.5 kg

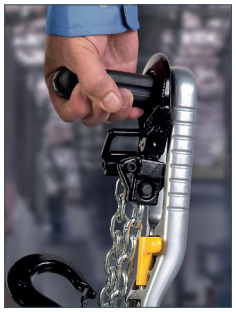

La poignée permet de transporter le palan facilement, comme une poignée de transport.. Simplement relier l'arrêt de chaîne au crochet, et le crochet sur la poignée.

Attrapez la poignée pour transporter le palan d'une seule main.

Un design unique permet au Yale*ERGO 360°* de reposer à plat en minimisant les risques de renversement ou de glissement pendant son utilisation.

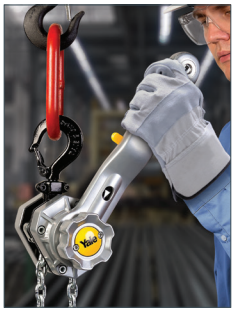

Le Yale*ERGO 360®* en utilisation traditionnelle.

Le Yale*ERGO 360®* utilisé avec la poignée intégrée au levier.

((UN CLIC DISTINCTIF))

PERMET DE S'ASSURER QUE LA POIGNÉE EST VERROUILLÉE EN POSITION

Pour ramener la poignée en position rangée, simplement tirer la poignée et la replacer à l'intérieur du levier.

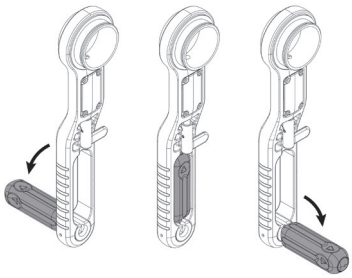

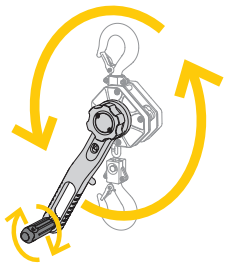

CONCEPTION BREVETÉE

- La rotation à 360° augmente la productivité, permettant à l'opérateur de travailler jusqu'à 12 fois plus vite qu'avec un palan à levier conventionnel.
- 30% d'effort en moins.
- Sa conception permet au corps de l'opérateur de rester aligné avec la chaine de charge, cela réduit les risques liés au pivotement du haut du corps induit par la rotation du palan autour de la chaine.
  Il n'est plus nécessaire d'utiliser son autre main pour stabiliser le palan.
- L'opérateur peut, en toute sécurité, attraper la poignée rainurée.
  Elle est constituée d'un plastique durable et non glissant sur un corps en acier robuste pour les utilisations difficiles.
- Utilisation facile et efficace dans n'importe quelle position grâce à la poignée repliable et positionnable de chaque côté du levier.

SÛR & SECURISÉ

LE SELECTEUR DE DIRECTION SE VERROUILLE POUR EVITER LES CHANGEMENTS ACCIDENTELS

Tirer vers le bas le sélecteur de direction pour le déverrouiller et le tourner vers la direction désirée. Relâcher pour le verrouiller.

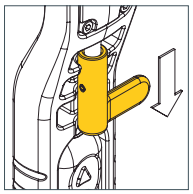

UN INDICATEUR DE DIRECTION PRATIQUE

Facile d'utilisation, très visible, l'indicateur de direction logé dans le levier montre clairement la direction de travail : montée (▲), descente (▼), neutre (N).

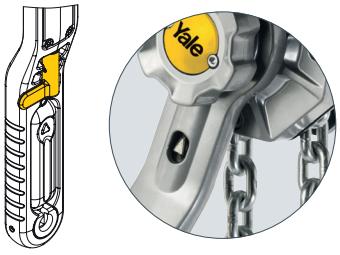

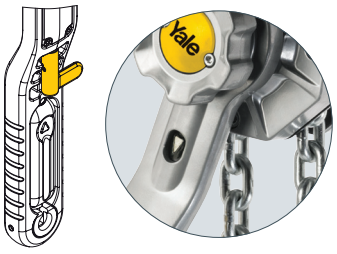

ROUE LIBRE FACILE ET FLUIDE

Permet un positionnement et un accrochage rapide – même avec une seule main.

Conçu pour ne pas libérer la chaîne même de manière accidentelle en charge. L'arrêt de chaîne moulé permet à l'utilisateur de positionner la chaîne rapidement en mode roue libre et l'empêche d'aller dans la noix de chaîne et de bloquer le palan.

Dans ce mode, la chaîne peut être tirée à travers le palan dans les 2 directions à la main pour un accrochage rapide de la charge. Pour engager le mode roue libre, décrocher la charge et déplacer l'indicateur de direction en position neutre « N ».

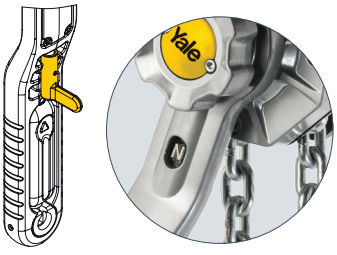

Données techniques Yale*ERGO 360*®

Modèle	Art.-No.	Capacité kg	Nombre de brins	Dimensions de la chaîne d x p in mm/ design	Course par tour de levier mm	Force sur le levier à la CMU daN	Force sur le levier à la CMU avec poignée daN	Poids pour course standard (1.5 m) kg
Yale*ERGO 360* 750	192028204	750	1	5.6 x 17.1 - T	27.2	21	20	6.7
Yale*ERGO 360* 1500	192028202	1500	1	7.1 x 21 - T	21.7	31	24	9.6
Yale*ERGO 360* 3000	192028553	3000	1	10 x 28 - V	20.1	43	35	17.2
Yale*ERGO 360* 6000	192035451	6000	2	10 x 28 - V	10.1	46	37	28.9
Yale*ERGO 360* 9000	192039362	9000	3	10 x 28 - V	6.7	50	41	49.5

Dimensions Yale*ERGO 360*®

Modèle	Yale*ERGO 360* 750	Yale*ERGO 360* 1500	Yale*ERGO 360* 3000	Yale*ERGO 360* 6000	Yale*ERGO 360* 9000
A min., mm	320	375	445	563	695
B, mm	20	26	37	45	68
C, mm	27	31	40	47	68
D, mm	18	21	28	35	50
E, mm	327	327	377	377	377
F, mm	300	300	350	350	350
G, mm	40	51	57	71	116
H, mm	81	96	123	162	199
J, mm	121	147	180	233	315
K, mm	56	69	86	86	86
L, mm	105	110	121	121	121
M, mm	161	179	207	207	207
N, mm	30	30	30	30	30
O, mm	120	120	120	120	120
P, mm	257	273	299	299	299

Option:

Shipyard hooks
for capacities 1500 and 3000 kg.

Based on a special design the shipyard hooks can be fixed to avoid slipping (resp. on steel plates which were braced for welding).

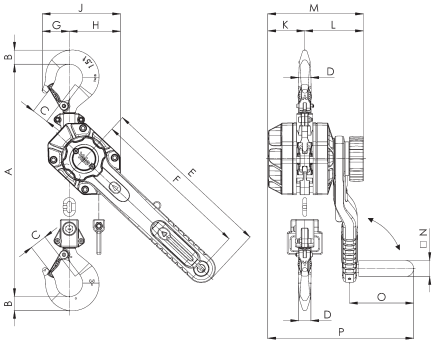

Yale*ERGO 360*®, 750 - 3000 kg, 1 brin

360°

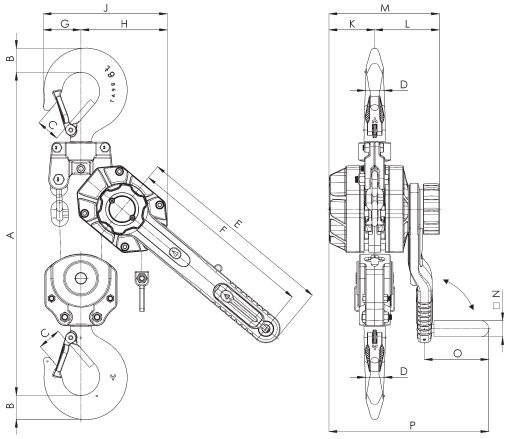

Yale*ERGO 360*®, 6000 kg, 2 brins

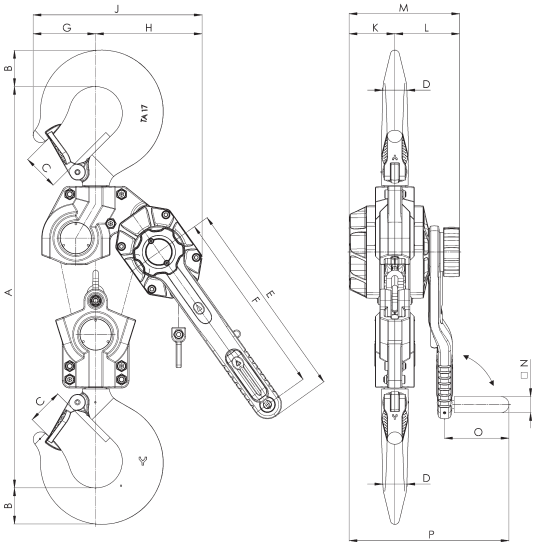

Yale*ERGO 360*®, 9000 kg, 3 brins

Yale*ERGO 360® UT* Utility!

BREVET DÉPOSÉ

ACTION AUTOMATIQUE DE LA CAME DE SÛRETÉ

CONÇUE POUR UNE EFFICACITÉ & UNE SÉCURITÉ OPTIMALES

Conforme à la norme EN 1808:2015

Exigences de sécurité des plates formes suspendues à niveau variable, Ch. 8.9.2 (dispositifs antichute)

INFO

Des mesures étendues de protection contre la corrosion des composants individuels garantissent le bon fonctionnement de la came de sûreté, même lors d'une utilisation prolongée dans de mauvaises conditions météorologiques.

Palan à levier avec came de sûreté

Capacité 1500 - 9000 kg

TLe Yale*ERGO 360® UT* redéfinit désormais le monde des palans pour la construction de lignes aériennes. La came de sûreté automatique, et son brevet déposé, augmente une fois de plus la sécurité d'utilisation.
Ici, aussi, la conception ergonomique et la sécurité améliorée de l'appareil et la poignée intégrée brevetée permettent un travail efficace dans n'importe quel angle, pour les applications de levage et tirage.

Caractéristiques

CAME DE SÛRETÉ AUTOMATIQUE

Le Yale*ERGO 360® UT* dispose d'une came de sûreté unique, qui se verrouille automatiquement pour éviter une chute soudaine (brevet déposé). Elle garantit une sécurité permanente et est active pendant l'utilisation du palan, ainsi que pendant les phases inactives sans que l'utilisateur ait à l'actionner.
En cas d'urgence, ex. après la défaillance du frein et le dépassement d'une certaine vitesse, la came de sûreté est automatiquement activée. Elle absorbe la charge en toute sécurité et empêche ainsi la création de forces dynamiques plus importantes qui pourraient causer d'autres dommages.
Par sa conception, l'appareil reste sécurisé même en cas d'erreur (par exemple, cliquet à rochet rouillé, ressorts cassés ou autres raisons comme la corrosion ou la saleté).

EXCELLENTE PROTECTION CONTRE LA CORROSION

Le carter est optimisé pour les applications extérieures (ex: ouvertures de chaque côté) contre la stagnation de l'eau et de l'humidité dans des conditions d'utilisations extrêmes (ex: pluie, fluctuations de température)

Des composants comme le guide chaîne robuste et le débloqueur de chaîne sont moulés en acier puis zingués pour une meilleure protection contre la corrosion.

Option

ARRÊT DE CHAÎNE & GRIFFE ARRÊT DE CHAÎNE*

En option, les appareils peuvent être équipés de notre arrêt de chaîne YKST ou de la griffe arrêt de chaîne KKL.

*L'utilisation est basée sur les réglementations spécifiques de chaque pays.

Ouvertures tout autour du carter pour empêcher la stagnation de l'eau et de l'humidité

came de sûreté

Bouton pour réinitialiser la came de sûreté

indicateur de direction

poignée breveté

Yale*ERGO 360® UT* *Utility!*

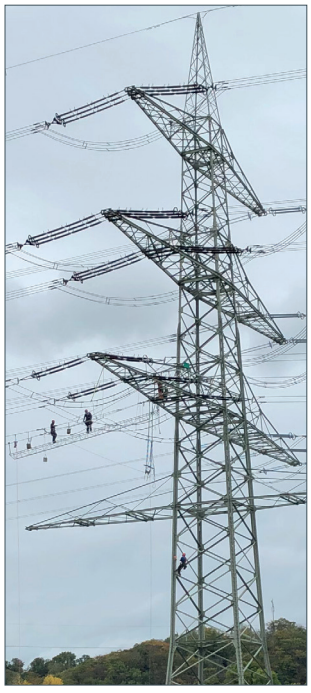

INFO

Arrêt de chaîne YKST ou griffe arrêt de chaîne KKL (si la charge reste fixe sous le palan sans surveillance durant une longue période)

STRUCTURE & FONCTIONNEMENT DE LA CAME DE SÛRETÉ

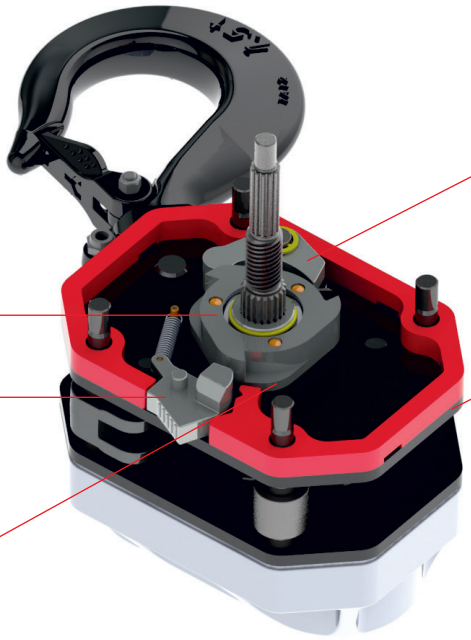

BREVET DÉPOSÉ

ACTION AUTOMATIQUE DE LA CAME DE SÛRETÉ

CONÇUE POUR UNE EFFICACITÉ & UNE SÉCURITÉ OPTIMALES

Conforme à la norme EN 1808:2015

Exigences de sécurité des plates formes suspendues à niveau variable, Ch. 8.9.2 (dispositifs antichute)

EXIGENCES POUR LA CAME DE SURETE

In accordance with EN 1808 - Sonforme à la norme EN 1808:2015 Exigences de sécurité des plates formes suspendues à niveau variable, Ch. 8.9.2 (dispositifs antichute)

- doit s'enclencher automatiquement en cas de survitesse (supérieure à 0,5 m/s)
- la distance d'arrêt ne doit pas dépasser 500mm
- doit pouvoir être réinitialisé
- doit pouvoir être testé
- doit permettre de lever à tout moment

INFO

Dans tous les cas la charge doit être stoppée si la vitesse dépasse les 0,5m/s.

Les vitesses inférieures à 0,5m/s (soit 2km/h) n'ont pas d'incidence sur la sécurité selon la norme EN 1808.

FONCTION UTILISATION NORMALE

Vitesse < 0.5 m/s

Le cliquet à bascule oscille en suivant le contour du disque de blocage.

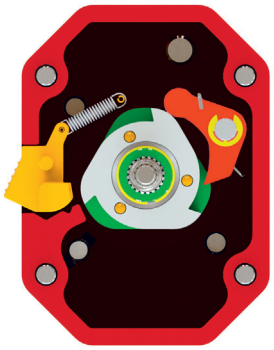

FONCTION ABSORPTION

Vitesse > 0.5 m/s

Dès que la vitesse dépasse 0.5 m/s, le cliquet à bascule s'engage sur le disque de blocage et absorbe la charge.

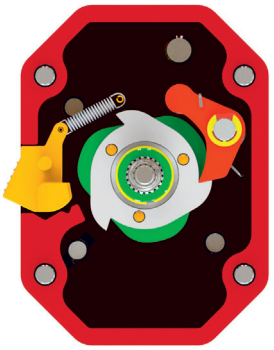

Construction de lignes électriques aériennes

Construction d'antenne

Données techniques Yale*ERGO 360® UT*

Modèle	Art.-No.	Capacité kg	Nombre de brins	Dimensions de la chaîne d x p in mm/ design	Course par tour de levier mm	Force au levier à la CMU daN	Force au levierà la CMU avec poignée daN	Poids pour course standard (1.5 m) kg
Yale*ERGO 360 UT* 1500	192069625	1500	1	7.1 x 21 - T	21.7	31	24	9.8
Yale*ERGO 360 UT* 3000	192069671	3000	1	10 x 28 - V	20.1	43	35	18.1
Yale*ERGO 360 UT* 6000	192071416	6000	2	10 x 28 - V	10.1	46	37	29.8
Yale*ERGO 360 UT* 9000	192083321	9000	3	10 x 28 - V	6.7	50	41	50.4

Dimensions Yale*ERGO 360® UT*

Modèle	Yale*ERGO 360 UT* 1500	Yale*ERGO 360 UT* 3000	Yale*ERGO 360 UT* 6000	Yale*ERGO 360 UT* 9000
A min., mm	375	445	563	695
B, mm	26	37	45	68
C, mm	31	40	47	68
D, mm	21	28	35	50
E, mm	327	377	377	377
F, mm	300	350	350	350
G, mm	51	57	71	116
H, mm	96	123	162	199
J, mm	147	180	233	315
K, mm	69	86	86	86
L, mm	124	136	136	136
M, mm	193	222	222	222
N mm	30	30	30	30
O, mm	120	120	120	120
P, mm	287	314	314	314

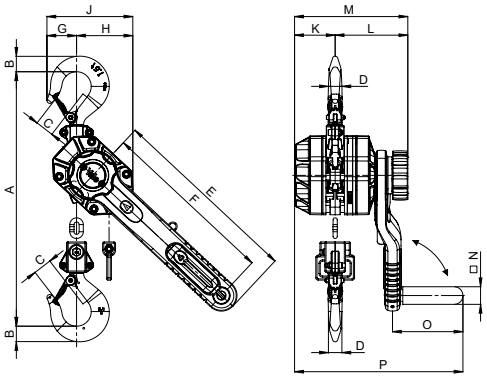

Yale*ERGO 360® UT*, 1500 - 3000 kg, 1 brin

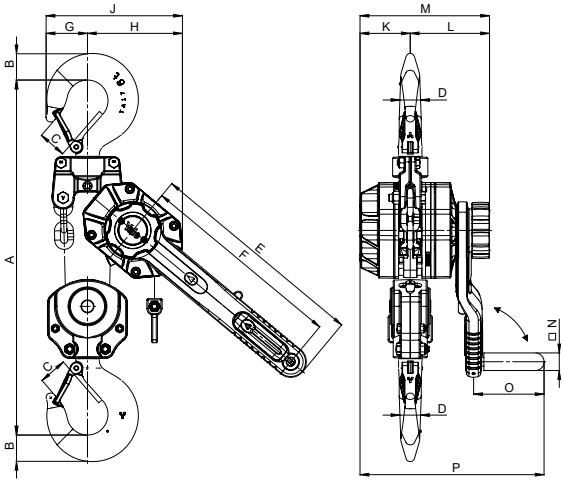

Yale*ERGO 360® UT*, 6000 kg, 2 brins

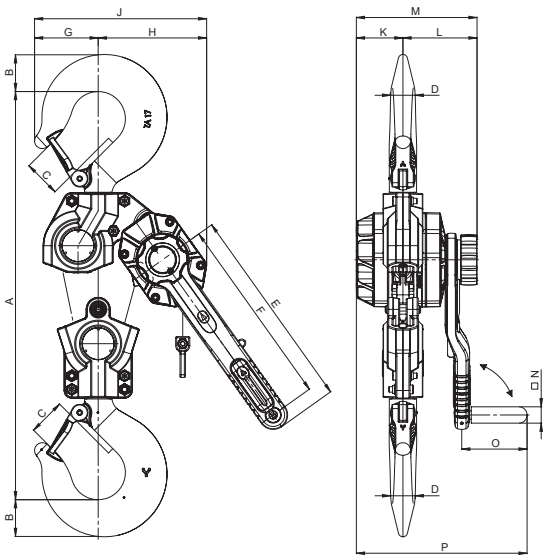

Yale*ERGO 360® UT*, 9000 kg, 3 brins

Construction de caténaires

Construction de téléphérique

Travail de positionnement

MAINTENANCE & INSPECTION FACILITÉES

Des personnes qualifiées peuvent, après une brève formation, effectuer toutes les inspections nécessaires sur cet appareil sous leur propre responsabilité.
Outre le respect de la notice d'utilisation, la législation locale relative au contrôle des appareils de levage (en France, arrêté du 1er Mars 2004), et à leur utilisation doit être respectée.

CHANGER FACILEMENT VOTRE PRISE

En plus de son utilisation traditionnelle, le palan à levier Yale*ERGO 360® UT* permet aux opérateurs des applications nouvelles et alternatives, en apportant une grande flexibilité.

PRODUCTIVITÉ ACCRUE

Grâce à la came de sûreté, un réajustement constant de l'arrêt de chaîne ou de la griffe arrêt de chaîne n'est plus nécessaire.

Il est recommandé de fixer la chaîne avec un arrêt de chaîne si l'appareil reste en tension sous la charge et sans surveillance durant un certain temps comme après une intervention ou la nuit.

Yale*PT* Series A

Palan à levier

Capacité 800 - 6300 kg

Le Yale PT-A est le perfectionnement de notre palan à levier manuel PT actuel pour une utilisation quotidienne, notamment dans des conditions extrêmes.

La nouvelle conception du volant fermé protège les composants internes de l'eau et de la poussière pour une meilleure résistance aux intempéries.

Le nouveau linguet de sécurité en forme de fourche permet de mieux positionner le linguet dans le crochet pour mieux empêcher le déverrouillage ou l'ouverture du linguet.

Avec un levier plus court pour le modèle 1600 kg, la gamme de palans Yale PT-A est idéale pour les applications dans des espaces restreints et est facile à transporter.

INFO

Un palan à levier avec une CMU supérieure à 750 kg peut être utilisé pour l'arrimage de charges conformément à la norme EN 12195.

DESIGN FONCTIONNEL

VOLANT FERME

CONTRE LA PENETRATION D'EAU & DE POUSSIERES

Caractéristiques

- Carter en acier permettant un poids extrêmement faible sans altérer la fiabilité et la robustesse de l'appareil.
- Levier court équipé d'une poignée ergonomique caoutchouc.
- **Conçu avec 2 cliquets désynchronisés pour sécuriser la charge.**
- Roue libre pour fixer la charge rapidement ou pour positionner la chaîne dans les 2 directions.
- Chaînes en alliage d'acier, zinguées ou finition chromée jaune, selon les normes et réglementations nationales et internationales en vigueur.
- Crochets haut et bas forgés dans un acier haute résistance, et équipés de linguets de sécurité.

Options

- Tous les modèles peuvent être équipés d'un limiteur préréglé en usine pour une surcharge de 25% / 15 %.
- Crochet naval disponible pour les capacités 1600 kg et 3200 kg.

Données techniques *PT-A*

Modèle	Art.-No.	Capacité kg	Nombre de brins	Dimension de la chaîne d x p in mm/ design	Course par tour de levier mm	Force sur le levier à la CMU daN	Poids pour course standard (1.5 m) kg
Yale *PT-A* 800	192090695	800	1	5.6 x 17.1 - T	24	20.5	5.5
Yale *PT-A* 1600	192090699	1600	1	7.1 x 21.2 - T	19	31.2	9.4
Yale *PT-A* 3200	192090702	3200	1	9 x 27.2 - V	16	33.3	16.3
Yale *PT-A* 6300	192090705	6300	2	9 x 27.2 - V	8	33.7	30.5

Dimensions *PT-A*

Modèle	Yale *PT-A* 800	Yale *PT-A* 1600	Yale *PT-A* 3200	Yale *PT-A* 6300
A min., mm	290	337	433	580
B, mm	21	27	36	53
C, mm	24	33	35	47
D, mm	14	19	24	34
E, mm	235	255	370	370
F, mm	120	138	177	244
G, mm	38	41	53	70
H, mm	82	97	124	174
J, mm	142	163	185	185
K, mm	52	65	83	83
L, mm	90	98	102	102

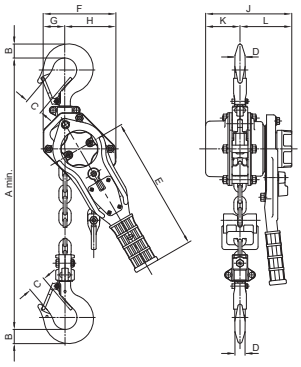

Yale *PT-A*, 800 - 3200 kg, 1 brin

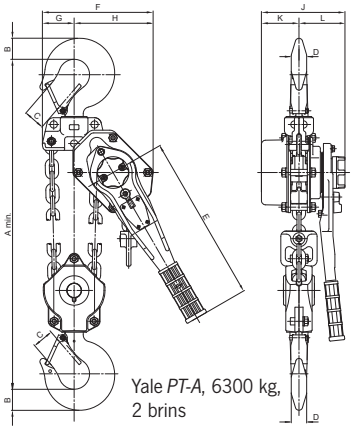

Yale *PT-A*, 6300 kg, 2 brins

COMPACT & TRANSPORTABLE

APPLICATIONS UNIVERSELLLES & FACILE À UTILISER

LÉGER & PEUT ÊTRE UTILISÉ DANS LES PLUS PETITS ESPACES

Yale*UNOplus* Series A

Palan à levier

Capacité 750 - 6000 kg

Le palan à levier UNOplus - Series A est le résultat du développement technique du palan à levier UNOplus, qui a fait ses preuves depuis de nombreuses années.

Cet appareil de levage, conçu pour soulever, tirer et arrimer des charges, se caractérise par sa conception compacte, sa construction robuste en acier et sa roue libre. Le poids encore réduit de l'appareil optimise son fonctionnement, rend l'utilisation encore plus confortable et fait du UNOplus - Series A un appareil pratique et polyvalent.

Caractéristiques

- Grâce à l'optimisation de l'engrenage et aux roulements améliorés, l'effort sur le levier est minimal.
- Corps en acier en standard.
- Aujourd'hui encore, le frein basé sur le principe du brevet de Thomas Weston de 1875, est toujours utilisé dans nos palans manuels. Conçu sur cette version avec 2 cliquets désynchronisés pour sécuriser la charge en toutes circonstances.
- Le guide-chaîne, le débloqueur de chaîne et les pièces de frein robustes sont zingués et chromés jaune pour une protection contre la corrosion.
- La poignée confortable en caoutchouc offre une protection supplémentaire contre le glissement.
- La chaîne de charge qui passe dans la noix de chaîne est protégée contre tout glissement involontaire par le guide-chaîne fermé.
- Les crochets boulonnés avec écrous nyloc simplifient le processus d'inspection. Les crochets sont forgés, ce qui leur permet de se déformer en cas de surcharge sans se casser.

INFO

Un palan à levier avec une CMU supérieure à 750 kg peut être utilisé pour l'arrimage de charges conformément à la norme EN 12195.

Les palans et chariots Yale ne sont pas destinés au levage de personnes et ne doivent pas être utilisés dans cet objectif.

Disponible en version ATEX

Données techniques *UNOplus-A*

Modèle	Art.-No.	Capacité kg	Nombre de brins	Dimensions de la chaîne d x p in mm/ design	Course par tour de levier mm	Force au levier à la CMU daN	Poids pour course standard (1.5 m) kg
UNOplus-A 750	192049841	750	1	5.6 x 17.1 - T	27	22	6.3
UNOplus-A 1500	192049940	1500	1	7.1 x 21 - T	22	35	9.2
UNOplus-A 3000	192050025	3000	1	10 x 28 - V	20	40	16.9
UNOplus-A 6000	192050579	6000	2	10 x 28 - V	10	43	28.6

Dimensions *UNOplus-A*

Modèle	*UNOplus-A* 750	*UNOplus-A* 1500	*UNOplus-A* 3000	*UNOplus-A* 6000
A min., mm	312	375	445	563
B, mm	20	26	37	45
C, mm	27	31	40	47
D, mm	18	21	28	35
E, mm	267	267	376	376
F, mm	121	146	180	232
G, mm	40	51	57	71
H, mm	81	95	123	161
J, mm	144	164	193	193
K, mm	53	68	83	83
L, mm	91	96	110	110

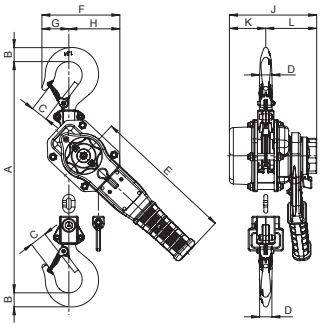

UNOplus-A, 750 - 3000 kg,
1 brin

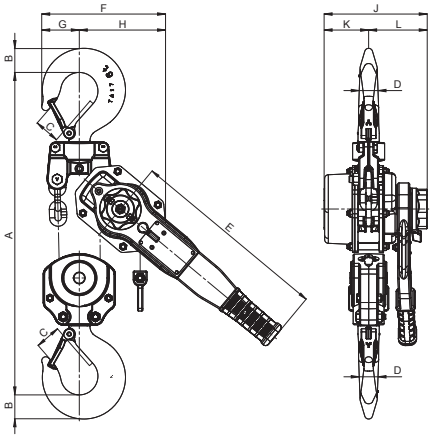

UNOplus-A, 6000 kg,
2 brins

BREVET DÉPOSÉ

ACTION AUTOMATIQUE DE LA CAME DE SÛRETÉ

CONÇUE POUR UNE EFFICACITÉ & UNE SÉCURITÉ OPTIMALES

Conforme à la norme EN 1808:2015

Exigences de sécurité des plates formes suspendues à niveau variable, Ch. 8.9.2 (dispositifs antichute)

Yale UNOplus UT Series A Utility!

Palan à levier

Capacité 1500 - 6000 kg

La came de sûreté automatique, et son brevet déposé, augmente une fois de plus la sécurité d'utilisation. Elle est désormais également utilisé dans l'UNOplus UT-A et offre ainsi encore plus de sécurité lorsqu'il est utilisé dans la construction de lignes aériennes ou dans des domaines et applications similaires.

Caractéristiques

- Grâce à l'optimisation de l'engrenage et aux roulements améliorés, l'effort sur le levier est minimal.
- Le corps en acier est résistant aux chocs et le boîtier d'engrenage résistent à une utilisation répétitive et rigoureuse.
- Aujourd'hui encore, le frein basé sur le principe du brevet de Thomas Weston de 1875, est toujours utilisé dans nos palans manuels.
- La chaîne de charge qui passe dans la noix de chaîne est protégée contre tout glissement involontaire par le guide-chaîne fermé.
- La poignée confortable en caoutchouc offre une protection supplémentaire contre le glissement.
- Le guide chaîne robuste et le débloqueur de chaîne sont moulés en acier puis zingués pour une meilleure protection contre la corrosion.
- Le crochet vissé avec écrous nylstop permet une inspection facile. Les crochets sont forgés, en cas de surcharge ils s'allongent sans casser. Des linguets de sécurité moulés sécurisent l'accrochage de la charge.

INFO

Les palans et chariots Yale ne sont pas destinés au levage de personnes et ne doivent pas être utilisés dans cet objectif.

Données techniques *UNOplus UT-A*

Modèle	Art.-No.	Capacité kg	Nombre de brins	Dimensions de la chaîne d x p mm	Course par tour de levier mm	Force au levier à la CMU daN	Poids pour course standard (1.5 m) kg
UNOplus UT-A 1500	192070660	1500	1	7.1 x 21	22	35	9.5
UNOplus UT-A 3000	192070653	3000	1	10 x 28	20	40	17.8
UNOplus UT-A 6000	192071446	3000	2	10 x 28	10	43	29.5

Dimensions *UNOplus-A*

Modèle	*UNOplus UT-A* 1500	*UNOplus UT-A* 3000	*UNOplus UT-A* 6000
A min., mm	375	445	563
B, mm	26	37	45
C, mm	31	40	47
D, mm	21	28	35
E, mm	267	376	376
F, mm	51	57	71
G, mm	95	123	161
H, mm	146	180	232
J, mm	68	83	83
K, mm	110	125	125
L, mm	178	208	208

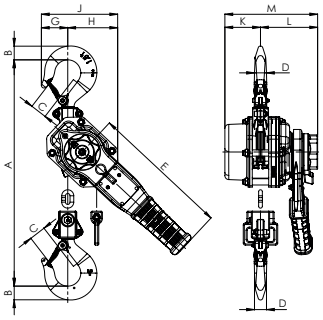

UNOplus UT-A, 1500 kg, 1 brin

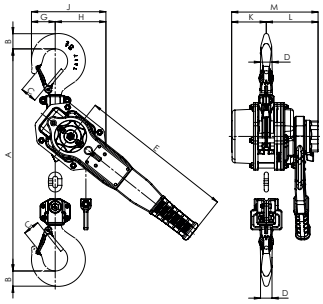

UNOplus UT-A, ,3000 kg, 1 brin

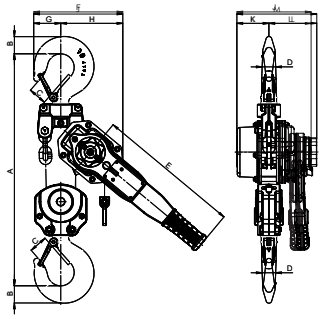

UNOplus UT-A, 6000 kg, 2 brins

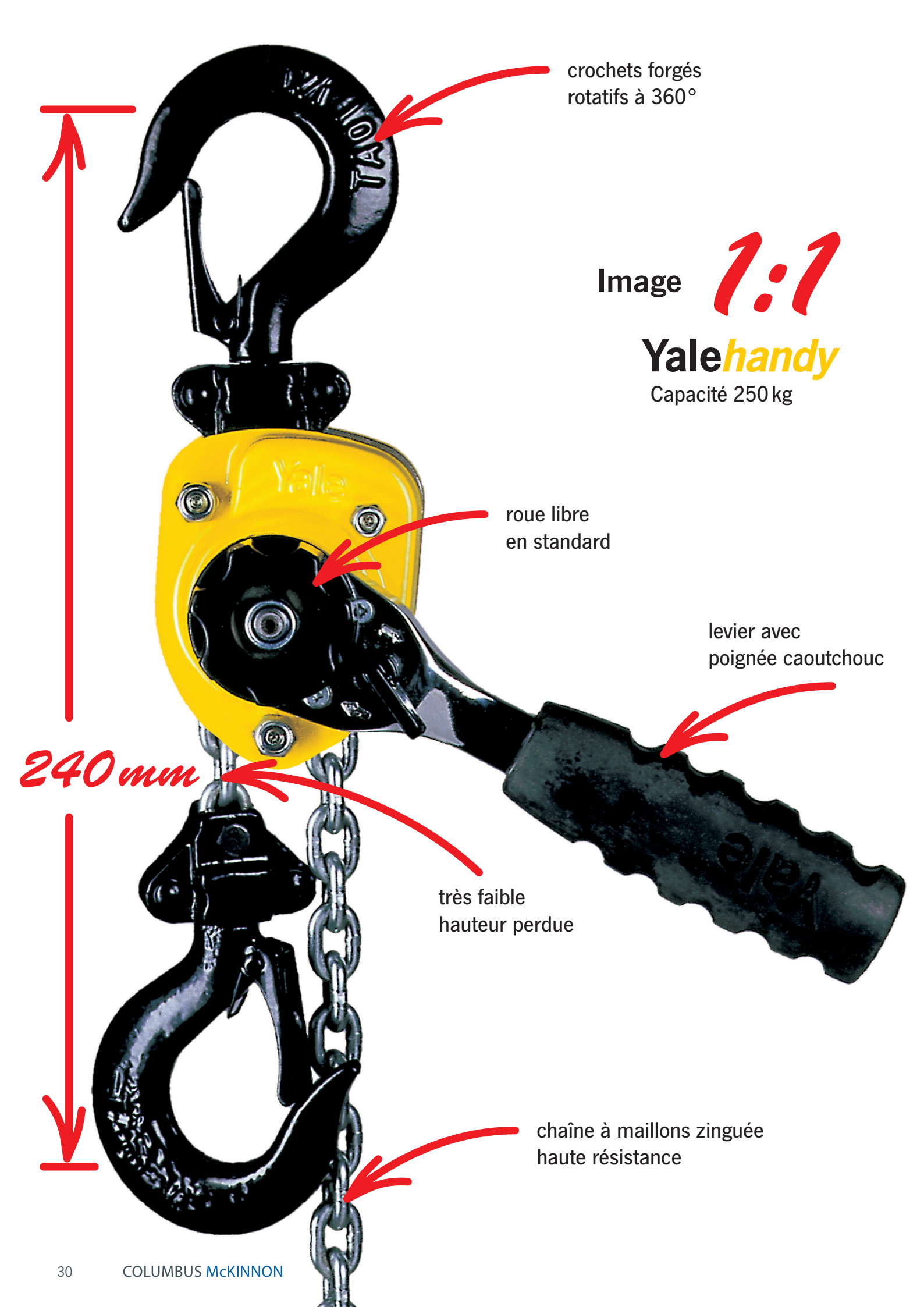
crochets forgés
rotatifs à 360°
Image 1:1
Yalehandy
Capacité 250 kg
roue libre
en standard
levier avec
poignée caoutchouc
240 mm
très faible
hauteur perdue
chaîne à maillons zinguée
haute résistance

Yale*handy*

Palan à levier

Capacité 250 - 500 kg

Le poids extrêmement faible et son design compact rendent ce palan facile à utiliser même en environnement confiné. Due à la multitude d'applications industrielles, et commerciales, ce palan à levier devient vite indispensable.

Caractéristiques

- Construction fermée protègeant ses éléments intérieurs de la poussière et de l'humidité.
- Levier court équipé d'une poignée ergonomique caoutchouc.
- Tous les composants du frein sont fabriqués avec des matériaux de qualité et résistant à la corrosion.
- Roue libre pour fixer la charge rapidement ou pour tirer la chaîne dans les 2 directions.
- Chaînes en alliage d'acier, zinguées ou finition chromée jaune, selon les normes et réglementations nationales et internationales en vigueur.
- Crochets haut et bas forgés dans un acier haute résistance, et équipés de linguets de sécurité.

INFO

Les palans et chariots Yale ne sont pas destinés au levage de personnes et ne doivent pas être utilisés dans cet object

Données techniques Yalehandy

Modèle	Art.-No.	Capacité kg	Nombre de brins	Dimensions de la chaîne d x p in mm/ design	Course par tour de levier mm	Force au levier à la CMU daN	Poids pour course standard (1.5 m) kg
Yalehandy 250	N02300018	250	1	4 x 12 - T	80	25	2.2
Yalehandy 500	N02300070	500	1	4 x 12 - V	40	25	2.8

Dimensions Yalehandy

Modèle	Yalehandy 250	Yalehandy 500
A min., mm	240	282
B, mm	20	17
C, mm	21	24
D, mm	14	12
E, mm	160	160
F, mm	72	104
G, mm	33	38
H, mm	39	66
J, mm	98	116
K, mm	21	36
L, mm	77	80

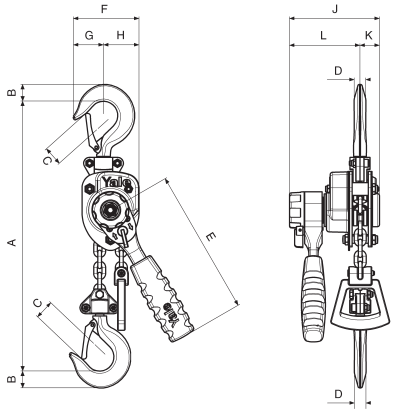

Yale *VSIII*

Palan manuel à chaîne

Capacité 250 - 5000 kg

Le palan manuel VSIII est une innovation issue de l'expérience Yale. Le guide chaîne amélioré garantit un déroulement de la chaîne de manœuvre sans blocage ou coincement. Des roulements de qualité supérieure dans les flasques, un train d'engrenage et une noix de chaîne de charge garantissent une parfaite concentricité et une utilisation aisée.

La force manuelle requise a été optimisée pour un levage facile.

Caractéristiques

- Les vis entre les flasques, le carter et la noix de chaine de manœuvre renforcée procurent au VSIII une stabilité accrue.
- Les galets de guidage usinés assurent un déroulement optimal de la chaîne de charge.
- Des roulements de qualité sur le train d'engrenage, les flasques et la noix de chaîne de charge garantissent une longue durée de vie.
- Les éléments de freins et les galets de guidage zingués ou chromatés jaunes confèrent une résistance accrue contre la corrosion.
- La chaîne de charge zinguée de série offre une protection supplémentaire contre la corrosion.

Options

- Limiteur de charge (à partir de 500 kg)
- Bac à chaîne
- Autres longueurs de chaîne
- Chaîne inox

Noix de chaîne de charge avec roulement à aiguilles

Flasque avec roulement à billes

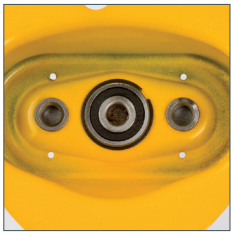

Carter avec roulement à billes

Yale *VS III*

Palan manuel à chaîne

Capacité 10000 - 50000 kg

Avec de longues années d'expérience avec ce solide produit, nous avons décidé d'étendre la série VSIII avec les capacités de charge 10 t, 20 t, 30 t et 50 t.
Afin de servir toutes les industries (même l'industrie du papier ou du bateau), le VSIII soulève les charges de manière très sensible, car les composants et les pièces de construction ont été positionnés très précisément.

Caractéristiques

- Les vis entre les flasques, le carter et la noix de chaine de manœuvre renforcée procurent au VSIII une stabilité accrue.
- Les galets de guidage usinés assurent un déroulement optimal de la chaîne de charge.
- Des roulements de qualité sur le train d'engrenage, les flasques et la noix de chaîne de charge garantissent une longue durée de vie.
- Les éléments de freins et les galets de guidage zingués ou chromatés jaunes confèrent une résistance accrue contre la corrosion.
- La chaîne de charge zinguée de série offre une protection supplémentaire contre la corrosion.

Options

- Limiteur de charge (à partir de 500 kg)
- Bac à chaîne
- Autres longueurs de chaîne
- Chaîne inox

EXTENSION DE GAMME

HAUTES CAPACITES !

10000 - 50000 kg

INFO

Les palans et chariots Yale ne sont pas destinés au levage de personnes et ne doivent pas être utilisés dans cet objectif.

Données techniques VS*III*

Modèle	Art.-No.	Capacité en kg/ Nombre de brins	Dimensions de la chaîne d x p in mm/ design	Course pour 1 m de chaîne de manoeuvre mm	Effort à la CMU daN	Poids pour course standard (3 m) kg
VS*III* 0,25/1	N04200123	250/1	4 x 12 - T	50	20	4.9
VS*III* 0,5/1	N04200124	500/1	5 x 15 - T	26	21	9.0
VS*III* 1,0/1	N04200125	1000/1	6 x 18 - T	24	24	11.5
VS*III* 1,5/1	N04200134	1500/1	8 x 24 - T	17	30	17.5
VS*III* 2,0/1	N04200126	2000/1	8 x 24 - T	19	32	19.0
VS*III* 2,0/2	N04200127	2000/2	6 x 18 - T	15	29	17.3
VS*III* 3,0/1	N04200128	3000/1	10 x 30 - T	12	40	31.0
VS*III* 3,0/2	N04200129	3000/2	8 x 24 - T	10	37	27.0
VS*III* 5,0/2	N04200130	5000/2	10 x 30 - T	8	41	4.0
VSIII 10/4	192039383	10000/4	10 x 30 - T	2.84	37	78.5
VS*III* 20/8	192039384	20000/8	10 x 30 - T	1.42	44.5	197
VS*III* 30/12	192039385	30000/12	10 x 30 - T	0.83	46.3	268
VS*III* 50/18	192039386	50000/18	10 x 30 - T	0.56	53.6	540

Dimensions VS*III*

Modèle	VS*III* 0,25/1	VS*III* 0,5/1	VS*III* 1,0/1	VS*III* 1,5/1	VS*III* 2,0/1	VS*III* 2,0/2	VS*III* 3,0/1	VS*III* 3,0/2	VS*III* 5,0/2	VS*III* 10/4	VS*III* 20/8	VS*III* 30/12	VS*III* 50/18
A min., mm	290	350	380	450	460	490	570	580	700	860	950	1112	1700
B, mm	12	21	27	33	37	37	46	46	56	63	90	90	165
C, mm	26	28	32	37	41	41	44	44	50	65	86	85	135
D, mm	11	16	19	22	27	27	31	31	37	47	69	67	108
E, mm	118	145	158	180	205	170	240	220	250	463	860	704	776
F, mm	113	140	155	175	180	155	210	175	190	104	200	410	627
G, mm	65	80	87	85	94	87	110	94	95	55	100	225	314
H, mm	48	60	68	90	86	68	100	81	95	50	100	186	314
K, mm	190	240	270	300	320	285	370	340	410	448	508	528	656

INFO

Les palans et chariots Yale ne sont pas destinés au levage de personnes et ne doivent pas être utilisés dans cet objectif.

Option: Bac à chaîne

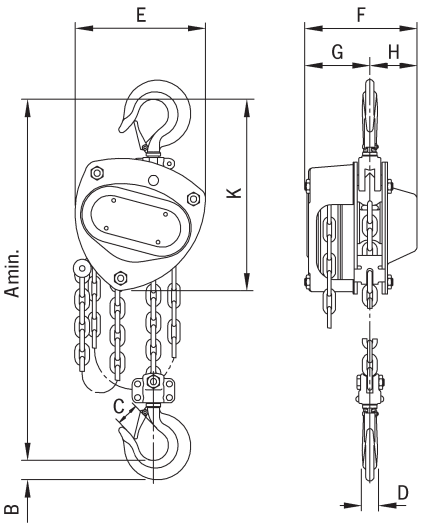

VS*III*, 250 - 3000 kg, 1 brin

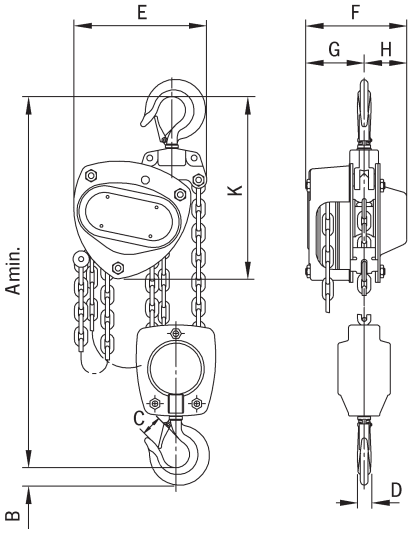

VS*III*, 2000 - 5000 kg, 2 brins

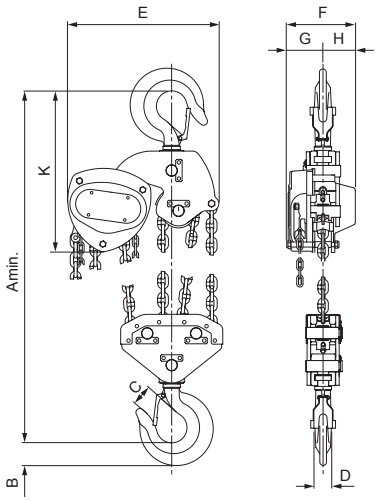

VS*III*, 10000 kg, 4 brins

INFO

Chariots HTG pour palans manuels à chaîne jusqu'à 10000 kg en page 56.

EXTENSION DE GAMME

HAUTES CAPACITES !

10000 - 50000 kg

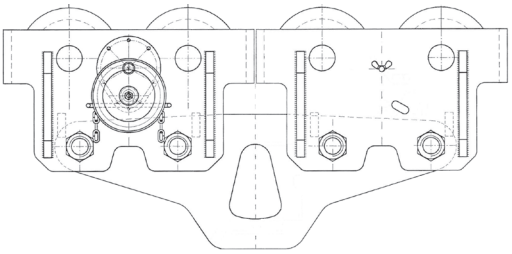

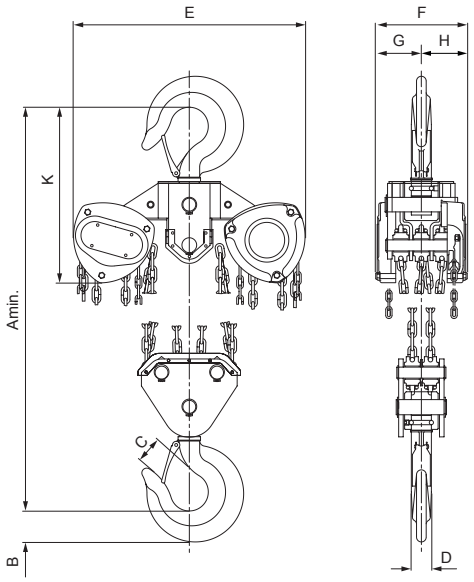

VS*III*, 20000 kg, 8 brins

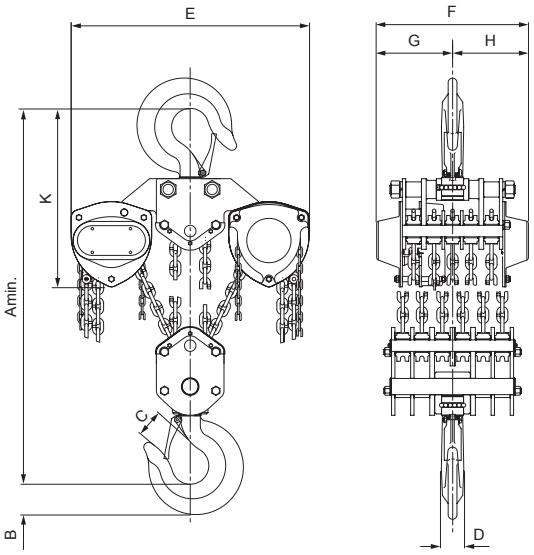

VS*III*, 30000 kg, 12 brins

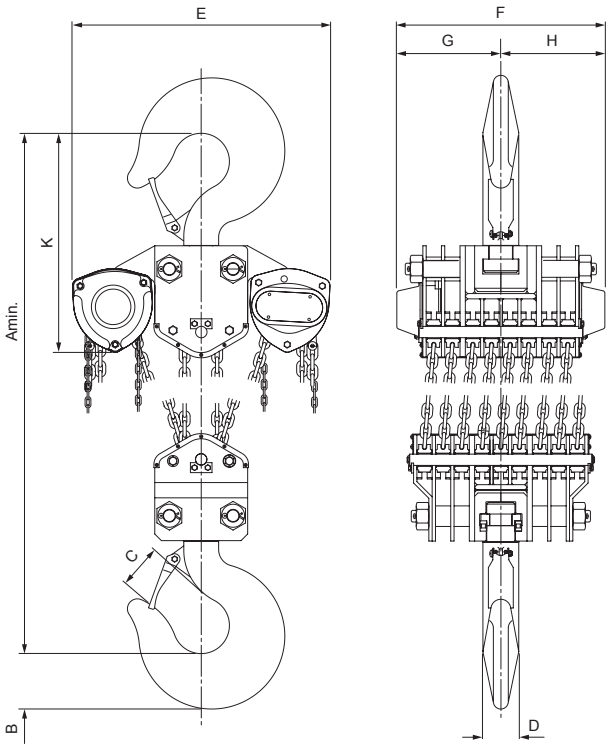

VS*III*, 50000 kg, 18 brins

Yale*lift 360*

Palan manuel à chaîne

Capacité 500 - 10000 kg

Le type d'applications et les conditions d'utilisation vont bien au-delà de ceux d'un palan manuel à chaîne classique.

Caractéristiques

- Le carter en tôle d'acier estampée protège tous les composants internes même dans les conditions les plus extrêmes.
- Hauteur perdue réduite permettant d'exploiter au maximum la hauteur de levée.
- Le guidage révolutionnaire de la chaîne de manœuvre sur 360° permet à l'opérateur de travailler dans toutes les positions, dans des environnements confinés ou au-dessus de la charge. Le Yalelift 360 peut être utilisé en s'éloignant de la charge permettant de l'utiliser à l'horizontale pour tirer ou mettre sous tension. L'utilisateur n'est plus obligé de travailler dans la zone de danger à proximité de la charge.
- Tous les composants sont issues de matériaux de qualité, zingués ou chromés jaunes pour accroitre la résistance à la corrosion.
- Guide chaîne et réducteur fermés. Même dans les conditions extrêmes le réducteur reste protégé.
- La noix de chaîne en acier trempé comporte quatre encoches usinées pour un déroulement fluide de la chaîne de charge.
- La chaîne en acier zingué répond à tous les standards et réglementations nationales et internationales en vigueur.
- Les crochets haut et bas en acier forgés se déforment en cas de surcharge mais ne cassent pas. Les crochets sont équipés de linguets de sécurité robustes et pivotent sur 360°.

Options

- Limiteur de couple réglable
- Bac à chaîne
- Modèles résistants à la corrosion
- Autres longueurs de chaîne
- Chaîne inox
- Crochet inox sur version 1 brin

360°

EXPERIMENTEZ L'AVANTAGE DU 360°

Disponible en version ATEX

Yale*lift 360*

Palan manuel à chaîne, 20 t

Capacité 20000 kg

Malgré sa grande capacité, le Yalelift 360 20 t présente un design compact.

Caractéristiques

- Tous les composants sont fabriqués à partir de matériaux haute qualité dont certains zingués ou chromés jaune pour accroitre la résistance à la corrosion. C'est l'assurance que de fortes charges peuvent être levées en toute sécurité.
- Le carter en tôle d'acier estampé résiste aux conditions extrêmes et permet une utilisation en extérieur.
- La noix de chaîne en acier trempé comporte cinq encoches usinées pour un déroulement fluide de la chaîne de charge.
- La faible hauteur perdue (distance de crochet à crochet 1010 mm) permet d'exploiter au maximum la hauteur de levée.
- Le Yalelift 360 20t comprend seulement 6 brins ce qui augmente la vitesse de levée et réduit le poids total.

Options

- Limiteur de couple réglable.
- Bac à chaîne
- Modèle résistant à la corrosion
- Autres longueurs de chaîne

Le carter en tôle d'acier estampée est résistant aux conditions extrêmes.

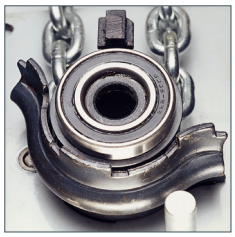

Guide chaîne

Transition

SIMPLE & FLEXIBLE

du Yale*lift 360*
au Yale*lift* IT

Données techniques Yale*lift*

Modèle	Art.-No.	Capacité kg	Nombre de brins	Dimensions de la chaîne d x p in mm/ design	Course pour 1m de chaîne de manoeuvre mm	Effort à la CMU daN	Poids pour course standard (3 m) kg
YL 500	N04700109	500	1	5 x 15 - T	33	21	9
YL 1000	N04700110	1000	1	6 x 18 - T	20	30	13
YL 2000	N04700111	2000	1	8 x 24 - T	14	32	21
YL 3000	N04700112	3000	1	10 x 30 - V	12	38	34
YL 5000	N04700113	5000	2	10 x 30 - T	6	34	48
YL 10000	N04700075	10000	3	10 x 30 - V	4	44	71
YL 20000	N04700077	20000	6	10 x 30 - V	2	2 x 44	196

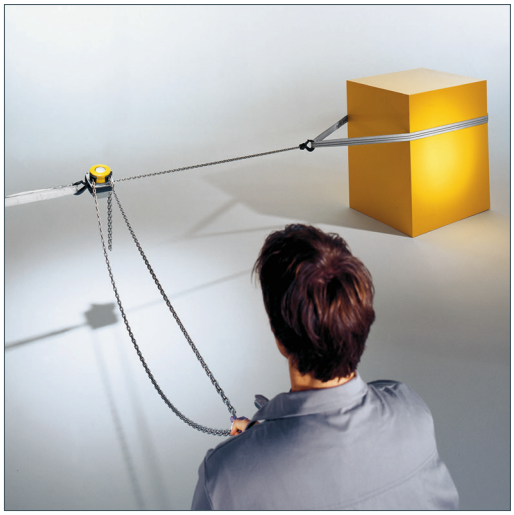

Dimensions Yale*lift*

Modèle	YL 500	YL 1000	YL 2000	YL 3000	YL 5000	YL 10000	YL 20000
A min., mm	300	335	395	520	654	825	1065
B, mm	17	22	30	38	45	68	85
C, mm	24	29	35	40	47	68	64
D, mm	133	156	182	220	220	220	303
E, mm	148	175	203	250	250	383	555
F, mm	148	167	194	219	219	219	250
G, mm	139	164	192	225	242	326	391
H, mm	206	242	283	335	352	436	501
I, mm	24	24	31	34	21	136	–
K, mm	61	70	83	95	95	95	396
L, mm	87	97	111	124	124	124	125
M, mm	110	125	156	178	285	401	471
N, mm	14	19	22	30	37	50	56

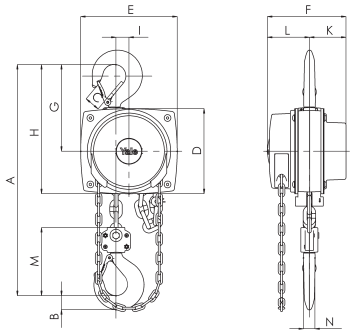

Yale*lift 360*, 500 - 3000 kg, 1 brin

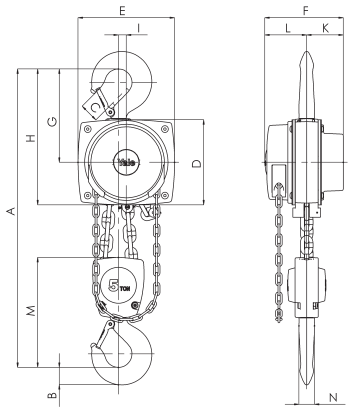

Yale*lift 360*, 5000 kg, 2 brins

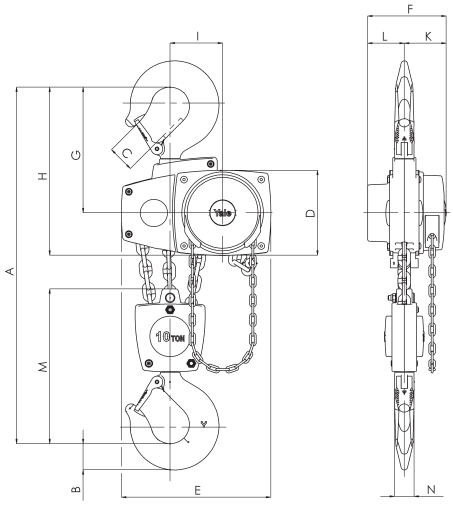

Yale*lift 360*, 10000 kg, 3 brins

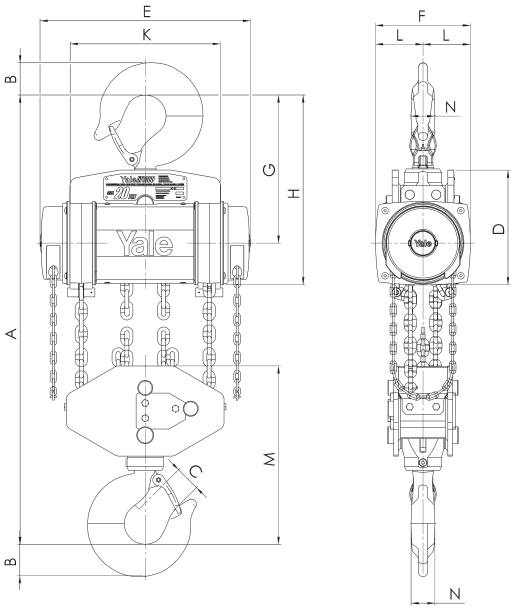

Yale*lift 360*, 20000 kg, 6 brins

Butées caoutchouc disponibles en option

Yale*lift 360*

YL IT – Palan manuel à chaîne avec chariot par poussée ou par chaîne intégré

Capacité 500 - 20000 kg

La combinaison du Yalelift 360 avec un chariot à hauteur perdue réduite apporte encore plus de flexibilité dans les applications du Yalelift 360.

Caractéristiques

- Tous les appareils de cette gamme sont en 1 brin jusqu'à 3 000 kg et la hauteur perdue (Dim. A) a été encore réduite. Solution idéale pour les plafonds bas ou quand la hauteur est limitée.
- L'assemblage du chariot est rapide et précis grâce à un ajustement éprouvé et linéaire.
- Les chariots jusqu'à 5t sont proposés avec 2 types de traverses: Type A pour un écartement standard des flasques jusqu'à 180 mm, ce qui couvre 80% des applications. La conversion en type B est facile et permet de s'adapter à des largeurs de fer jusqu'à 300 mm.
- Les galets du chariot sont conçus pour des profilés à ailes inclinées avec un angle maxi de 14° (DIN 1025 – part 1). Le déplacement sans à-coup est garanti par des roulements étanches et graissés.
- Systèmes antichute et anti-déraillement de série.

Options

- Limiteur de charge réglable.
- Bac à chaîne
- Butées caoutchouc
- Modèle résistant à la corrosion.
- Frein de parking pour sécuriser la position du chariot quand il n'est pas en charge. Disponible jusqu'à 5 000 kg
- Autres longueurs de chaîne
- Chaîne inox
- Crochet inox sur versions 1 brin

360°

EXPERIMENTEZ
L'AVANTAGE DU 360°

Transition
SIMPLE & FLEXIBLE
du Yale*lift 360*
au Yale*lift* IT

Données techniques Yale*lift* ITP - avec chariot par poussée

Model	Art.-No.	Capaciéy en kg/ Nombre de brins	Taille	Largeur de fer b mm	Epaisseur profile t max. mm	Rayon de courbure min. m	Poids pour course standard (3 m) kg
YLITP 500	N04900044	500/1	A	50 - 180	19	0.9	20
YLITP 1000	N04900045	1000/1	A	50 - 180	19	0.9	27
YLITP 2000	N04900046	2000/1	A	58 - 180	19	1.15	44
YLITP 3000	N04900047	3000/1	A	74 - 180	27	1.5	77
YLITP 5000	N04900020	5000/2	A	98 - 180	27	2.0	125
YLITP 500	–	500/1	B	180 - 300	19	0.9	21
YLITP 1000	–	1000/1	B	180 - 300	19	0.9	29
YLITP 2000	–	2000/1	B	180 - 300	19	1.15	46
YLITP 3000	–	3000/1	B	180 - 300	27	1.4	79
YLITP 5000	–	5000/2	B	180 - 300	27	1.8	129

Données techniques Yale*lift* ITG - avec chariot par chaîne intégré

Modèle	Art.-No.	Capaciéy en kg/ Nombre de brins	Taille	Largeur de fer b mm	Epaisseur profile t max. mm	Rayon de courbure min. m	Poids pour course standard (3 m) kg
YLITG 500	N04900056	500/1	A	50 - 180	19	0.9	24
YLITG 1000	N04900057	1000/1	A	50 - 180	19	0.9	32
YLITG 2000	N04900058	2000/1	A	58 - 180	19	1.15	49
YLITG 3000	N04900059	3000/1	A	74 - 180	27	1.5	82
YLITG 5000	N04900060	5000/2	A	98 - 180	27	2.0	130
YLITG 500	–	500/1	B	180 - 300	19	0.9	25
YLITG 1000	–	1000/1	B	180 - 300	19	0.9	33
YLITG 2000	–	2000/1	B	180 - 300	19	1.15	50
YLITG 3000	–	3000/1	B	180 - 300	27	1.4	84
YLITG 5000	–	5000/2	B	180 - 300	27	1.8	134
YLITG 10000	N04900061	10000/3	B	125 - 310	40	1.8	202
YLITG 20000[1]	N04900055	20000/6	B	180 - 310	40	9.5	on request

[1] Dimensions sur demande

Disponible en version ATEX

GAMME COMPLÈTE YALELIFT

CAPACITÉS 500 - 20000 KG

AVEC

CHARIOT PAR POUSSEÉ OU PAR CHAÎNE INTÉGRÉ

Dimensions Yale*lift* ITP/ITG

Modèle	YLIT 500	YLIT 1000	YLIT 2000	YLIT 3000	YLIT 5000	YLIT 10000
A min., mm	245	272	323	382	550	784
A1, mm	158	178	205.5	252	260.5	380
A2, mm	–	–	–	–	–	–
B, mm	17	22	30	38	45	68
C, mm	24	29	35	40	47	68
D, mm	14	19	22	30	37	50
F (chariot par chaîne), mm	92	92	91	107	149.5	113
H1, mm	24.5	24	23.5	32	30.5	55
I (chariot par poussée), mm	71.5	71.5	95.5	131	142.5	169
I (chariot par chaîne), mm	76.5	76.5	98	132.5	148.5	169
L, mm	270	310	360	445	525	430
L1, mm	130	130	150	180	209	200
L2, mm	159	175	207	256	283	261
M, mm	M 18	M 22	M 27	M 30	M 42	M 48
O, mm	60	60	80	112	125	150
P (chariot par chaîne), mm	108	110	112	112	117	158
T (Taille A), mm	280	290	305	320	364	–
T (Taille B), mm	400	410	425	440	484	540

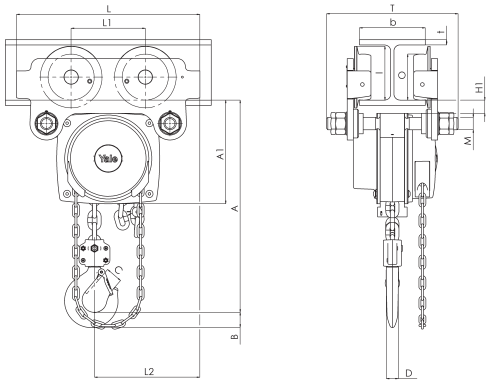

Yale*lift* ITP, 500 - 3000 kg, 1 brin

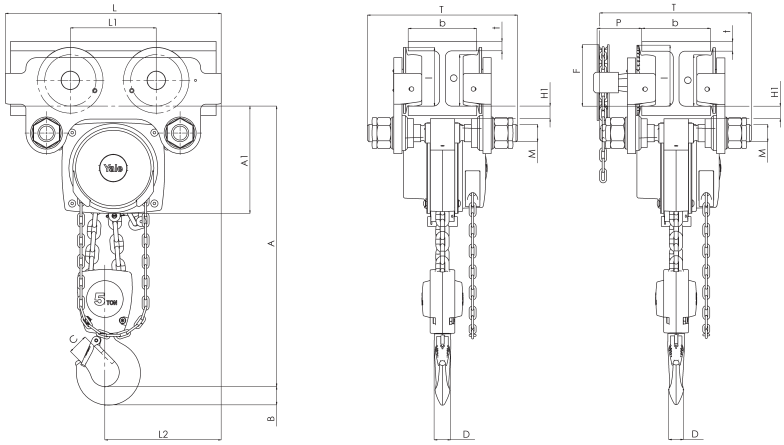

Yale*lift* ITP/ITG, 5000 kg, 2 brins

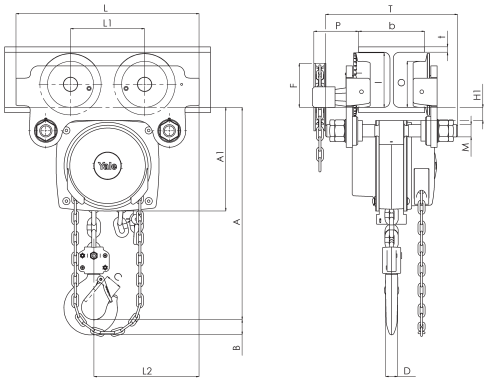

Yale*lift* ITG, 500 - 3000 kg, 1 brin

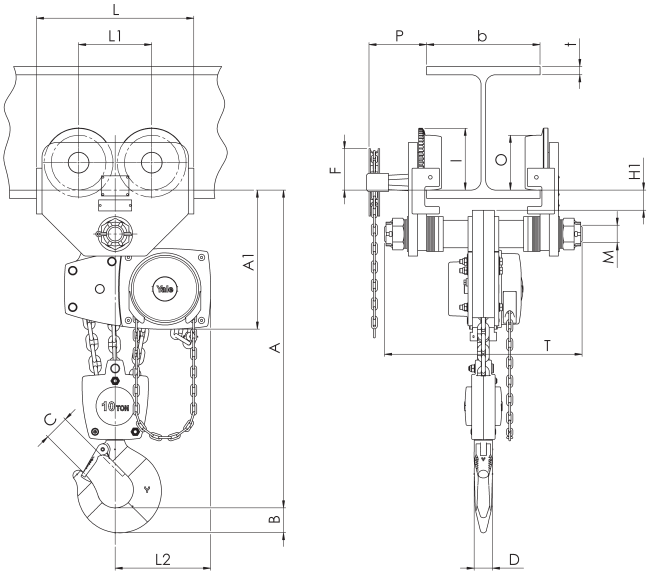

Yale*lift* ITG, 10000 kg, 3 brins

Yale*lift 360*

YL LH – Palan manuel à chaîne avec chariot par poussée ou par chaîne intégré (hauteur perdue très réduite)

Capacité 500 - 10000 kg

Le palan manuel Yalelift LH avec une hauteur perdue très réduite est le développement logique du Yalelift IT. Quand la hauteur disponible est encore mois importante, le Yalelift LH est le choix idéal.

Caractéristiques

- Le renvoi du guidage de la chaîne sur le chariot permet au crochet de charge de remonter encore plus haut, presque au niveau du profilé.
- Le design innovateur et compact du Yalelift LH comprend le même chariot manuel que le modèle Yalelift IT.
- Tous les appareils de cette gamme sont en 1 brin jusqu'à 3 000 kg
- L'assemblage du chariot sur la poutre est rapide et précis.
- Les chariots jusqu'à 5t sont proposés avec 2 types de traverses. Type A pour largeur de fer jusqu'à 180 mm, ce qui couvre 80% des applications. Le changement avec le type B est facile et permet de s'adapter à des largeurs de fer jusqu'à 300 mm.
- Les galets du chariot sont conçus pour des profilés à ailes inclinées avec un angle maximal de 14° (DIN 1025 – part 1). Le déplacement sans à-coup est garanti par des roulements étanches et graissés.
- La variante à hauteur perdue très réduite du Yalelift IT est ajustable pour s'adapter à une large gamme de profilés (par exemple IPN, IPE, HE).
- Systèmes antichute et anti-déraillement de série
- Propriétés de roulement optimales grâce aux roulements à billes étanches et graissés.

Options

- Limiteur de charge réglable.
- Bac à chaîne
- Modèle résistant à la corrosion.
- Dispositif de blocage pour sécuriser la position du chariot quand il n'est pas en charge.
  Par exemple blocage de la position du palan sur un bateau
- Autres longueurs de chaîne
- Chaîne inox

Butés en caoutchouc disponibles en option.

360°

EXPERIMENTEZ L'AVANTAGE DU 360°

Disponible en version ATEX

Données techniques Yale*lift* LHP - avec chariot par poussée

Modèle	Art.-No.	Capacité en kg/ Nombre de brins	Taille	Largeur de fer b mm	Epaisseur profile t max. mm	Rayon de courbure min. m	Poids pour course standard (3 m) kg
YL LHP 500	N05600017	500/1	A	60 - 180	19	0.9	27
YL LHP 1000	N05600018	1000/1	A	70 - 180	19	0.9	35
YL LHP 2000	N05600019	2000/1	A	82 - 180	19	1.15	61
YL LHP 3000	N05600020	3000/1	A	100 - 180	19	1.5	107
YL LHP 5000	N05600021	5000/2	A	110 - 180	27	2.0	152
YL LHP 500	–	500/1	B	180 - 300	19	0.9	27
YL LHP 1000	–	1000/1	B	180 - 300	19	0.9	36
YL LHP 2000	–	2000/1	B	180 - 300	19	1.15	62
YL LHP 3000	–	3000/1	B	180 - 300	19	1.4	109
YL LHP 5000	–	5000/2	B	180 - 300	27	1.8	156

Données techniques Yale*lift* LHG - avec chariot par chaîne

Modèle	Art.-No.	Capacité en kg/ Nombre de brins	Taille	Largeur de fer b mm	Epaisseur profile t max. mm	Rayon de courbure min. m	Poids pour course standard (3 m) kg
YL LHG 500	N05600022	500/1	A	60 - 180	19	0.9	31
YL LHG 1000	N05600023	1000/1	A	70 - 180	19	0.9	40
YL LHG 2000	N05600024	2000/1	A	82 - 180	19	1.15	65
YL LHG 3000	N05600025	3000/1	A	100 - 180	19	1.5	112
YL LHG 5000	N05600026	5000/2	A	110 - 180	27	2.0	157
YL LHG 10000	192038865	10000/3	A	125 - 210	40	1.8	230
YL LHG 500	–	500/1	B	180 - 300	19	0.9	32
YL LHG 1000	–	1000/1	B	180 - 300	19	0.9	41
YL LHG 2000	–	2000/1	B	180 - 300	19	1.15	67
YL LHG 3000	–	3000/1	B	180 - 300	19	1.4	114
YL LHG 5000	–	5000/2	B	180 - 300	27	1.8	161
YL LHG 10000	N05600027	10000/3	B	190 - 310	40	1.8	232

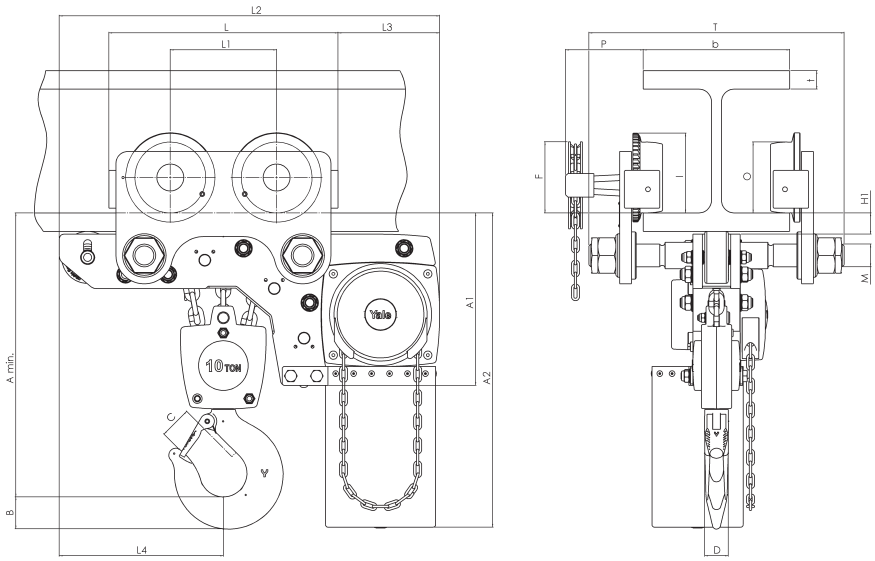

Yale*lift* LHG, 10000 kg, 3 brins

Dimensions Yale*lift* LH

Modèle	YLLH 500	YLLH 1000	YLLH 2000	YLLH 3000	YLLH 5000	YLLH 10000
A min., mm	188	211	264	316	425	565
A1, mm	223	250	289	346	345	365
A2, mm	381	427	511	614	612	665
B, mm	17	22	30	38	45	68
C, mm	24	29	35	40	47	68
D, mm	14	19	22	30	37	50
F (chariot par chaîne), mm	92	92	91	107	150	150
H1, mm	24	24	24	32	31	45
I (chariot par poussée), mm	72	72	96	131	143	–
I (chariot par chaîne), mm	77	77	98	133	149	170
L, mm	270	310	360	445	525	485
L1, mm	130	130	150	180	209	225
L2, mm	444	488	582	690	720	805
L3, mm	124	135	172	203	175	215
L4, mm	184	201	230	265	283	348
M, mm	M 18	M 22	M 27	M 30	M 42	M 48
O, mm	60	60	80	112	125	150
P (chariot par chaîne), mm	108	110	112	112	117	165
T (Taille A), mm	280	290	305	320	364	440
T (Taille B), mm	400	410	425	440	484	540

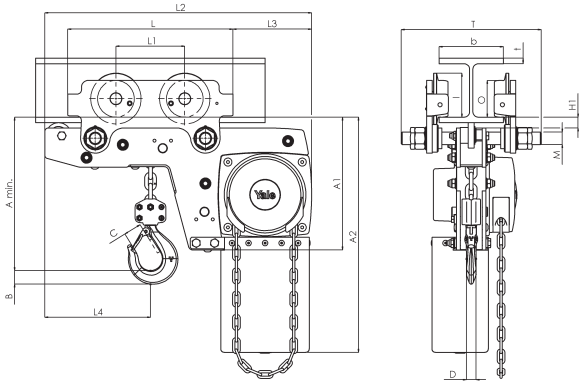

Yale*lift* LHP, 500 - 3000 kg, 1 brin

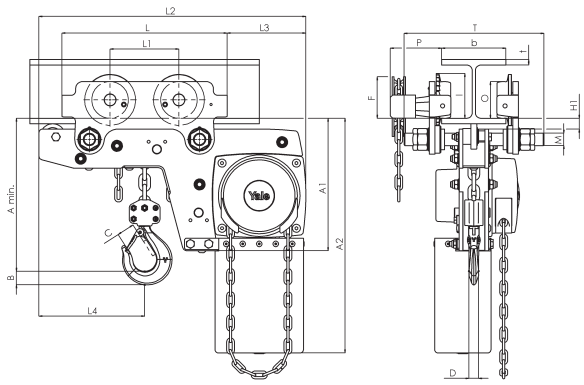

Yale*lift* LHG, 500 - 3000 kg, 1 brin

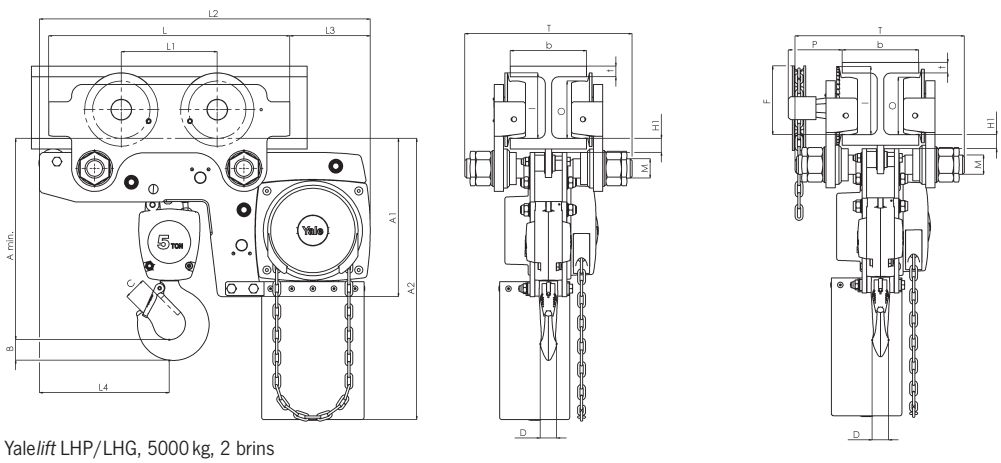

Yale*lift* LHP/LHG, 5000 kg, 2 brins

Yale*MINI* 360

nouveau!

Palan manuel à chaîne

Capacité 250 - 500 kg

Le plus petit des palans manuels à chaîne Yale® possède un design compact et un carter qui permet une rotation manuelle à 360°,ce qui assure une parfaite sécurité, car il est possible de travailler en dehors de la zone de danger.
Les carters du nouveau Yale*MINI* 360 sont en aluminium, ce qui en fait un palan manuel à chaîne très léger.
Grâce à son poids, il existe d'innombrables applications possibles, par ex. travaux d'assemblage dans l'industrie, ateliers de réparation automobile, artisans, maintenance, etc.

Caractéristiques

- Le carter rotatif à 360° permet de couvrir une très grande zone de travail, permettant à l'opérateur de ne pas être dans la zone de danger.
- Design compact, poids léger, facile à transporter.
- Carters en aluminium.
- Grâce à une conception compacte, toutes les pièces internes sont protégées. L'appareil peut donc aussi être utilisé en extérieur ou dans des environnements difficiles.
- Le frein est conforme à toutes les réglementations en vigueur, la charge est maintenue dans n'importe quelle position.
- Le palan comprend en standard des crochets haut et bas en acier forgé, qui se déforment en cas de surcharge sans se rompre. Les crochets avec linguets de sécurité sont rotatifs.
- La chaîne en acier zingué est conforme à toutes les réglementations nationales et internationales en vigueur. Elle s'adapte de façon optimale à la noix de la chaîne de levage et garantit un fonctionnement sûr et durable.

360°

EXPERIMENTEZ L'AVANTAGE DU 360°

De par sa taille, le Yale*MINI* 360 s'intègre dans chaque boîte à outils et accompagne l'utilisateur au quotidien.

Données techniques Yale*MINI 360*

Modèle	Art.-No.	Capacité kg	Nombre de brins	Dimensions de la chaîne d x p in mm/ design	Course pour 1 m de chaîne de manoeuvre mm	Effort à la CMU daN	Poids pour course standard (3 m) kg
Yale*MINI 360* 250	192084199	250	1	3 x 9 - T	40	25	2.9
Yale*MINI 360* 500	192084200	500	1	4 x 12 - T	25	24	4.3

Dimensions Yale*MINI 360*

Modèle	Yale*MINI 360* 250	Yale*MINI 360* 500
A min., mm	245	285
B, mm	17	22
C, mm	21	23
D, mm	13	18
E, mm	84	104
F, mm	87	101
G, mm	51	58
H, mm	36	43
K, mm	150	175

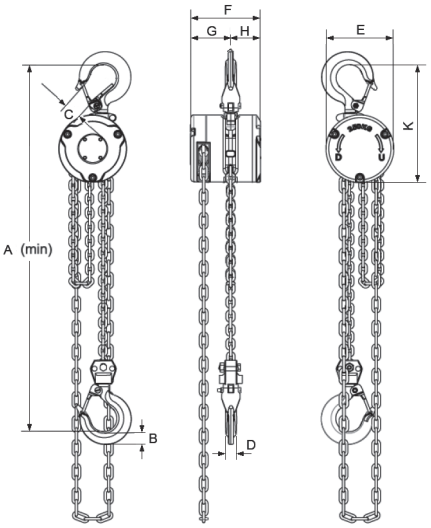

INFO

Les palans et chariots Yale ne sont pas destinés au levage de personnes et ne doivent pas être utilisés dans cet objectif.

Capacité 250 kg

Capacité 500 kg

Application de tirage

Application de levage

Corrosion sur un Yalelift avec chariot intégré
– toujours fonctionnel après 9 ans d'utilisation

Palan Yalelift 360 avec chariot intégré et butée, avec revêtement MKS.

Version CR et Atex Basic.

Corrosion protection

Que signifie vraiment le terme "corrosion?

Corrosion est un terme d'origine latine signifiant "décomposer" ou "ronger". D'un point de vue technique il s'agit de la réaction du matériau avec son environnement. Dans le langage courant on parle de "rouille".

Comment se produit la corrosion ?

Les métaux sont soumis à de nombreuses influences environnementale, comme le climat et la pollution de l'air. Cela peut modifier leur structure. En particulier des métaux comme le fer ou l'acier, la formation d'oxyde a un effet négatif. La « rouille » se développe comme conséquence de la corrosion.

Sur des zones non traitées ou endommagées, l'humidité entre en contact avec la surface du métal et l'attaque. La zone commence alors à être corrodée et la rouille se développe en profondeur.

Types de corrosion

D'un point de vue technique, les types de corrosion sont classifies en fonction du matériau, de l'origine, de l'apparence et de l'endroit où elle survient.

La norme EN ISO définit 37 types différents de corrosion. L'un des plus connues est la corrosion par contact, où une réaction électrochimique se produit entre deux matériaux métalliques différents en combinaison avec l'humidité, ceci engendre la corrosion de l'un des deux métaux.

Autres types de corrosion :

- corrosion par piqûres
- corrosion superficielle
- corrosion fissurante
- corrosion interstitielle, etc.c.

Domaines d'application

Des équipements protégés contre la corrosion peuvent être utilisés dès que les conditions d'utilisation les rendent nécessaires : typiquement dans l'agroalimentaire (laiteries, abattoirs...), l'industrie chimique (papeteries, cosmétique...), l'agriculture ou le traitement de l'eau.

Protection contre la corrosion

Pour prévenir l'apparition de la corrosion, tous nos produits ont un revêtement. Ce dernier varie en fonction des modèles, avec l'utilisation de revêtements humides (vernis, peinture), poudre ou MKS (zinc lamellaire).

Les spécifications concernant les protections contre la corrosion sont spécifiées dans la série de normes EN ISO 12944. Cette série de normes est utilisée pour les structures en acier ou les structures en acier non alliés ou faiblement alliés, dont l'épaisseur est d'au moins 3mm et qui sont conçues suivant des règles de sécurité structurelle.

Nous utilisons les catégories de la norme (voir tableau ci-dessous) pour caractériser nos produits. Pour certains modèles, une résistance supérieure contre la corrosion peut être obtenue, par application de revêtements complémentaires ou plus épais.

INFO

La corrosion entraine des pertes de dizaines de Milliard d'euros en Europe chaque année !

Corrosion protection classes in accordance to DIN EN ISO 12944

Catégorie de corrosion atmosphérique Contrainte de corrosion	Corrosivité	Durée de protection anti corrosion	Période de protection en années	Exemples types d'environnements
C1 Très faible	Très faible aggressivité intérieur	courte (L) moyenne (M) longue (H) très longue (VH)	jusqu'à 7 7 à 15 15 à 25 > 25	Pièces en intérieur, bâtiments isolés, humidité relative de 60%
C2 faible	faible agressivité extérieur/intérieur	courte (L) moyenne (M) longue (H) très longue (VH)	jusqu'à 7 7 à 15 15 à 25 > 25	Atmosphère avec faible niveau de pollution, climat sec. ex : zones rurales
C3 medium	agressivité moyenne extérieur	courte (L) moyenne (M) longue (H) très longue (VH)	jusqu'à 7 7 à 15 15 à 25 > 25	Zones urbaine ou industrielle avec pollution modérée en SO_2
C4 haut	haute agressivité extérieur/intérieur	courte (L) moyenne (M) longue (H) très longue (VH)	ujusqu'à 7 7 à 15 15 à 25 > 25	Zones industrielle ou maritime avec salinité modérée
C5 très haut	très haute agressivité extérieur/intérieur	courte (L) moyenne (M) longue (H) très longue (VH)	jusqu'à 7 7 à 15 15 à 25 > 25	Zone industrielle avec humidité élevée et atmosphère agressive zone ou maritime avec salinité élevée
CX extrême	haute agressivité maritime extérieur/intérieur	courte (L) moyenne (M) longue (H) très longue (VH)	jusqu'à 7 7 à 15 15 à 25 > 25	Zone offshore avec salinité élevée, zone industrielle avec humidité très élevée et atmosphère agressive, atmosphère tropicale et subtropicale.

Revêtement MKS

Le revêtement MKS (Système protection micro corrosion) est à base de zinc et aluminium lamellaire et offre une protection primaire anti-corrosion. Même une fine épaisseur, typiquement constituée de 2 couches, dont une de finition, permet d'obtenir une très bonne protection contre la rouille rouge.

Ce revêtement MKS est utilisé sur les gammes Yalelift 360 CR et Atex, HTP/G CR et Atex. Ils peuvent être utilisés dans des zones Atex, mais également de station d'épuration par exemple.

Peinture en poudre

Dans ce procédé, la surface métallique est recouverte de poudre. Il inclut habituellement un premier traitement de la superficie (nettoyage, décapage), séchage intermédiaire, zone électrostatique pour projection de poudre, séchage final. Les pièces sont transportées automatiquement d'une zone à l'autre. Ce type de revêtement a généralement une épaisseur de 60 à 120 ·m, mais peut être ajusté au-delà en fonction de l'application et de la pièce.

Peinture liquide

La peinture liquide est appliquée en fine couches successives qui deviennent un revêtement continu et solide via un process chimique ou physique (évaporation d'un solvent par exemple). Ce type de peinture est généralement constitué d'un liant (résine), charge, pigments, dispersants, émulsionneur, solvants et additifs

Type de revêtements standards:

Modèle	Type de revêtement		
	Peinture liquide	Peinture poudre	MKS
CD 85	+		
Yalelift 360		++	
YL avec chariot intégré[1]	+	++	
HTP/G	+		
CPE/CPA (avec chariot intégré/Atex)	+		
Yalelift 360 Atex			+++
YL Atex avec chariot intégré			+++
HTP/HTG Atex			+++

[1] Palan manuel peinture poudre / chariot peinture liquide

Revêtement additionnel possible:

Model	Type de revêtement		
	Peinture liquide	Peinture poudre	MKS +
CD 85	x		
Yalelift 360		x	
YL avec chariot intégré[1]	x	x	
HTP/G	x		
CPE/CPA avec chariot intégré/Atex	x		
Yalelift 360 Atex			x
YL Atex avec chariot intégré			x
HTP/HTG Atex			x

[1] Palan manuel peinture poudre / chariot peinture liquide

Les 3 types de revêtement poursuivent le même objectif:

- **Protection**
  (effet de protection par application de diverses couches)
- **Décoration**
  (couleur spécifique, effet optique)
- **Fonction**
  (propriété spécifique d'une surface, comme une conductivité électrique modifiée)

Critères de sélection

Le bon choix du revêtement est essentiellement base sur les questions suivantes :

Ou l'équipement va-t-il être utilisé?

Usine chimique, raffinerie, plateforme on/offshore, etc.

A quelles contraintes environnementales va-t-il être soumis ?

Ceci inclus par exemple une humidité élevée, des fumées industrielles, de l'air salin, une plage de température importante, etc.

Epaisseurs usuelles des couches de revêtements

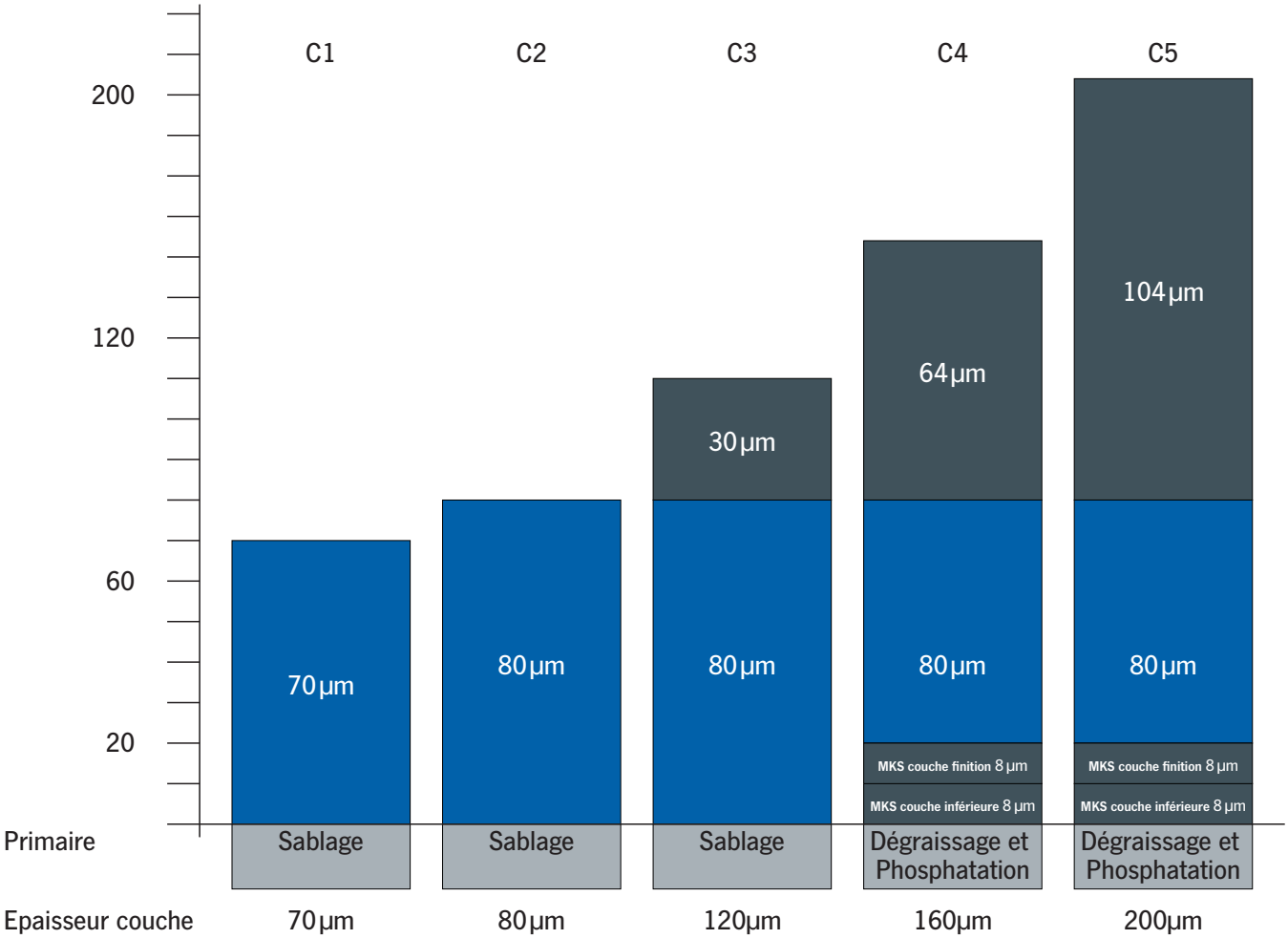

Tous nos produits standards sont réalisés avec revêtements peinture poudre ou liquide et couvrent la norme jusqu'à C3.
Les catégories inférieurs C1 et C2 sont également couvertes.

INFO

Lors de mesures d'épaisseur de couche, une légère déviation est possible en fonction des points de mesures.

Un protocole d'application de revêtements peut être rédigé sur demande en option (payant).

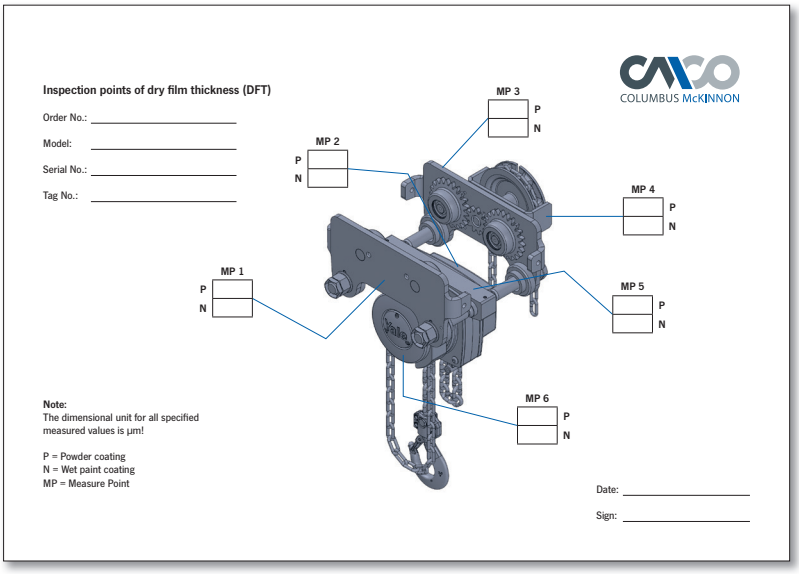

YC
Griffe sur profilés

Capacité 1000 - 10000 kg

Permet une accroche rapide et polyvalente pour un appareil de levage, une poulie ou une charge. Utilisation rapide et flexible grâce à la large plage de réglages. La vis de réglage centrale permet une fixation facile, filable et sécurisée . La vis de réglage peut être également sécurisée pour éviter son desserrage.

INFO

Les palans et chariot Yale ne sont pas destinés au levage de personne et ne doivent pas être utilisés dans cet objectif.
Egalement utilisable comme point d'ancrage horizontal.

Données techniques YC

Modèle	Art.-No.	Capacité kg	Largeur de fer mm	Poids kg
YC 1	NO5406181	1000	75 - 230	3.4
YC 2	NO5406182	2000	75 - 230	3.8
YC 3	NO5407417	3000	80 - 320	7.6
YC 5	NO5407418	5000	90 - 320	11.0
YC 10	NO5407419	10000	90 - 320	17.2

Dimensions YC

Modèle	YC 1	YC 2	YC 3	YC 5	YC 10
A min., mm	115	115	180	180	175
A max., mm	150	150	225	225	220
A1, mm	78	78	85	95	95
A2, mm	246	246	325	325	325
B1, mm	186	186	232	242	268
B2, mm	350	350	455	445	480
b1, mm	75	75	80	90	90
b2, mm	230	230	320	320	320
C, mm	50	50	70	70	70
D, mm	3	4	6	10	14
E, mm	215	215	255	255	275
F1, mm	34	35	35	35	35
F2, mm	17	18	21	21	20
G1, mm	82	82	120	116	110
G2, mm	44	44	75	75	66
H, mm	20	20	22	28	38
J1, mm	14	14	30	30	34
J2, mm	21	21	34	34	35
K1, mm	48	50	60	60	60
K2, mm	31	32	40	42	40
L, mm	80	86	114	129	146

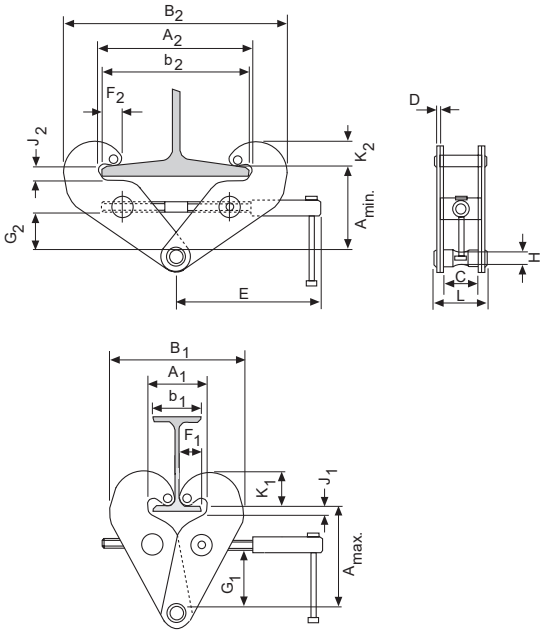

CTP
Chariot griffe

Capacité 1000 - 3000 kg

Montage facile sur des profilés pour accrocher et déplacer des charges.

Caractéristiques

- La vis centrale permet un ajustement rapide aux dimensions du profile.
- La vis centrale et la vis d'accrochage sont zinguées pour une meilleure protection contre la corrosion.

Données techniques CTP

Modèle	Art.-No.	Capacité kg	Largeur de fer b mm	Rayon de courbure min. m	Poids kg
CTP 1-A	NO5500024	1000	60 - 150	0.6	2.5
CTP 2-A	NO5500025	2000	75 - 200	0.9	9.9
CTP 2-B	NO5500026	2000	200 - 300	0.9	10.3
CTP 3-A	NO5500027	3000	75 - 200	1.15	17.5
CTP 3-B	NO5500028	3000	200 - 320	1.15	19.5

Dimensions CTP

Modèle	CTP 1-A	CTP 2-A	CTP 2-B	CTP 3-A	CTP 3-B
A, mm	82 - 109	106 - 155	136 - 191	128 - 171	150 - 212
D, mm	26	42	42	50	50
E, mm	22	20	20	22	22
H1, mm	20	24	24	30.5	30.5
I, mm	53	71.5	71.5	95.5	95.5
L, mm	160	260	260	310	310
L1, mm	75	130	130	150	150
M, mm	M12	M18	M18	M24	M24
O, mm	46	60	60	80	80
P, mm	153	205	255	220	280
T, mm	105	139	189	155	215
tmax., mm	15	25	25	25	25

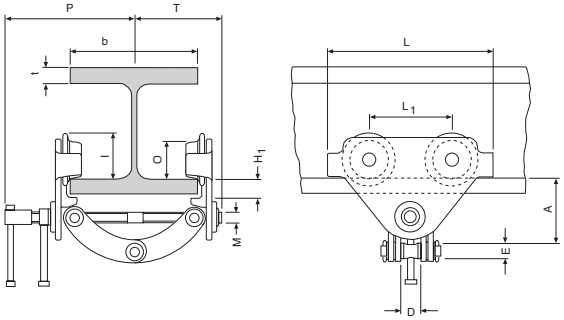

INFO

Les palans et chariot Yale ne sont pas destinés au levage de personne et ne doivent pas être utilisés dans cet objectif.

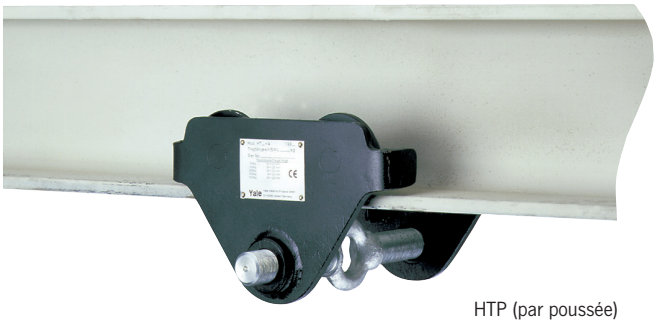

HTP (par poussée)

HTG (par chaîne)

HTP et HTG
Chariots par poussée & par chaîne

Capacité 500 - 20000 kg

Le chariot permet de positionner avec précision ou de déplacer le long du profilé de lourdes charges, par poussée de la charge ou à l'aide d'une chaîne de manœuvre.

Caractéristiques

- Excellente aptitude au roulement grâce à des galets usinés montés sur roulement à billes étanches et graissés.
- Large gamme de réglage pour s'adapter aux différentes largeurs des poutres et profilés (par exemple IPN, IPE et HE).
- Les réglages se font via la traverse de charge filetée à ses 2 extrémités. L'œil central permet l'accrochage du palan. Un fois fixé, l'écartement est verrouillé.
- Les galets du chariot sont conçus pour des profilés à ailes inclinées avec un angle maximal de 14°(DIN 1025 – part 1).

Options

jusqu'à 20000 kg:

- Guide chaîne de manoeuvre rotatif
- Chaîne de manœuvre en inox
- Modèle résistant à la corrosion
- Frein de parking permettant de sécuriser la position du chariot (position de parking sur les bateaux).

toutes les capacités:

- Butées

EXTENSION DE GAMME

HAUTE CAPACITE!

30000 - 50000 kg

INFO

Les palans et chariot Yale ne sont pas destinés au levage de personne et ne doivent pas être utilisés dans cet objectif.

Données techniques HTP

Modèle	Art.-No.	Capacité kg	Taille	Largeur de fer b mm	Epaisseur profile t max. mm	Rayon de courbure min. m	Effort à la CMU daN	Poids kg	Poids avec frein de parking kg
HTP 500	N05141273	500	A	50 - 220	25	0.9	–	8.0	14.5
HTP 1000	N05141274	1000	A	50 - 220	25	0.9	–	9.0	17.0
HTP 2000	N05141275	2000	A	66 - 220	25	1.15	–	16.0	24.0
HTP 3000	N05141276	3000	A	74 - 220	25	1.4	–	32.0	41.2
HTP 5000	N05141277	5000	A	90 - 220	25	1.8	–	48.0	58.5
HTP 500	N05148305	500	B	160 - 300	40	0.9	–	10.6	17.1
HTP 1000	N05148306	1000	B	160 - 300	40	0.9	–	12.0	20.0
HTP 2000	N05148307	2000	B	160 - 300	40	1.15	–	19.3	27.3
HTP 3000	N05148308	3000	B	160 - 300	40	1.4	–	35.8	45.0
HTP 5000	N05148309	5000	B	180 - 300	40	1.8	–	52.2	62.7

Données techniques HTG

Modèle	Art.-No.	Capacité kg	Taille	Largeur de fer b mm	Epaisseur profile t max. mm	Rayon de courbure min. m	Effort à la CMU daN	Poids[1] kg	Poids[1] avec frein de parking kg
HTG 500	N05300006	500	A	50 - 220	25	0.9	3	97	16.2
HTG 1000	N05300007	1000	A	50 - 220	25	0.9	6	11.2	19.2
HTG 2000	N05300008	2000	A	66 - 220	25	1.15	7	18.0	26.0
HTG 3000	N05300009	3000	A	74 - 220	25	1.4	7	35.4	44.6
HTG 5000	N05300010	5000	A	90 - 220	25	1.8	9	51.8	62.3
HTG 500	N05300011	500	B	160 - 300	40	0.9	3	12.6	19.1
HTG 1000	N05300012	1000	B	160 - 300	40	0.9	6	14.1	22.1
HTG 2000	N05300013	2000	B	160 - 300	40	1.15	7	21.3	29.3
HTG 3000	N05300014	3000	B	160 - 300	40	1.4	7	39.2	48.4
HTG 5000	N05300015	5000	B	180 - 300	40	1.8	9	56.0	66.5
HTG 8000	N05300016	8000	B	125 - 310	40	1.8	14	104.0	–
HTG 10000	N05300017	10000	B	125 - 310	40	1.8	14	104.0	–
HTG 15000	N05300018	15000	B	125 - 310	40	5.0	29	230.0	–
HTG 20000	N05300019	20000	B	125 - 310	40	5.0	29	230.0	–
HTG 30000	192045613	30000	B	175 - 305	34	1.6	24	248.0	–
HTG 50000	192045614	50000	B	175 - 305	34	5.1	25	489.0	–

[1] Poids HTG:sans chaîne de manoeuvre

Disponible en version ATEX

Dimensions HTP

Modèle	HTP 500-A	HTP 1000-A	HTP 2000-A	HTP 3000-A	HTP 5000-A	HTP 500-B	HTP 1000-B	HTP 2000-B	HTP 3000-B	HTP 5000-B
A, mm	77	82.5	98.5	114	132.5	92	97.5	113.5	129	147.5
D, mm	16	17	22	26	33	16	17	22	26	33
D1, mm	25	30	40	48	60	25	30	40	48	60
D2, mm	30	35	47	58	70	30	35	47	58	70
F1, mm	57.5	57.5	57.5	57.5	57.5	57.5	57.5	57.5	57.5	57.5
H1, mm	30.5	30.5	30.5	30	30	45.5	45.5	45.5	45	49.5
I (HTP), mm	71.5	71.5	95.5	131	142.5	71.5	71.5	95.5	131	142.5
L, mm	260	260	310	390	450	260	260	310	390	450
L1, mm	130	130	150	180	209	130	130	150	180	209
O, mm	60	60	80	112	125	60	60	80	112	125
P1, mm	168	168	168	168	168	168	168	168	168	168
P2, mm	146	150	155	160	167.5	177	177	177	180	187.5
L3, mm	346	346	396	476	556	346	346	396	476	556

Dimensions HTG

Modèle	HTG 500-A	HTG 1000-A	HTG 2000-A	HTG 3000-A	HTG 5000-A	HTG 500-B	HTG 1000-B	HTG 2000-B	HTG 3000-B	HTG 5000-B
A, mm	77	82.5	98.5	114	132.5	92	97.5	113.5	129	147.5
D, mm	16	17	22	26	33	16	17	22	26	33
D1, mm	25	30	40	48	60	25	30	40	48	60
D2, mm	30	35	47	58	70	30	35	47	58	70
F (HTG), mm	91.5	91.5	90.5	107.5	149.5	91.5	91.5	90.5	107.5	149.5
F1, mm	57.5	57.5	57.5	57.5	57.5	57.5	57.5	57.5	57.5	57.5
H1, mm	30.5	30.5	30.5	30	30	45.5	45.5	45.5	45	45
I (HTG), mm	76.5	76.5	98	132.5	148.5	76.5	76.5	98	132.5	148.5
L, mm	260	260	310	390	450	260	260	310	390	450
L1, mm	130	130	150	180	209	130	130	150	180	209
O, mm	60	60	80	112	125	60	60	80	112	125
P (HTG), mm	110	110	110	110	110	110	110	110	110	110
P1, mm	168	168	168	168	168	168	168	168	168	168
P2, mm	146	150	155	160	167.5	187	187	189.5	191.5	191.5
L3, mm	346	346	396	476	556	346	346	396	476	556
P3, mm	194	194	194	195	195	194	194	194	195	195

Dimensions HTG

Modèle	HTG 8000-B	HTG 10000-B	HTG 15000-B	HTG 20000-B	HTG 30000-B	HTG 50000-B
A, mm	276	276	270	270	261	310
B, mm	52	52	70	70	65	100
D, mm	30	30	35	35	35	60
D1, mm	80	80	110	110	90	125
D2, mm	114	114	155	155	125	195
F (HTG), mm	113	113	113	113	93	93
F1, mm	77	77	–	–	–	–
H1, mm	45	45	45	45	40	40
I (HTG), mm	170	170	170	170	224	224
L, mm	430	430	870	870	625	1.260
L1, mm	200	200	200	200	296	296
L2, mm	–	–	115	115	164.5	164.5
O, mm	150	150	150	150	196	196
P (HTG), mm	163	163	163	163	165	165
P1, mm	193	193	–	–	–	–
T, mm	270	270	270	270	333	343
L3, mm	536	536	976	976	–	–

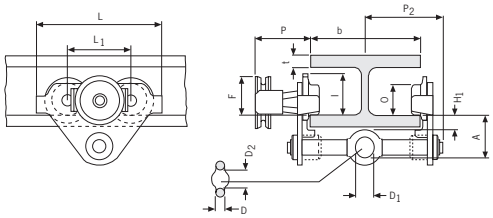

HTP/G, 500 - 5000 kg

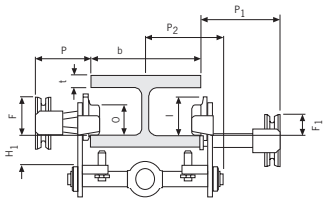

HTP/G, 500 - 5000 kg,
avec frein de parking

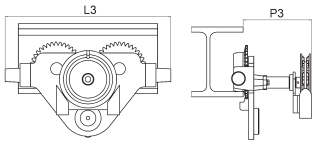

HTG, 500 - 5000 kg,
avec guide chaîne et butées

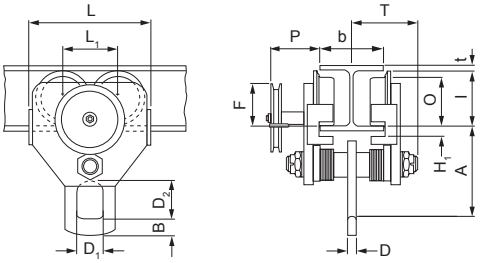

HTG, 10000 kg

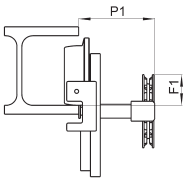

HTG, 10000 kg,
avec frein de parking

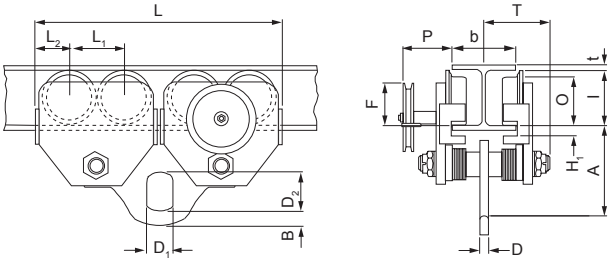

HTG, 15000 - 20000 kg

EXTENSION DE GAMME

HAUTE CAPACITE!

30000 - 50000 kg

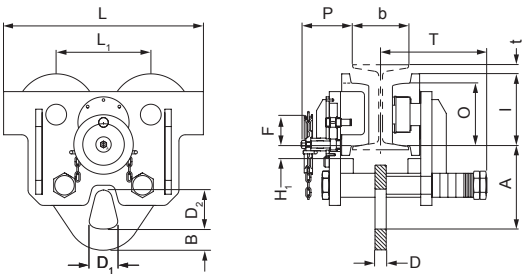

HTG, 30000 kg

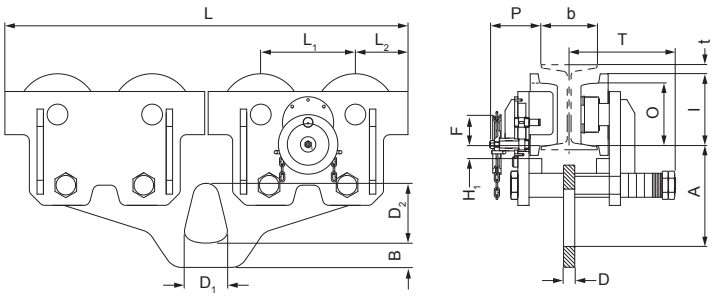

HTG, 50000 kg

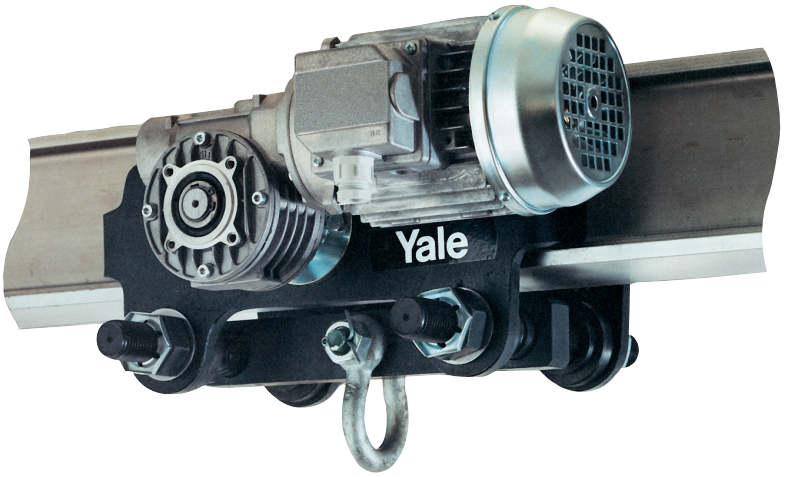

VTE-U, VTEF-U
Chariot électrique

Capacité 1000 - 5000 kg

Recommandé pour les charges supérieures 1000 kg, pour le déplacement sur de longues distances ou en cas d'utilisation fréquente. Convient à tous les palans grâce à l'accrochage universel par manille.

Le moteur de translation assure un déplacement souple et auto-freiné grâce à sa transmission par engrenage – un frein moteur séparé n'est pas nécessaire.

Caractéristiques

- Tension de service standard : 400 V, 3 phases, 50 Hz.
- Les moteurs 1 vitesse peuvent être reconnectés sur du 230 V, 3 phases,
- Moteurs IP 55 protégé contre la poussière et les jets d'eau.
- Boîte à bouton IP 65.
- Compact et résistant avec une hauteur perdue réduite.
- Galets en acier haute résistance. Roulement fluide résultant de galets usinés et d'un guidage par roulement à billes. Fonctionnement silencieux grâce à la surface traitée mécaniquement et aux paliers à billes.
- Systèmes antichute et anti-déraillement de série
- Réglable facilement pour s'adapter à une large gamme de profilés grâce aux traverses filetées.

Options

- Contrôle basse tension (42 V)
- Butées caoutchouc
- Tension 230 V, monophasé

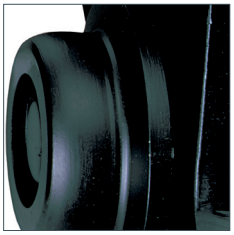

Roue avec profil concave

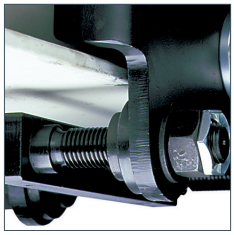

Traverse filetée

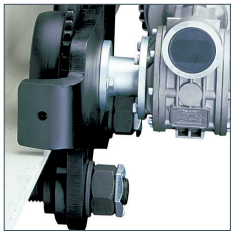

Dispositif antichute avec possibilité d'y fixer des butée

INFO

Les palans et chariot Yale ne sont pas destinés au levage de personne et ne doivent pas être utilisés dans cet objectif.

Données techniques VTE-U, VTEF-U

Modèle	Art.-No.	Capacité kg	Vitesse de translation m/min	Puissance moteur kW	Largeur de fer A[2] mm	Epaisseur de fer t max. mm	Rayon de courbure par type de fer A / B[2] m	Poids par type de fer A / B[2] kg
VTE 1-A-18/U[1]	N06409625	1000	18[1]	0.18	58 - 180	19	0.9/0.9	19.5/25.2
VTEF 1-A-18/4,5/U[1]	N06409943	1000	18/4.5[1]	0.18/0.06	58 - 180	19	0.9/0.9	19.5/25.2
VTE 2-A-18/U[1]	N06409626	2000	18[1]	0.18	58 - 180	19	1.15/1.15	26/30.2
VTEF 2-A-18/4,5/U[1]	N06409945	2000	18/4.5[1]	0.18/0.06	58 - 180	19	1.15/1.15	26/30.2
VTE 3-A-11/U	N06409939	3000	11	0.37	74 - 180	27	1.5/1.4	51/53
VTEF 3-A-11/2,8/U	N06409947	3000	11/2.8	0.3/0.09	74 - 180	27	1.5/1.4	51/53
VTE 5-A-11/U	N06409941	5000	11	0.37	98 - 180	27	2.0/1.8	77/80
VTEF 5-A-11/2,8/U	N06409949	5000	11/2.8	0.3/0.09	98 - 180	27	2.0/1.8	77/80

[1] 11 ou 11/2.8 m/min. de vitesse de levage sur demande [2] Chariots avec largeur de fer B sont disponibles pour fer de largeur 180 - 300 mm

Dimensions VTE-U, VTEF-U

Modèle	VTE 1-A-18/U	VTE 2-A-18/U	VTE 3-A-11/U	VTE 5-A-11/U
A, mm	113	115	139	161
B, mm	b + 50	b + 54	b + 60	b + 70
C, mm	49	47	57	60
D, mm	16	16	19	22
E, mm	187	187	202	202
F, mm	94	94	94	94
G, mm	43	43	51	58
H, mm	129	128	144	178
H1, mm	24	24	32	32
I, mm	77	98	133	149
L1, mm	130	150	180	209
M, mm	155	180	208	263
N1G, mm	255	255	292	292
N2G, mm	263	263	296	296
O, mm	60	80	112	125
P, mm	123	123	129	121
Q, mm	145/205[3]	153/213[3]	160/220[3]	182/242[3]

[3] avec largeur de fer B

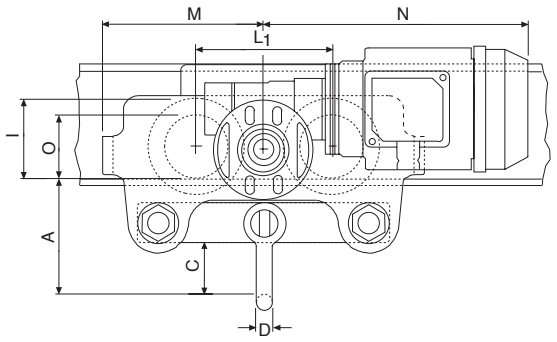

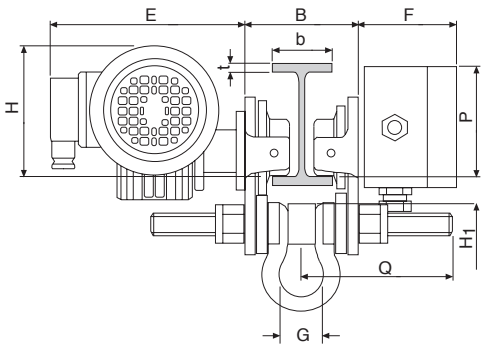

INFO

Information générale sur les palans électriques à chaîne

En plus des critères de sélection habituels tels que la CMU, la vitesse de levée et les dimensions, il faut également considérer ce qui suit:

1. Choix du moteur selon FEM 9.683

En plus du couple, le critère décisif pour choisir un moteur électrique est la chaleur qu'il génère. Ici nous faisons la distinction entre 2 modes opératoires:

1.1 Service intermittent

Dans ce cas le moteur est conçu pour une série de cycles opératoires égaux consistant en des périodes de levage à charge constante et à des périodes de repos. La génération de chaleur dépend de la sévérité des cycles de charge, d'où la relation entre le temps en charge, le temps total en opération et le nombre d'utilisation par heure.

$$ED = \frac{\text{Temps en opération}}{\text{Temps en opération + Temps au repos}} \ \%$$

Le nombre de cycles qui peuvent être effectués à la CMU est calculé comme suit :

$$S \approx 0.3 \times \frac{ED \times V}{H}$$

S = Nombre de cycles par heure

ED = Facteur de marche en %

V = Vitesse de levée en m/min

H = hauteur moyenne de levée en m

Un cycle correspond à une montée de la charge, à une descente et un temps de repos. Il faut s'assurer que la hauteur de levée n'est pas supérieure à la durée permise par le pourcentage de temps en opération pour un cycle de 10 minutes

$$H \leq \frac{ED \times V}{20}$$

et que le nombre d'utilisation par cycle n'est pas dépassé. Il est généralement admis que ce nombre et de 6 opérations par cycle.

1.2 Service de courte durée

Lorsqu'il existe des conditions de service spécifiques (par ex. hauteur de levée importante), le temps de fonctionnement doit être tel que la température limite admissible du moteur n'est pas dépassée. Pour de tels cas de figure, le service intermittent doit être remplacé par le service de courte durée. Le moteur peut être utilisé jusqu'à 10 démarrage sur une période donnée (30 min avec les produits Yale). Ensuite le moteur doit refroidir jusqu'à température ambiante.

1.3 Exemple de calcul du service intermittent

Palan électrique à chaîne	: CPV 5-8
Vitesse de levée	: 8 m/min
Levée	: 2,8 m
ED	: 50 %
c/h	: 180

Nombre de cycles par heure

$$S = 0.3 \times \frac{50 \times 8}{2.8} = 42.8$$

Hauteur de levée maximale

$$H = 2.8 \leq \frac{50 \times 8}{20} = 20\,m$$

Nombre de démarrage

$$N = \frac{25 \text{ cycles}}{\text{heure}} \times \frac{6 \text{ démarrages}}{\text{cycle}} = 150 \text{ c/h}$$

2. Classement des appareils de levage conformément à la FEM 9.511

Pour bien choisir un appareil de levage, il faut connaître la CMU mais également le facteur de charge. Le facteur de charge indique le temps théorique en opération en pleine charge (CMU):

Classification	FEM ISO	1 Bm M3	1 Am M4	2 m M5	3 m M6
Temps d'utilisation (h)		400	800	1600	3200

Si l'appareils de levage est utilisé avec le bon facteur de charge sa durée de vie attendue est de 10 ans.

Passé ce délai, une révision générale s'impose.

Pour déterminer le facteur de charge, il faut déterminer les valeurs suivantes:

2.1 Durée moyenne d'utilisation par jour

La durée moyenne d'utilisation par jour peut être estimée ou calculée comme suit :

$$\text{Temps d'utilisation/jour} = \frac{\text{2 x course moyenne du crochet} \times \text{cycles/heure} \times \text{temps d'utilisation/jour}}{\text{60 x vitesse de levage}}$$

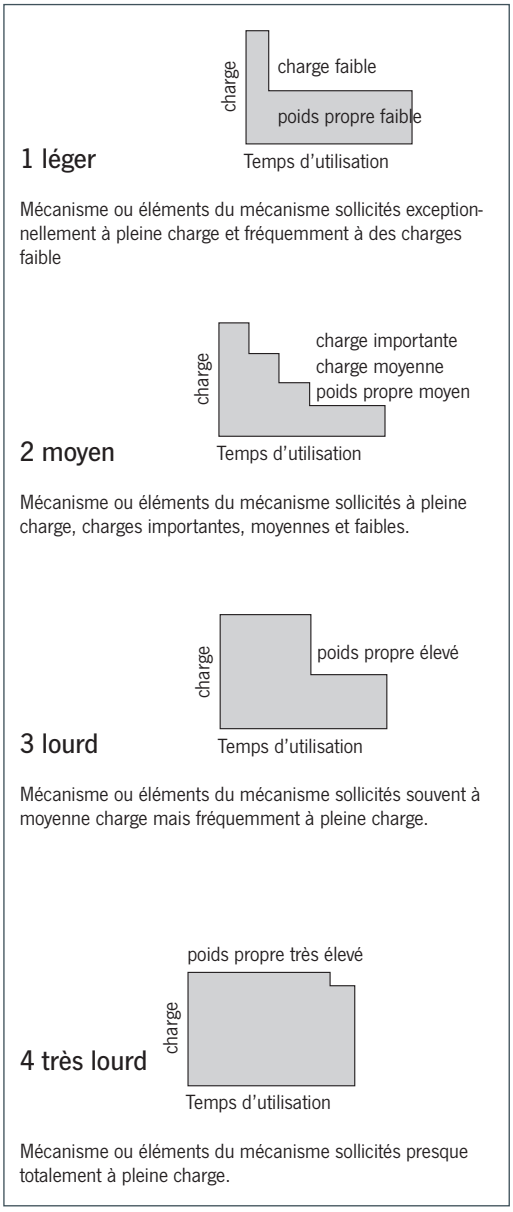

2.2 Spectre de chargement

Le spectre de chargement représente la proportion de levées à pleine charge, charge moyenne et charge faible. Il peut être estimé ou calculé selon les diagrammes suivants:

2.3 Classification

La classification est déterminée par la durée en opération et le spectre de chargement:

Spectre	Nb heure moyen par jour ouvré		
1 léger	jusqu'à 2	2-4	4-8
2 moyen	jusqu'à 1	1-2	2-4
3 lourd	jusqu'à 0.5	0.5-1	1-2
4 très lourd	jusqu'à 0.25	0.25-0.5	0.5-1
Classification FEM/ISO	1 Bm/M3	1 Am/M4	2 m/M5

INFO

Protection IP selon la norme EN 60529

En fonction des conditions d'utilisation et environnementales, l'effet nocif de l'eau, de particules et de poussière en contact avec des éléments mobiles à l'intérieur du moteur doit être empêché grâce à une protection adaptée.

L'indice de protection est indiqué par un code composé des lettres IP et de deux chiffres.

Cette protection s'applique sur l'équipement où elle est mentionnée.

L'indice de protection peut varier dans le cas d'une autre installation ou d'un autre montage.

Protection	1er chiffre		2ème chiffre
	Contact protection	Pénétration corps étrangers	Projection eau
IP 44	Contact outil ou similaire	Corps solides de plus de 1 mm de Ø	Projections toutes directions
IP 50	Protection contre les contacts	Dépôts nocifs de poussière	Aucune protection
IP 54	Contact outil ou similaire	Corps solides de plus de 1 mm de Ø	Projections toutes directions
IP 55	Protection contre les contacts	Dépôts nocifs de poussière	Jets d'eau toutes directions
IP 56	Protection contre les contacts	Dépôts nocifs de poussière	Inondation temporaire
IP 65	Protection contre les contacts	Contre pénétration de poussières	Jets d'eau toutes directions

Protection contre les corps solides et les poussières

1er chiffre 0 **Pas de protection**
Aucune protection contre le contact de corps solides ou la pénétration de poussières.

1er chiffre 1 **Protection contre les corps solides > 50 mm**
Protection contre les contacts accidentels de corps solides dont la taille est supérieure à 50 mm.

1er chiffre 2 **Protection contre les corps solides > 12,5 mm**
Protection contre les contacts accidentels ou la pénétration de corps solides dont la taille est supérieur à 12,5 mm.

1er chiffre 3 **Protection contre les corps solides > 2,5 mm**
Protection contre les contacts accidentels ou la pénétration de corps solides dont la taille est supérieur à 2,5 mm.

1er chiffre 4 **Protection contre les corps solides > 1 mm**
Protection contre les contacts accidentels ou la pénétration de corps solides dont la taille est supérieur à 1 mm.

1er chiffre 5 **Protection contre les poussières**
Protection totale contre les contacts accidentels et partielle contre la pénétration de poussières.

1er chiffre 6 **Totalement protégé contre la poussière**
Protection totale contre les contacts accidentels et contre la pénétration de poussières.

Protection contre les liquides

2ème chiffre 0 **Pas de protection**
Aucune protection contre l'eau

2ème chiffre 1 **Protection contre les chutes verticales de gouttes d'eau**
Droplets of condensed water falling on the enclosure shall have no harmful effects.

2ème chiffre 2 **Protection contre les gouttes d'eau jusqu'à 15°de la verticale**
Protection contre les gouttes d'eau tombant avec un angle de 15°.

2ème chiffre 3 **Protection contre l'eau de pluie jusqu'à 60° de la verticale**
Protection contre la pluie tombant avec un angle jusqu'à 60°.

2ème chiffre 4 **Protection contre les projections d'eau toutes directions**
Protection contre les jet d'eau venant dans toutes les directions.

2ème chiffre 5 **Protection contre les jets d'eau puissants toutes directions**
Protection contre les jets d'eau de toutes directions à la lance (buse de 6,3 mm, distance 2,5 m à 3m, débit 12,5 l/min +/- 5%)

2ème chiffre 6 **rotection contre les jets d'eau très puissants toutes directions**
Protection contre les jets d'eau de toutes directions à la lance (buse de 12,5 mm, distance 2,5 m à 3m, débit 100 l/min +/- 5%)

2ème chiffre 7 **Protection contre l'immersion temporaire**
La pénétration d'eau en quantité nuisible ne sera pas possible lorsque l'équipement est immergé dans l'eau dans des conditions définies de pression et de temps (jusqu'à 1 m de submersion).

2ème chiffre 8 **Protection contre l'immersion permanente**
Matériel submersible dans des conditions spécifiées (immersion prolongée) au delà de 1 m et pendant 30 min.

Questionnaire technique pour déterminer le palan électrique le plus adapté

Société: _____ Date: _____

Mme/Mr: _____ Courriel: _____

Tél.: _____ Fax: _____

Instructions sur l'utilisation

_____

_____

_____

_____

_____

CMU _____

Hauteur de levée

_____

Conditions d'utilisation

- ☐ Normal
- ☐ Humide
- ☐ Poussiéreuse
- ☐ Très salissante
- ☐ Températures particuières _____ °C
- ☐ Humidité importante _____ %

Autres

_____

_____

Durée d'utilisation en opération

_____ Nombre de cycles par heure

_____ Nombre d'heures par jour

_____ Nombre de jours par semaine

_____ Hauteur de levée à chaque cycle

Conditions d'utilisation inhabituelles influençant le choix et la fonction du palan à chaîne électrique:

Type de charge

- ☐ Constant
- ☐ Variable
- ☐ Chocs
- ☐ Vibration
- ☐ Statique

Type de chariot

- ☐ Motor
- ☐ Manual

Crochet ☐

Autre ☐

Tension

- ☐ 400 V
- ☐ 230 V
- ☐ Triphasé
- ☐ Monophasé

Fréquence réseau

- ☐ 50 Hz
- ☐ 60 Hz

Indice de protection

- ☐ IP 54
- ☐ Autre

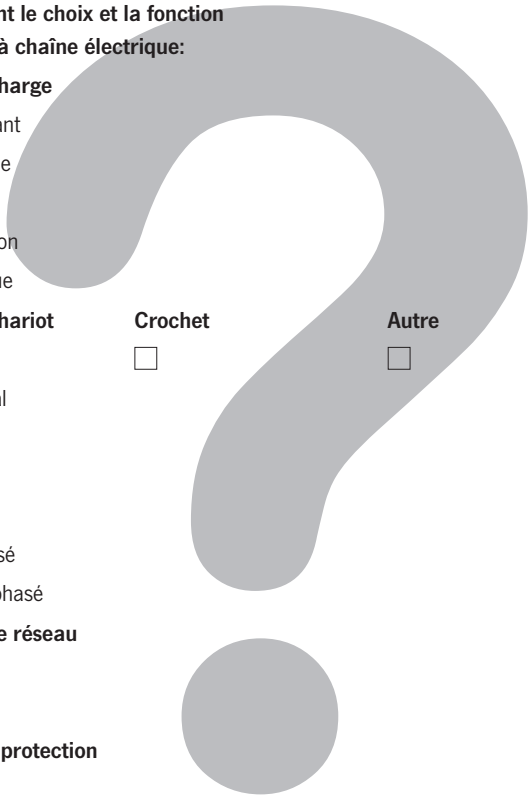

Palan électrique à chaîne CPS

Capacité 125 - 500 kg

Le CPS est le palan électrique à chaîne le plus petit et le plus léger de la gamme Yale. Sa fiabilité combinée à son design compact en font l'appareil idéal pour un grand nombre d'applications: construction, services et tout autre secteur industriel pour déplacer des charges légères à moyennes.

Caractéristiques

- Classification FEM: 1 Am/M4 ou 1 Bm/M3 à 230 V, monophasé 50 Hz. Sur demande, classification FEM supérieure en déclassant le palan à une CMU inférieure.
- Circuit de commande très basse tension 48 V.
- La version standard est fournie avec la boite à boutons.
- Garantie 2 ans (sauf pièces d'usure).
- Protection thermique du moteur en standard.
- Facteur de marche (ED) 30 % et 25 % pour 230 V monophasé, 50 Hz.
- Frein électromagnétique maintenant la charge en toute sécurité même en cas de panne électrique.
- Tension standard :
  - 400 V triphasé 50 Hz. le 125 kg également disponible en 230 V monophasé 50 Hz.
- Protection IP 54, contre la pénétration de poussières et les projections d'eau.
- Protection IP 65 pour la boite à boutons, contre la pénétration de poussières et les jets d'eau.
- Protection contre les surcharges par limiteur de couple pour une plus grande durée de vie.
- Carter en aluminium solide revêtu époxy.
- Hauteur perdue réduite pour application en espace confiné.
- Chaîne de charge zinguée garantissant sécurité et résistance à l'usure conformément aux normes nationales et internationales actuellement en vigueur.
- Noix de chaîne à 10 encoches permettant un défilement en douceur de la chaîne et diminuant considérablement son usure.
- Crochets haut et bas forgés dans un acier haute résistance offrent une longue durée de vie et équipés de linguets de sécurité.

Options

- Chaîne de charge en inox (sans réduction de la CMU).
- Bac à chaîne
- Chariot manuel et électrique
- Connections pour la ligne d'alimentation.

Données techniques CPS

Modèle	Code EAN 4025092*	CMU kg/ nombre de brins	Course standard m	Dimensions chaîne d x p mm	Classification FEM/ISO	Vitesse de levage m/min	Puissance moteur kW	Poids kg	Tension d'alimentation
CPS 1-4	*076654	125/1	3	4 x 12.2	1 Bm/M3	4	0.10	11.5	230 V/1 Ph/50 Hz
CPS 1-10	*076661	125/1	3	4 x 12.2	1 Am/M4	10	0.25	11.5	400 V/3 Ph/50 Hz
CPS 2-6	*076678	250/1	3	4 x 12.2	1 Am/M4	6	0.28	11.5	400 V/3 Ph/50 Hz
CPS 5-3	*076685	500/2	3	4 x 12.2	1 Am/M4	3	0.28	12.5	400 V/3 Ph/50 Hz

Dimensions du modèle CPS

Modèle	CPS 1-4	CPS 1-10	CPS 2-6	CPS 5-3
A, mm	276	276	276	303
B, mm	98	98	98	146
C, mm	159	159	159	159
D, mm	75	75	75	60
E, mm	76	76	76	91
F, mm	160	160	160	160
G, mm	227	227	227	227
H, mm	103	103	103	103
I, mm	52	52	52	52
J [1], mm	1905	1905	1905	1905
X, mm	25	25	25	25
Y, mm	14	14	14	14
Z, mm	21	21	21	21

[1] Dimensions pour course standard (3m)

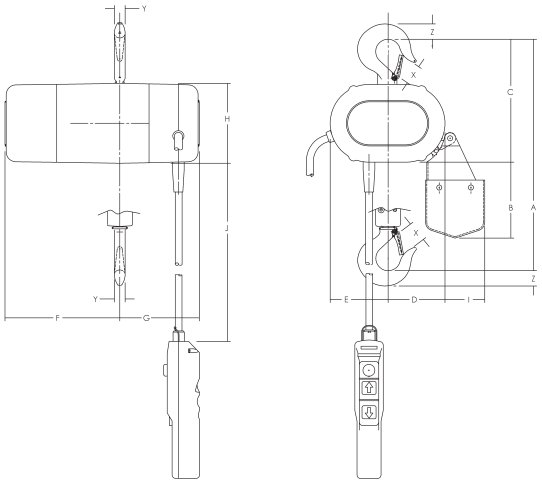

Le plus petit et le plus léger palan électrique pour un grand nombre d'applications.

INFORMATION

Les palans et chariot Yale ne sont pas destinés au levage de personnes et ne doivent pas être utilisés dans cet objectif.

Yale *CPV*

Palan électrique à chaîne avec crochet de suspension ou chariot intégré

Capacité 125 - 5000 kg

Le palan électrique à chaîne CPV allie design moderne et innovation technique. Sa construction robuste fait de cette série un outil polyvalent pour applications professionnelles. Les fins de course haut et bas intégrés prolongent considérablement la durée de vie du limiteur de couple.

Caractéristiques

- Sécurité de service augmentée grâce à la tension de commande de 42 V (contrôle très basse tension) et la boîte à bouton IP 65.
- Fin de course haut et bas, ce qui prolonge considérablement la durée de vie du limiteur, du moteur et du réducteur.
- La protecion contre la surcharge (limiteur de couple) est inclus dans tous les CPV pour une meilleure sécurité.
- Frein électromagnétique maintenant la charge en toute sécurité même en cas de panne d'électricité.
- Différents types de suspension sont disponibles, tels que le crochet haut, ou le chariot intégré. Un retour vers un autre type de suspension est possible.
- Longueur de chaîne (hauteur de levage) à la demande.
- Lubrification du réducteur par bain d'huile et train d'engrenage hélicoïdal cémenté, pour garantir un fonctionnement doux et une durée vie augmentée. Pour les CPV/F 2-8, 5-4, CPV 2-4 et 5-2 le train d'engrenage est lubrifié par de la graisse.
- Guide chaîne en acier
- Guide chaîne en POM pour les palans CPV/F 2-8 et 5-4 et aussi CPV 2-4 et 5-2.
- Protection IP 55 contre la pénétration de poussières et la projection d'eau.
- Garanti 2 ans (sauf pièces d'usure) et carter lubrifié à vie.

INFO

Lignes d'alimentation p 160-161.

Les palans et chariot Yale ne sont pas destinés au levage de personnes et ne doivent pas être utilisés dans cet objectif.

Options

- Autres tensions d'alimentations
- Bac à chaîn souple
- Ligne d'alimentation, prises CE
- Radio commande
- Boite à boutons murale
- Boite à boutons débrochable
- Commande de contrôle pour synchroniser plusieurs palans
- Interrupteur de fin de course rotatif pour remplacer les interrupteurs de fin de course standards.
- Régulateur de fréquence
- Crochet tournant à 90°
- Capteurs thermiques

Optional:
avec anneau
de suspension

GAMME COMPLETE CPV

CAPACITES
125 - 5000 KG

AVEC

CROCHET DE SUSPENSION EN STANDARD,

ANNEAU DE SUSPENSION EN OPTION,

CHARIOT PAR POUSSEE, PAR CHAINE OU ELECTRIQUE

Option:
Radio commande

Données techniques CPV/CPVF - 400 V, triphasé, 50 Hz

Capacité kg	Modèle	Nombre de brins	Dimensions de la chaîne d x p mm	Classification FEM/ISO	Vitesse de levage principale m/min	Vitesse de levage secondaire m/min	Puissance moteur kW	Facteur de marche ED %	Poids avec course standard (3 m) [1] fixe à crochet kg	avec chariot manuel [2] kg	avec chariot électrique [3] kg
125	CPV 2-8	1	4 x 12.2	3 m/M6	8	–	0.37	75	17	26	31
125	CPVF 2-8	1	4 x 12.2	3 m/M6	8	2	0.37/0.09	50/25	18	27	32
250	CPV 2-8	1	4 x 12.2	1 Am/M4	8	–	0.37	50	17	26	31
250	CPVF 2-8	1	4 x 12.2	1 Am/M4	8	2	0.37/0.09	33/17	18	27	32
250	CPVF 2-18	1	5x15.1	1 Am/M4	18	4.5	0.75/0.18	33/17	27	42	50
320	CPV 5-8	1	5 x 15.1	3 m/M6	8	–	0.75	67	26	41	49
320	CPVF 5-8	1	5 x 15.1	3 m/M6	8	2	0.75/0.18	45/22	27	42	50
500	CPV 5-4	2	4 x 12.2	1 Am/M4	4	–	0.37	50	20	29	34
500	CPVF 5-4	2	4 x 12.2	1 Am/M4	4	1	0.37/0.09	33/17	21	30	35
500	CPV 5-8	1	5 x 15.1	1 Am/M4	8	–	0.75	50	26	41	49
500	CPVF 5-8	1	5 x 15.1	1 Am/M4	8	2	0.75/0.18	33/17	27	42	50
500	CPVF 5-18	1	7.1 x 20.5	1 Am/M4	18	4.5	1.5/0.37	33/17	59	78	85
630	CPV 10-8	1	7.1 x 20.5	3 m/M6	8	–	1.5	67	58	77	84
630	CPVF 10-8	1	7.1 x 20.5	3 m/M6	8	2	1.5/0.37	45/22	59	78	85
1000	CPV 10-4	2	5 x 15.1	1 Am/M4	4	–	0.75	50	28	43	51
1000	CPVF 10-4	2	5 x 15.1	1 Am/M4	4	1	0.75/0.18	33/17	29	44	52
1000	CPV 10-8	1	7.1 x 20.5	1 Am/M4	8	–	1.5	50	58	77	84
1000	CPVF 10-8	1	7.1 x 20.5	1 Am/M4	8	2	1.5/0.37	33/17	59	78	85
1500	CPV 20-4	2	7.1 x 20.5	2 m/M5	4	–	1.5	62	63	82	89
1500	CPVF 20-4	2	7.1 x 20.5	2 m/M5	4	1	1.5/0.37	41/21	64	83	90
2000	CPV 20-4	2	7.1 x 20.5	1 Am/M4	4	–	1.5	50	63	82	89
2000	CPVF 20-4	2	7.1 x 20.5	1 Am/M4	4	1	1.5/0.37	33/17	64	83	90
2000	CPVF 25-8	1	11.3 x 31	2 m/M5	8	2	3.6/0.9	39/20	85	147	161
2500	CPVF 25-8	1	11.3 x 31	1 Am/M4	8	2	3.6/0.9	33/17	85	147	161
3200	CPVF 50-4	2	11.3 x 31	3 m/M6	4	1	3.6/0.9	44/22	98	160	174
5000	CPVF 50-4	2	11.3 x 31	1 Am/M4	4	1	3.6/0.9	33/17	98	160	174

CPV - 230 V, monophasé, 50 HZ

125	CPV 2-4	1	4 x 12.2	3 m/M6	4	–	0.37	35
250	CPV 2-4	1	4 x 12.2	1 Bm/M3	4	–	0.37	25
500	CPV 5-2	2	4 x 12.2	1 Bm/M3	2	–	0.37	25
500	CPV 5-8	1	5 x 15.1	1 Bm/M3	8	–	1.0	25
1000	CPV 10-4	2	5 x 15.1	1 Bm/M3	4	–	1.0	25
1000	CPV 10-4/1	1	7.1 x 20.5	1 Bm/M3	4	–	0.75	25
2000	CPV 20-2	2	7.1 x 20.5	1 Bm/M3	2	–	0.75	25

[1] Autres courses sur demande. [2] Pour chariots type A et B: Poids additionnel pour chariot par chaîne (VTG): 2.5 kg
[3] Pour chariots électriques (VTE) 2 vitesses +2.0 kg

Bac à chaîne en option

Chariots

Pour modèle	Tous les chariots: Capacité du chariot kg	Taille	Largeur de fer b mm	Epaisseur de fer max. mm	Rayon de courbure min. m	Chariot électrique: Vitesse de translation m/min 50 Hz	Moteur kW 50 Hz
CPV/CPVF 2-8/5-4, CPV 2-4/5-2	500	A	58 - 180	19	0.9	11 or 18	0.09
CPV/CPVF 2-8/5-4, CPV 2-4/5-2	500	B	180 - 300	19	0.9	11 or 18	0.09
CPV/CPVF 5-8/10-4, CPVF 2-18	1000	A	58 - 180	19	0.9	18 or 18/4.5 [1]	0.18 or 0.18/0.06
CPV/CPVF 5-8/10-4, CPVF 2-18	1000	B	180 - 300	19	0.9	18 or 18/4.5 [1]	0.18 or 0.18/0.06
CPV/CPVF 10-8/20-4, CPVF 5-18, CPV 10-4/1, 20-2	2000	A	58 - 180	19	1.15	18 or 18/4.5 [1]	0.18 or 0.18/0.06
CPV/CPVF 10-8/20-4, CPVF 5-18, CPV 10-4/1, 20-2	2000	B	180 - 300	19	1.15	18 or 18/4.5 [1]	0.18 or 0.18/0.06
CPVF 25-8/50-4	5000	A	98 - 180	27	2.0	11 or 11/2.8	0.37 or 0.3/0.09
CPVF 25-8/50-4	5000	B	180 - 300	27	1.8	11 or 11/2.8	0.37 or 0.3/0.09

[1] Alternativement 11 ou 11/2.8 m/min

Yale *CPV*

Options et caractéristiques spécifiques

POUR AMBIANCE CORROSIVE ET AGROALIMENTAIRE

- Chaine de charge inox.
- Crochet de charge inox pour versions 1 brin.
- Moufle bas zingué ou cuivré pour versions 2 brins.
- Chariot zingué et/ou finition epoxy 2 composants.
- Huile ou graisse alimentaire (H1).
- Housse de protection textile pour palan et chariot.

POUR LEVAGE SYNCHRONISE

Yale propose des solutions pour le levage de deux, ou plus, palans en simultané. En fonction de l'application l'ensemble doit répondre à des besoins très exigeants.

- Commande par radio ou filaire.
- Sélection du mouvement: seul ou par groupe.
- Sur chariot ou palan
- Chariot couplés.

Contacter Columbus McKinnon pour définir la meilleure solution.

POUR CHARGE STATIONNAIRE AU DESSUS DE PERSONNES

Columbus McKinnon propose des palans électriques Yale conçus pour le maintien de charges au dessus de personnes, conformément à la norme EN 14492-2:2019.

Nous proposons la gamme CPV ... DB avec double frein, avec capacités de 125 kg à 1000 kg.

POUR PONTS ROULANTS

- Frein de parking pour chariots.
- Butées caoutchouc pour chariots.
- Suspension sous chariot à 90°.
- Compteur heures de service
- Fin de course de direction sur chariots.
- Klaxon ou signal lumineux lors des déplacements.
- Guirlande d'alimentation ou autre type d'alimentation électrique.
- Suspensions pour rail creux.
- Boîte à boutons pour pont.

Modèle	Art.-No.	Capacité kg	Nombre de brins	Vitesse de levage m/min
CPV 2-8 DB	192054103	125	1	8
CPV 5-4 DB	192054104	250	2	4
CPV 5-8 DB	192054105	250	1	8
CPV 10-4 DB	192054107	500	2	4
CPV 10-8 DB	192054108	500	1	8
CPV 20-4 DB	192054109	1000	2	4

Dimensions CPV/CPVF

Modèle	CPV/CPVF 2-8 CPV 2-4	CPV/CPVF 5-4 CPV 5-2	CPVF 2-18 CPV/CPVF 5-8	CPV/CPVF 10-4	CPVF 5-18 CPV/CPVF 10-8 CPV 10-4/1	CPV/CPVF 20-4 CPV 20-2	CPVF 25-8	CPVF 50-4
A, mm	327	363	357	430	431	528	514	658
A1, mm	163	163	196	196	234	234	288	288
A2 (dimension avec bac à chaîne), mm								
- Taille I (hauteur de levée, m)	343 (15 m)	343 (7.5 m)	476 (10 m)	476 (5 m)	564 (12 m)	564 (6 m)	580 (13 m)	580 (6 m)
- Taille II (hauteur de levée, m)	413 (32 m)	413 (16 m)	526 (22 m)	526 (11 m)	644 (18 m)	644 (9 m)	764 (25 m)	764 (12 m)
- Taille III (hauteur de levée, m)	483 (52 m)	483 (26 m)	606 (40 m)	606 (20 m)	734 (25 m)	734 (12 m)	854 (30 m)	854 (15 m)
- Taille IV (hauteur de levée, m)	–	–	798 (64 m)	798 (32 m)	934 (40 m)	934 (20 m)	–	–
B, mm	23	23	22	29	29	37	37	37
B1, mm	12	12	15	15	20	20	33	33
C, mm	30	30	29	35	35	40	46	46
C1, mm	30	30	38	38	45	45	71	71
C2, mm	105	105	105	105	154	154	194	194
D, mm	16	16	15	21	21	26	35	35
D1, mm	12	12	15	15	15	15	25	25
E, mm	205	205	277	277	326	326	409	409
G, mm	106	126	120	144	140	173	179	179
G1 (taille I), mm	124	124	142	166	175	208	264	264
G1 (taille II), mm	124	124	162	186	175	208	264	264
G1 (taille III), mm	124	124	162	186	175	208	265	265
G1 (taille IV), mm	124	124	162	186	175	208	–	–
H, mm	99	79	157	133	186	154	230	230
H2, mm	92	72	158	158	186	186	230	180
K, mm	215	215	208	208	285	285	335	335
M (taille I), mm	157	157	162	162	209	209	300	300
M (taille II), mm	157	157	197	197	209	209	300	300
M (taille III), mm	157	157	197	197	209	209	301	301
M (taille IV), mm	157	157	197	197	209	209	–	–
N [1], mm	159	159	219	219	274	274	299	299

[1] pour 230 V, monophasé, 50 Hz: environ +35 mm

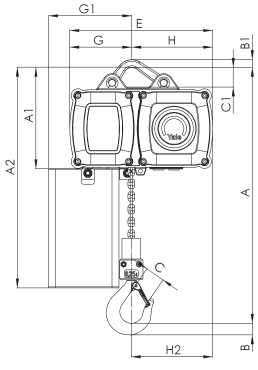

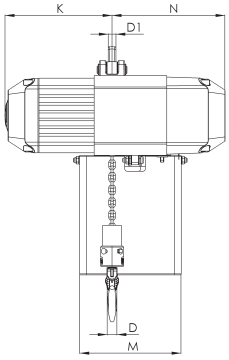

CPV/CPVF
avec anneau de suspension
125 - 2500 kg, 1 brin

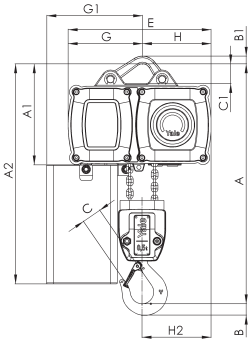

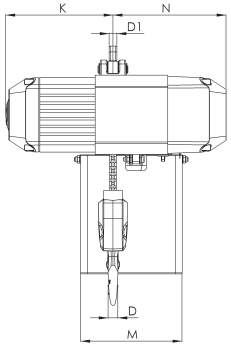

CPV/CPVF
avec anneau de suspension
500 - 5000 kg, 2 brins

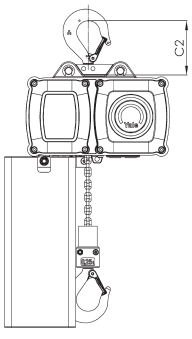

CPV/CPVF
avec crochet de suspension
250 - 2500 kg

Dimensions CPV/CPVF

Modèle	CPV/CPVF 2-8 CPV 2-4	CPV/CPVF 5-4 CPV 5-2	CPVF 2-18 CPV/CPVF 5-8	CPV/CPVF 10-4	CPVF 5-18 CPV/CPVF 10-8 CPV 10-4/1	CPV/CPVF 20-4 CPV 20-2	CPVF 25-8	CPVF 50-4
A3, mm	199	199	228	228	263	263	339	339
A4 (dimension avec bac à chaîne), mm								
-Taille I (hauteur de levée, m)	379 (15 m)	379 (7.5 m)	508 (10 m)	508 (5 m)	593 (12 m)	593 (6 m)	631 (13 m)	631 (6 m)
-Taille II (hauteur de levée, m)	449 (32 m)	449 (16 m)	558 (22 m)	558 (11 m)	673 (18 m)	673 (9 m)	815 (25 m)	815 (12 m)
-Taille III hauteur de levée, m)	519 (52 m)	519 (26 m)	638 (40 m)	638 (20 m)	768 (25 m)	768 (12 m)	905 (30 m)	905 (15 m)
-Taille IV (hauteur de levée, m)	–	–	830 (64 m)	830 (32 m)	968 (40 m)	968 (20 m)	–	–
A5, mm	365	401	389	462	460	558	648	738
b, mm	A = 58 - 180 B = 180 - 300	A = 58 - 180 B = 180 - 300	A = 58 - 180 B = 180 - 300	A = 58 - 180 B = 180 - 300	A = 58 - 180 B = 180 - 300	A = 58 - 180 B = 180 - 300	A = 98 - 180 B = 180 - 300	A = 98 - 180 B = 180 - 300
H1, mm	25	25	24	24	23	23	30	30
H3, mm	113	113	129	129	129	129	178	178
H4 (VTG), mm	95	95	95	95	95	95	149	149
H4 (VTE), mm	142	142	142	142	142	142	121	121
I (chariot par poussée), mm	72	72	72	72	96	96	142	142
I (chariot par chaîne), mm	76	76	77	77	98	98	149	149
L (VTP/VTG), mm	310	310	310	310	360	360	525	525
L1, mm	130	130	130	130	150	150	209	209
L2 (VTE), mm	255	255	255	255	255	255	292	292
L2 (VTEF), mm	222	222	263	263	263	263	296	296
L3, mm	135	135	155	155	180	180	263	263
L4, mm	131	111	173	161	203	203	258	208
O, mm	60	60	60	60	80	80	125	125
P, mm	171	171	180	180	180	180	172	172
P1, mm	236	236	246	246	246	246	233	233
S, mm	b + 50	b + 50	b + 50	b + 50	b + 54	b + 54	b + 70	b + 70
T, mm	94	94	94	94	94	94	94	94
tmax., mm	12	12	19	19	19	19	27	27

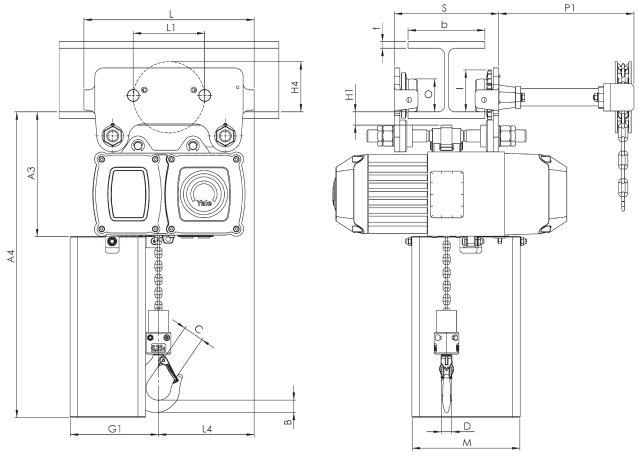

CPV/CPVF
avec chariot manuel intégré par poussée ou par chaîne

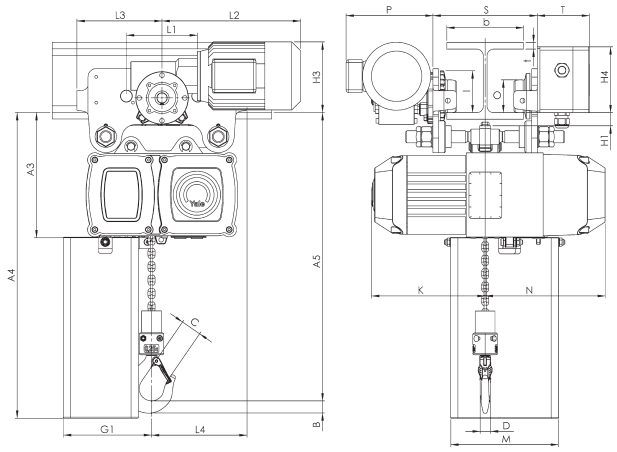

CPV/CPVF
avec chariot électrique intégré

Le produit livré peut différer du produit présenté dans l'image.

CPEF
Palan électrique à chaîne fixe à crochet ou avec chariot intégré

Capacité 1600 - 10000 kg

Les palans électriques à chaîne CPE sont des produits de grande qualité pour applications professionnelles. Ils sont très efficaces et conçus pour une longue durée de vie. Les palans sont composés de 3 blocs qui permettent une maintenance facile et économique.

Caractéristiques

- Classification 1 Am/M4, sauf pour les CPE(F) 20-8, CPE(F) 30-5 et CPE(F) 40-4: classification 1 Bm/M3.
- Commande directe ou très basse tension 42 V.
- Garanti 2 ans (sauf pièces d'usure) et carter lubrifié à vie.
- Protection thermique bimétal (connectée à la commande basse tension).
- Facteur de marche (ED) 40 % pour version 1 vitesse.
- Le réducteur planétaire est équipé d'un frein réglable maintenant la charge en toute sécurité même en cas de panne électrique.
- Tension standard : 400 V triphasé 50 Hz.
- Protection moteur IP 55, isolation classe F.
- Protection boîte à boutons IP 65, contre la pénétration de poussières et les projections d'eau.
- Noix de chaîne à 5 encoches en acier cémenté résistant à l'usure pour garantir un défilement de la chaîne doux et précis.
- En standard, le réducteur planétaire, lubrifié par bain d'huile garantit un fonctionnement sans à-coup.
- Crochets haut et bas forgés dans un acier haute résistance équipés de linguet de sécurité.
- Chaîne de charge zinguée garantissant sécurité et résistance à l'usure conformément aux normes nationales et internationales actuellement en vigueur.

Options

- Chaîne de charge en inox
- Crochet haut à 90°
- Bac à chaîne souple
- Autres tensions de service
- Fin de course haut et bas, avec commande très basse tension.
- Moteur avec plateau de frein inox
- Télécommande radio
- Commande synchronisée pour plusieurs palans
- Chariots manuels et électriques
- Chariot intégré faible hauteur perdue
- Ligne d'alimentation

CPEF 100-2
Palan électrique à chaîne avec crochet de suspension ou chariot intégré

Le CPE 100-2 est composé de deux CPE 50-2.

Ils sont assemblés par une structure porteuse.

Ils sont disponibles avec un crochet haut ou équipés d'un chariot électrique.

En standard, fin de course haut et bas.

En standard contrôle très basse tension 42 V.

Options

- Chaîne de charge inox.
- Bac à chaînes souple.
- Autres tensions de service.
- Moteur avec frein inox.
- Télécommande radio.
- Alimentation électrique

INFO

Les palans répondent aux exigences de la Directive Machines 2006/42/CE.

Le produit livré peut différer du produit de la photo.

Noix de chaîne à 5 encoches usinées pour un déroulement doux et précis de la chaîne.

Raccordement universel pour crochets, chariots ou structures.

Moufle 2 brins pour CMU de 3200 à 5000 kg.

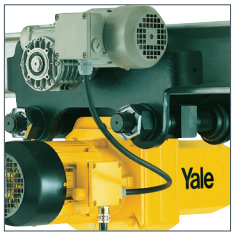

Palan sur chariot électrique. Chariot par poussée et par chaîne également disponibles.

Option:

Bac à chaîne textile résistant à l'usure.

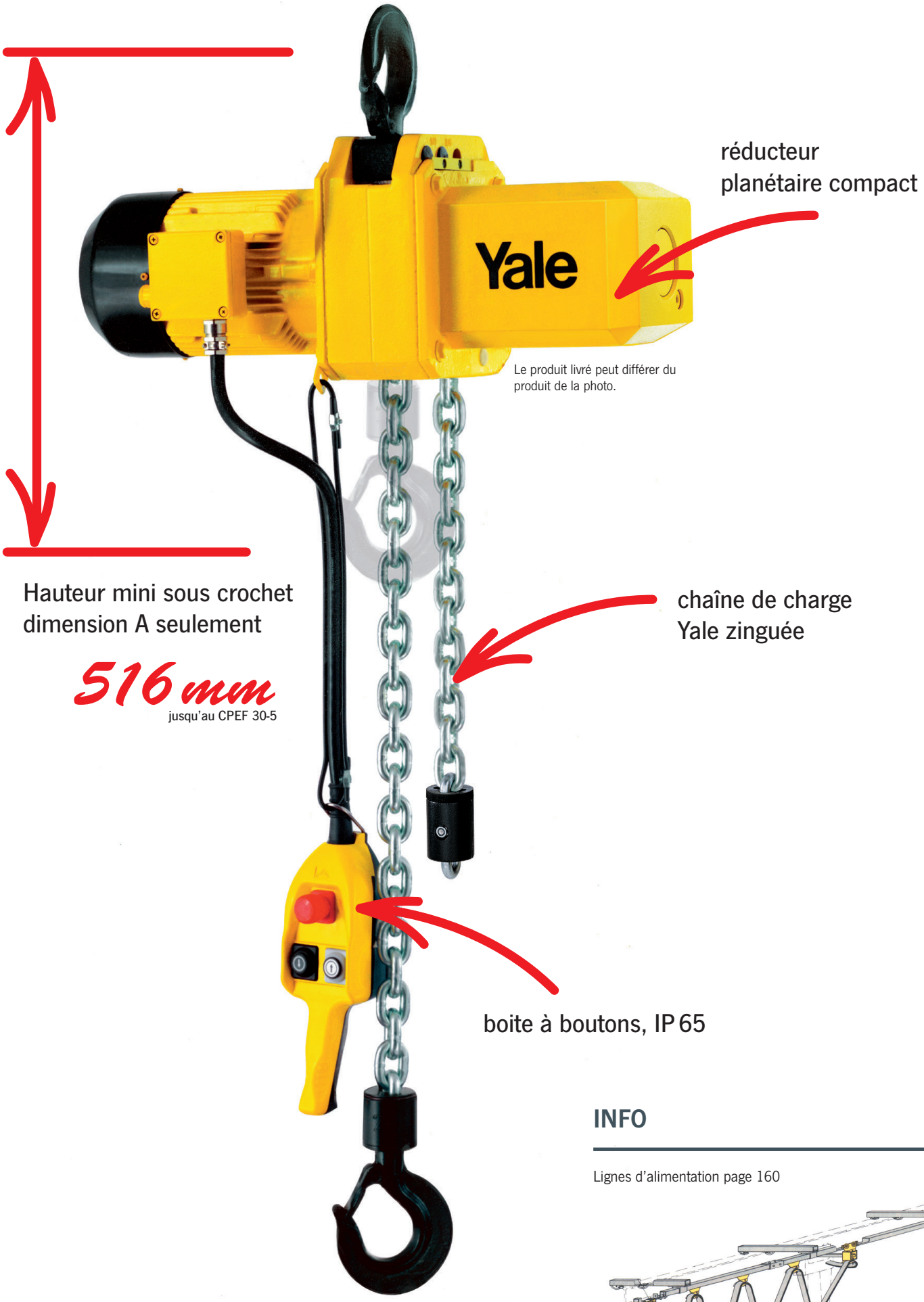

INFO

Lignes d'alimentation page 160

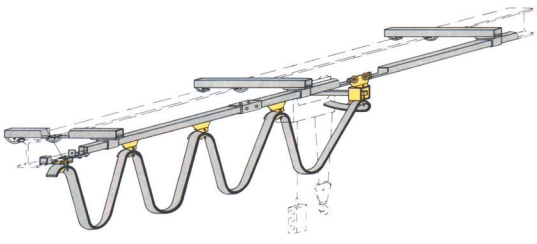

Donnés techniques CPEF - 400 V, triphasé, 50 Hz

Modèle	Art.-No. CPEF avec crochet de suspension	Capacité en kg/ Nombre de brins	Dimensions de la chaîne d x p mm	Classification FEM/ISO	Vitesse de levage principale m/min	Vitesse de levage secondaire m/min	Puissance moteur kW	Facteur de marche ED %
CPE 16-8	N06000245	1600/1	11 x 31	1 Am/M4	8	-	2.3	40
CPEF 16-8	N06000246	1600/1	11 x 31	1 Am/M4	8	2	2.3/0.58	40/20
CPE 20-8	N06000247	2000/1	11 x 31	1 Bm/M3	8	-	2.8	25
CPEF 20-8	N06000248	2000/1	11 x 31	1 Bm/M3	8	2	2.8/0.7	25/15
CPE 25-5	N06000249	2500/1	11 x 31	1 Am/M4	5	-	2.3	40
CPEF 25-5	N06000250	2500/1	11 x 31	1 Am/M4	5	1.25	2.3/0.58	40/20
CPE 30-5	N06000251	3000/1	11 x 31	1 Bm/M3	5	-	2.8	25
CPEF 30-5	N06000252	3000/1	11 x 31	1 Bm/M3	5	1.25	2.8/0.7	25/15
CPE 32-4	N06000253	3200/2	11 x 31	1 Am/M4	4	-	2.3	40
CPEF 32-4	N06000254	3200/2	11 x 31	1 Am/M4	4	1	2.3/0.58	40/20
CPE 40-4	N06000256	4000/2	11 x 31	1 Bm/M3	4	-	2.8	25
CPEF 40-4	N06000256	4000/2	11 x 31	1 Bm/M3	4	1	2.8/0.7	25/15
CPE 50-2	N06000257	5000/2	11 x 31	1 Am/M4	2.5	-	2.3	40
CPEF 50-2	N06000258	5000/2	11 x 31	1 Am/M4	2.5	0.6	2.3/0.58	40/20
CPE 75-1,6	N06000277	7500/3	11 x 31	1 Am/M4	1.6	-	2.8	40
CPEF 75-1,6	N06000278	7500/3	11 x 31	1 Am/M4	1.6	0.4	2.8/0.58	40/20
CPE 100-2	N06041606	10000/4	11 x 31	1 Am/M4	2.5	-	2 x 2.3	40
CPEF 100-2	N06041607	10000/4	11 x 31	1 Am/M4	2.5	0.6	2 x 2.3/0.58	40/20

Modèle	Poids pour course standard (3 m) [1] crochet de suspension kg	chariot manuel par poussée kg	chariot manuel par chaîne kg	chariot électrique kg
CPE 16-8	88	150	154	164
CPEF 16-8	93	155	159	171
CPE 20-8	88	150	154	164
CPEF 20-8	93	155	159	171
CPE 25-5	88	150	154	164
CPEF 25-5	93	155	159	171
CPE 30-5	88	150	154	164
CPEF 30-5	93	155	159	171
CPE 32-4	107	169	173	182
CPEF 32-4	112	174	178	189
CPE 40-4	107	169	173	182
CPEF 40-4	112	174	178	189
CPE 50-2	107	169	173	182
CPEF 50-2	112	174	178	189
CPE 75-1,6	220	320	320	340
CPEF 75-1,6	226	326	326	348
CPE 100-2	282	-	385	406
CPEF 100-2	287	-	390	413

[1] Autres longueurs sur demande.

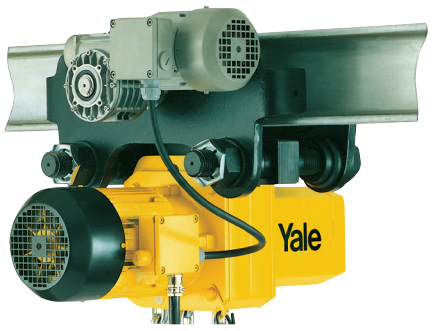

Le produit livré peut différer du produit de la photo.

Données techniques des chariots

Capacité kg	Type	Largeur de fer b mm	Epaisseur de fer t max. mm	Rayon de courbure min. m	Vitesse de translation chario électrique m/min at 50 Hz	Puissance moteur chario électrique kW at 50 Hz
1600 - 5000	A	98 - 180	27	2.0	11/2.8	0.3/0.09
1600 - 5000	B	180 - 300	27	1.8	11/2.8	0.3/0.09
7500 - 10000	B	125 - 310	40	1.8	5/1.25	0.55/0.12

Dimensions CPE[1]/CPEF

Modèle	CPE/CPEF 16-8	CPE/CPEF 20-8	CPE/CPEF 25-5	CPE/CPEF 30-5	CPE/CPEF 32-4	CPE/CPEF 40-4	CPE/CPEF 50-2	CPE/CPEF 75-1,6	CPE/CPEF 100-2
A, mm	516	516	516	516	681	681	681	950	1068
A1, mm	286	286	286	286	428	428	428	479	651
A2 (13 m), mm	430	430	430	430	430	430	430	–	–
A2 (21 m), mm	530	530	530	530	530	530	530	530	555
B, mm	35	35	35	35	45	45	45	60	60
C, mm	37	37	37	37	46	46	46	52	52
D, mm	24	24	24	24	30	30	30	40/45	40/45
E, mm	45/50	45/50	45/50	45/50	45/50	45/50	45/50	–	–
F1, mm	160	160	160	160	160	160	160	160	160
F2, mm	184/195	184/195	184/195	184/195	184/195	184/195	184/195	184/195	184/195
G, mm	220	220	220	220	220	220	220	220	–
G1, mm	180	180	180	180	140	140	140	293/298	340/345
G2 (13 m), mm	257	257	257	257	218	218	218	–	–
G2 (21 m), mm	277	277	277	277	238	238	238	345	408
H1, mm	110	110	110	110	110	110	110	110	135
H2, mm	135	135	135	135	135	135	135	307	256
K1, mm	100	100	100	100	100	100	100	92	92
K2, mm	51	51	51	51	51	51	51	62	62
M, mm	50	50	50	50	10	10	10	138	–
N, mm	105/110	105/110	105/110	105/110	145/150	145/150	145/150	136	390
Q1, mm	280	280	280	280	280	280	280	280	280
Q2, mm	382/438	382/438	382/438	382/438	382/438	382/438	382/438	382/438	382/438

Avec option fin de course = ajouter 200 mm

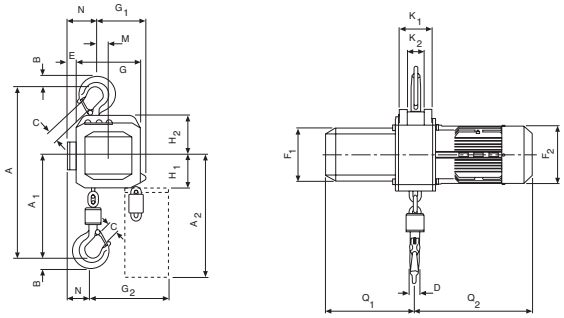

CPE/CPEF avec crochet de suspension, 1600 - 3000 kg, 1 brin

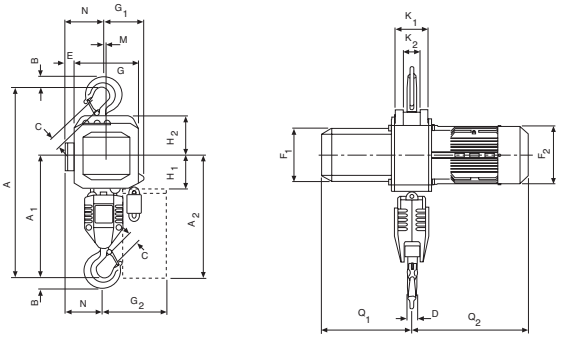

CPE/CPEF avec crochet de suspension, 3200 - 5000 kg, 2 brins

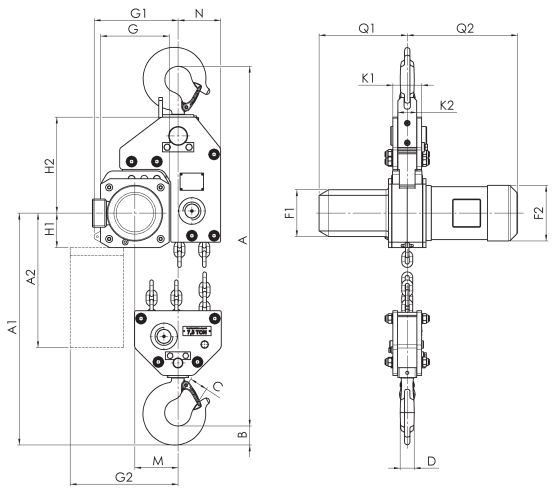

CPE/CPEF 75-1,6 avec crochet de suspension, 7500 kg

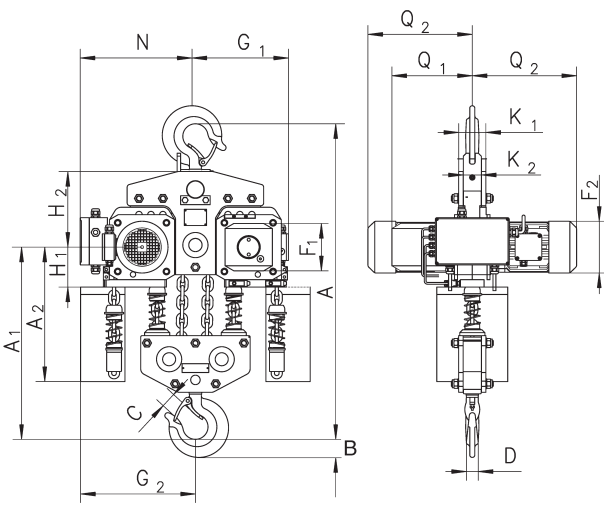

CPE/CPEF 100-2 avec crochet de suspension, 10000 kg

Dimensions CPEF

Modèle	CPEF 16-8	CPEF 20-8	CPEF 25-5	CPEF 30-5	CPEF 32-4	CPEF 40-4	CPEF 50-2	CPEF 75-1,6	CPEF 100-2
A3, mm	121	121	121	121	121	121	121	–	110
A4, mm	465	465	465	465	615	615	615	855	965
A5, mm	298	298	298	298	298	298	298	477	450
A6, mm	178	178	178	178	178	178	178	–	170
b, mm	A = 98 - 180/ B = 180 - 300	A = 98 - 180/ B = 180 - 300	A = 98 - 180/ B = 180 - 300	A = 98 - 180/ B = 180 - 300	A = 98 - 180/ B = 180 - 300	A = 98 - 180/ B = 180 - 300	A = 98 - 180/ B = 180 - 300	125 - 310	125 - 310
F, mm	150	150	150	150	150	150	150	113	113
I, mm	142.5	142.5	142.5	142.5	142.5	142.5	142.5	170	170
L1, mm	209	209	209	209	209	209	209	200	200
L2, mm	262.5	262.5	262.5	262.5	262.5	262.5	262.5	215	215
L3 (VTE), mm	292	292	292	292	292	292	292	–	335
L3 (VTEF), mm	296	296	296	296	296	296	296	–	335
L4, mm	213	213	213	213	253	253	253	215	390
L5, mm	312	312	312	312	272	272	272	215	215
L6 (VTE), mm	342	342	342	342	342	342	342	–	–
L6 (VTEF), mm	346	346	346	346	306	306	306	–	–
O, mm	125	125	125	125	125	125	125	150	150
P (VTE), mm	197	197	197	197	197	197	197	–	273
P (VTEF), mm	205	205	205	205	205	205	205	–	280
P1, mm	229	229	229	229	229	229	229	–	110
S, mm	b + 70	b + 70	b + 70	b + 70	b + 70	b + 70	b + 70	b + 98	b + 98
T, mm	94	94	94	94	94	94	94	–	94
tmax., mm	27	27	27	27	27	27	27	40	40

Avec option fin de course = ajouter 200 mm

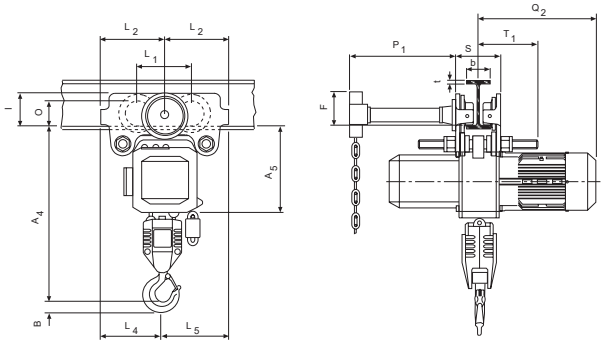

CPE/CPEF avec chariot manuel par chaîne intégré

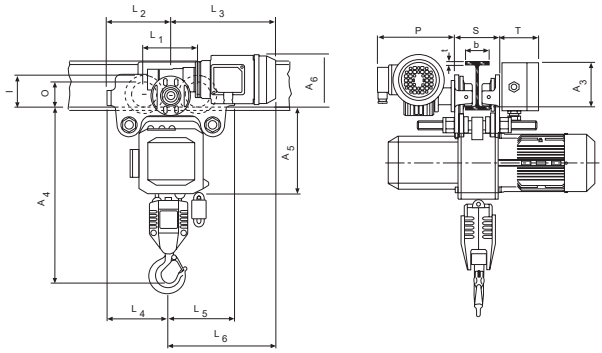

CPE/CPEF avec chariot électrique intégré

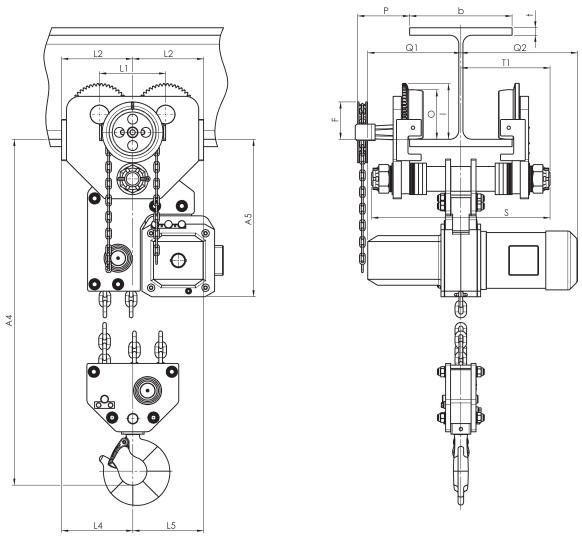

CPE/CPEF avec chariot par chaîne ou électrique, 7500 kg

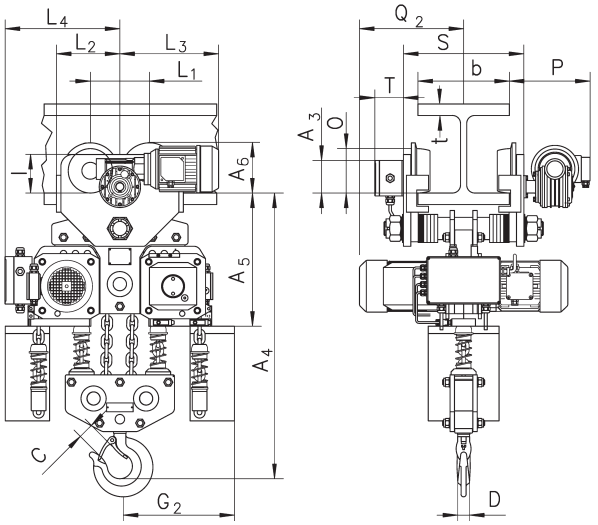

CPE/CPEF avec chariot par chaîne ou électrique, 10000 kg

Disponible en version ATEX

CPA
Palan pneumatique à chaîne avec crochet de suspension

Capacité 125 - 980 kg

Les palans pneumatiques à chaîne CPA apportent leur durabilité à un grand nombre d'applications. Le carter robuste mais léger permet de facilité son transport.

Caractéristiques

- Pression d'utilisation de 5 à 7 bars
- Moteur rotatif à pistons offrant un facteur de marche de 100% et un nombre de démarrages illimités pour une opération continue.
- En standard, fin de course haut et bas.
- Frein automatique auto-réglable.
- Boite à bouton très sensible et équipée d'un arrêt d'urgence pour un positionnement précis de la charge.
- Purge de frein standard sur le modèle CPA 10-9.

Options

- Accessoires pour l'arrivée d'air (ajustement de la pression, manomètre, lubrification et support).
- Bac à chaîne

Applications

Industrie automobile et aéronautique, chantiers navals, à bord des bateaux et dans les docks. Fonderie, onshore et offshore, usine de peintures, atelier de peintures, raffineries, dépôts de carburant, atelier de galvanisation. Impression de textiles et agroalimentaire, industrie du papier, cimenterie. Industrie du verre et de la céramique, industrie du bois, chimie, traitement thermique et sites de production d'énergie.

INFO

Pour garantir un bon fonctionnement l'alimentation d'air doit être filtrée et lubrifiée.

Egalement adapté au fonctionnement sous azote.

Les palans et chariot Yale ne sont pas destinés au levage de personnes et ne doivent pas être utilisés dans cet objectif.

Données techniques CPA

Modèle	Art.-No.	CMU kg/ nombre de brins	Dimensions chaîne d x p mm	Classification FEM/ISO	Vitesse de levage à la CMU [1] m/min	Vitesse de levée à vide [1] m/min	Vitesse de descente à la CMU [1] m/min	Consommation d'air à la CMU [1] m³/min	Puissance moteur kW	Poids pour course standard (3 m) kg
CPA 1-13	N08501007	125/1	4 x 12.2	1 Am/M4	13.1	17.1	11.3	0.9	0.4	15.4
CPA 2-10	N08501008	250/1	4 x 12.2	1 Am/M4	9.8	17.1	13.7	0.9	0.4	15.4
CPA 5-5	N08501010	500/2	4 x 12.2	1 Am/M4	4.6	7.9	6.7	0.9	0.4	17.2
CPA 10-9	N08501012	980/2	6.3 x 19.5	1 Bm/M3	8.5	16.2	14.9	2.1	1.33	27.7

[1] Valeurs de 6,3 bars et 2 m de flexibles de boite à boutons. Les vitesses de levée diminuent avec des flexibles plus longs
Modèles CPA 1-13, CPA 2-10 et CPA 5-5 longueur maximale de flexible 12 m, raccord 3/8" NPT, consommation d'air 0.9 m³/min.
Modèles CPA 1-13, CPA 2-10 et CPA 5-5 longueur maximale de flexible 12 m, raccord 3/8" NPT, consommation d'air 2.1 m³/min.

Dimensions CPA

Modèle	CPA 1-13	CPA 2-10	CPA 5-5	CPA 10-9
A, mm	292	292	324	457
A1, mm	410	410	410	508
B, mm	21	21	14	27
C, mm	20	20	24	28
D, mm	16	16	14	28
F1, mm	90	90	90	130
F2, mm	120	120	120	180
K, mm	103	103	103	165
L, mm	57	57	57	83
M, mm	120	120	120	135
N, mm	50	50	50	25
Q1, mm	142	142	142	162
Q2, mm	183	183	183	181

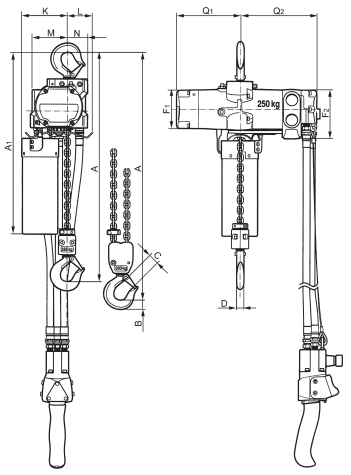

CPA 1-13 / 2-10 / 5-5

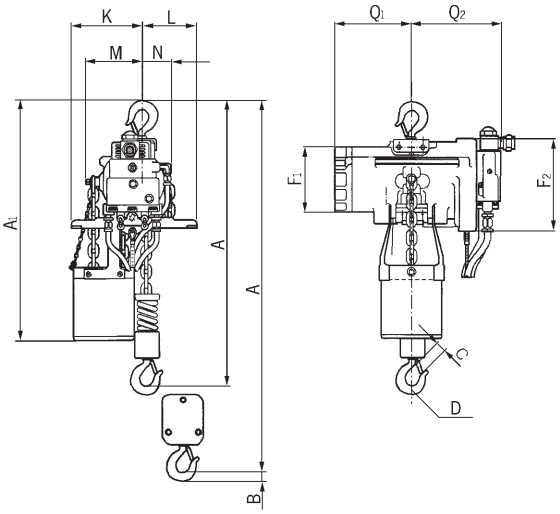

CPA 10-9

Palan version Basic

INFO

Pour garantir un bon fonctionnement l'alimentation d'air doit être filtrée et lubrifiée.

Egalement adapté au fonctionnement sous azote.

Lorsqu'aucune unité de maintenance ne peut être installée de manière permanente, il est recommandé de travailler avec une unité de maintenance mobile.

CPA ATEX Basic
Palan pneumatique à chaîne fixe à crochet ou chariot intégré

Capacité 2000 - 10000 kg

Avec un facteur de marche de 100% et un nombre illimité de démarrages, le CPA est particulièrement adapté aux utilisations exigeantes.

Il est insensible à toute contamination, humidité et agression extérieure. Les palans sont composés de 3 blocs qui permettent une maintenance facile et économique.

Caractéristiques

- Pression d'utilisation de 4 à 6 bars
- Le moteur rotatif à piston robuste comporte un frein réglable permettant de sécuriser la charge même dans le cas d'une rupture d'approvisionnement d'air.
- En standard, réducteur planétaire lubrifié par un bain d'huile conférant un fonctionnement doux et un encombrement réduit.
- Couple de démarrage élevé grâce aux distributeurs placés dans le boîtier moteur.
- Fonctionnement peu bruyant grâce au silencieux largement dimensionné.
- Commande précise de la boite à 2 ou 4 boutons avec d'arrêt d'urgence.
- Jusqu'à 3000 kg avec seulement 1 brin, permettant de réduire l'encombrement.
- Noix de chaîne à 5 encoches en acier cémenté résistant à l'usure pour garantir un défilement de la chaîne doux et précis.
- Crochets haut et bas forgés dans un acier haute résistance et équipés de linguet de sécurité.
- Chaîne de charge zinguée garantissant sécurité et résistance à l'usure conformément aux normes nationales et internationales actuellement en vigueur.

Options

- Egalement disponible avec chariot, chariot/crochet de suspension et chariot intégré
- Tuyau de contrôle
- Fin de course
- Bac à chaîne
- Unité de maintenance avec filtre, régulateur, lubrificateur et support
- Unité de maintenance mobile
- Chaîne de charge en inox

Données techniques CPA ATEX Basic

Modèle	Art.-No.	CMU kg/ nombre de brins	Dimensions chaîne d x p mm	Classification FEM/ISO	Vitesse de levage à la CMU [1] m/min	Vitesse de levage sans charge[1] m/min	Vitesse de descente à la CMU [1] m/min	Puissance moteur kW
CPA ATEX 20-8	N08505001	2000/1	11.3 x 31	1 Bm/M3	7.4	9.9	11.0	2.6
CPA ATEX 30-6	N08505002	3000/1	11.3 x 31	1 Bm/M3	6.0	9.9	13.0	3.2
CPA ATEX 50-3	N08505004	5000/2	11.3 x 31	1 Am/M4	3.4	5.0	6.0	3.0
CPA ATEX 60-3	192069175	6000/2	11.3 x 31	1 Am/M4	3.0	5.0	6.5	3.2
CPA ATEX 75-2	N08505005	7500/3	11.3 x 31	1 Am/M4	2.0	3.3	4.3	3.2
CPA ATEX 100-3	N08505006	10000/4	11.3 x 31	1 Am/M4	3.4	5.0	6.0	2 x 3.0

[1]Valeurs à 6 bars, consommation d'air à la CMU: 4,7 m3 /min. Avec le CPA 100-3: de 9,4 m3 /min.
Les soupapes sont installées à partir de 11 m, longueur maximale du tuyau 20 m.

Modèle	Art.-No.	Poids[2] fixe à crochet kg	Poids[2] avec chariot par chaîne kg	Poids[2] avec chariot pneumatique kg
CPA ATEX 20-8	N08505001	121	188	199
CPA ATEX 30-6	N08505002	121	188	199
CPA ATEX 50-3	N08505004	140	206	218
CPA ATEX 60-3	192069175	140	206	218
CPA ATEX 75-2	N08505005	sur demande	sur demande	sur demande
CPA ATEX 100-3	N08505006	sur demande	sur demande	sur demande

[2] Poids pour course standard 3m. Autres longueurs sur demande.

INFO

Egalement disponible en version Medium et High.

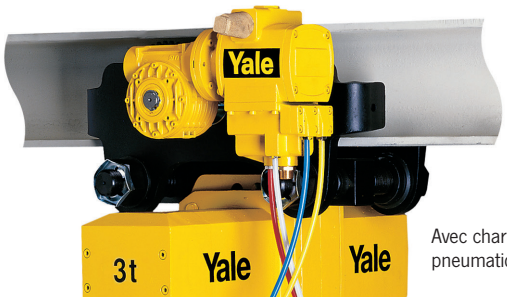

Avec chariot pneumatique

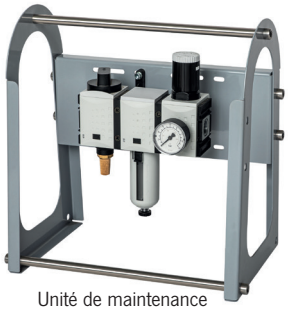
Unité de maintenance mobile

Données techniques des chariots

Capacité kg	Type	Largeur de fer b mm	Epaisseur de fer t max. mm	Rayon de courbure min. m	Chariot pneumatique vitesse de direction m/min	Puissance moteur pneumatique kW
2000 - 6000	A	98 - 180	27	2.0	18	0.55
2000 - 6000	B	180 - 300	27	1.8	18	0.55
7500 - 10000	B	125 - 310	40	1.8	–	–

Pression de 6 bars (pression continue) débit d'air chariot : 0,75 m3/min

INFO

Les palans et chariot Yale ne sont pas destinés au levage de personnes et ne doivent pas être utilisés dans cet objectif.

Version Medium

Dimensions CPA

Modèle	CPA 20-8	CPA 30-6	CPA 50-3	CPA 60-3	CPA 75-2	CPA 100-3
A, mm	516	516	681	681	950	1068
A1, mm	286	286	428	428	479	651
B, mm	35	35	45	47	60	60
C, mm	37	37	46	42	52	52
D, mm	24	24	30	30	40/45	40/45
F1, mm	160	160	160	160	160	160
F2, mm	165	165	165	165	165	165
G, mm	220	220	220	220	220	581
G1, mm	180	180	140	140	268	311
G2 (13 m), mm	258	258	218	218	–	–
G2 (21 m), mm	278	278	238	238	345	408
H1, mm	110	110	110	110	110	110
H2, mm	135	135	135	135	307	256
H3, mm	115	115	115	115	115	115
K1, mm	100	100	100	100	92	92
K2, mm	51	51	51	51	62	62
M, mm	50	50	9,6	9,6	139	181
N, mm	60	60	100	100	136	291
Q1, mm	272	272	272	272	272	272
Q2, mm	325	325	325	325	325	325

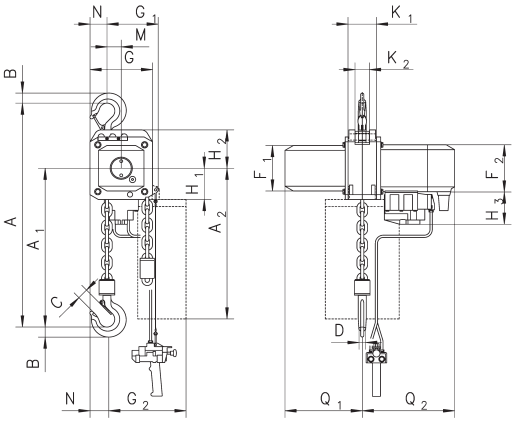

CPA avec crochet de suspension, 2000 - 3000 kg, 1 brin

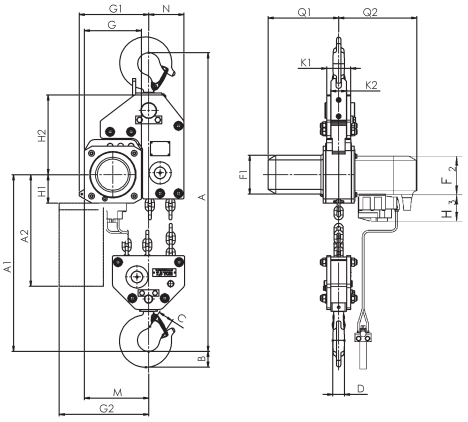

CPA avec crochet de suspension, 7500 kg, 3 brins

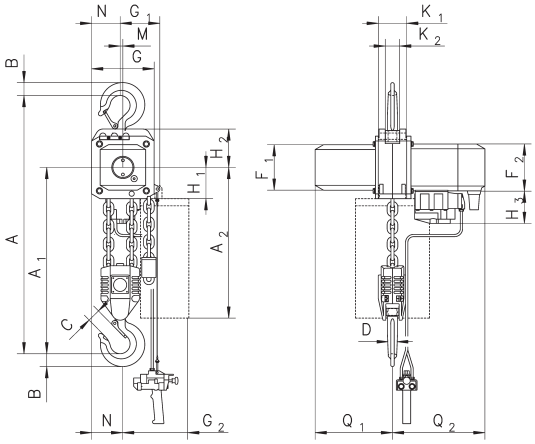

CPA avec crochet de suspension, 4000 - 5000 kg, 2 brins

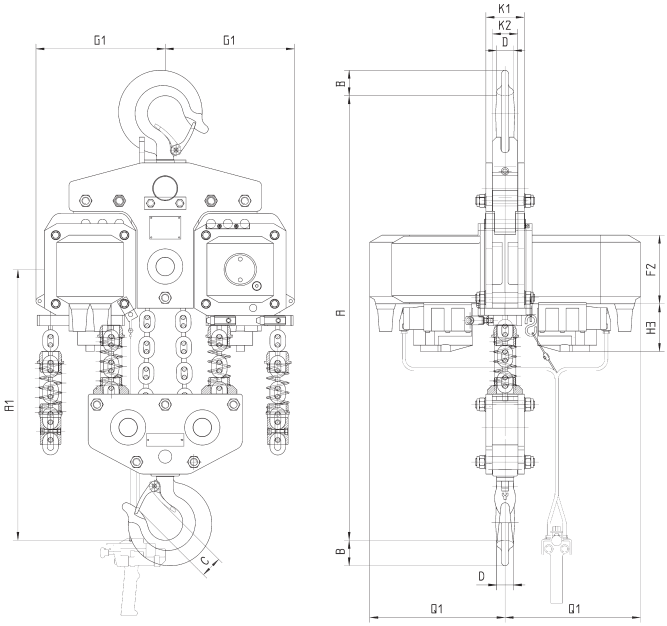

CPA avec crochet de suspension, 10000 kg, 4 brins

Dimensions CPA

Modèle	CPA 20-8	CPA 30-6	CPA 50-3	CPA 60-3	CPA 75-2	CPA 100-3
A2 (13 m), mm	430	430	430	430	–	–
A2 (21 m), mm	530	530	530	530	530	530
A4, mm	465	465	615	615	855	965
A5, mm	298	298	298	298	477	425
A6, mm	190	190	190	190	182	182
b, mm	A = 98 - 180/ B = 180 - 300	A = 98 - 180/ B = 180 - 300	A = 98 - 180/ B = 180 - 300	A = 98 - 180/ B = 180 - 300	125 - 310	125 - 310
F, mm	150	150	150	150	113	113
I, mm	142.5	142.5	142.5	142.5	130	130
L1, mm	209	209	209	209	200	200
L2, mm	262.5	262.5	262.5	262.5	215	215
L3, mm	265	265	265	265	265	265
L4, mm	213	213	253	253	291	291
L5, mm	312	312	272	272	–	–
L6, mm	315	315	275	275	–	–
O, mm	125	125	125	125	150	150
P, mm	208	208	208	208	208	208
P1, mm	284	284	284	284	284	284
S, mm	b + 70	b + 70	b + 70	b + 70	b + 98	b + 98
t, mm	27	27	27	27	40	40
T1 taille A	182	182	182	182	–	–
T1 taille B	242	242	242	242	270	270

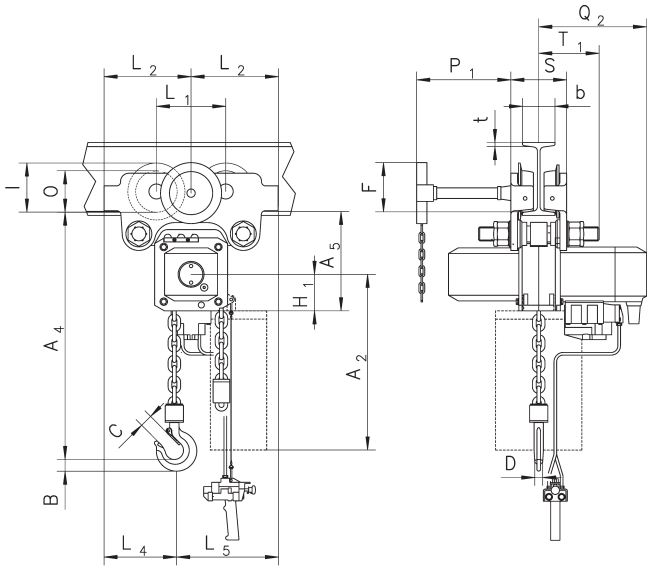

CPA avec chariot manuel par chaîne intégré

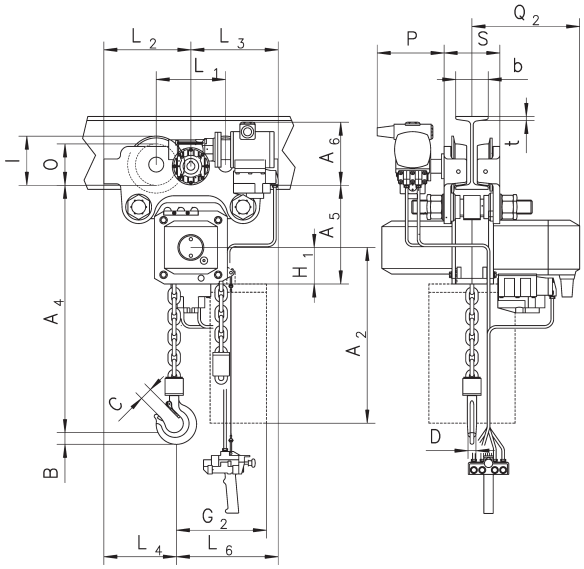

CPA avec chariot pneumatique intégré

Chaîne Yale en acier électrozinguée

pour	Art.-No.	Capacité kg	Nombre de brins	Dimensions chaîne d x p mm	Arrêt de chaîne
D85	N01607633	750	1	6 x 18.5	•
	N01607645	1500	1	9 x 27	•
	N01607652	3000	1	11 x 31	•
	N01607652	6000	2	11 x 31	•
	N01607652	10000	3	11 x 31	•
Yale*ERGO 360*	N02109357	750	1	5.6 x 17.1	•
Yale*ERGO 360 UT*	192034634	1500	1	7.1 x 21	•
UNO*plus-A*	192046315	3000	1	10 x 28	•
UNO*plus-A UT*	192046315	6000	2	10 x 28	•
	192046315	9000	3	10 x 28	•
AL	N02107637	750	1	6.3 x 19.1	•
	N02107637	1000	1	6.3 x 19.1	•
	N02107639	1500	1	7.1 x 21.2	•
	N02107649	3000	1	10 x 30.2	•
PT	N02109357	800	1	5.6 x 17.1	•
	N02107639	1600	1	7.1 x 21.2	•
	N02109358	3200	1	9 x 27.2	•
	N02109358	6300	2	9 x 27.2	•
UNO*plus*	N04307635	750	1	6 x 18	•
	N04307642	1500	1	8 x 24	•
	N04307647	3000	1	10 x 30	•
	N04307647	6000	2	10 x 30	•
Yale*handy*	N02100004	250	1	4 x 12	–
	N02100009	500	1	4 x 12	–
Yale*MINI 360*	192084202	250	1	3 x 9	–
	N02100004	500	1	4 x 12	–
Yale*lift 360*	N04300008	500	1	5 x 15	–
	N04307635	1000	1	6 x 18	•
	N04307642	2000	1	8 x 24	•
	N04300013	3000	1	10 x 30	•
	N04307647	5000	2	10 x 30	•
	N04300013	10000	3	10 x 30	•
	N04300013	20000	6	10 x 30	•
VS*III*	N02100004	250	1	4 x 12	–
	N04300008	500	1	5 x 15	–
	N04307635	1000	1	6 x 18	•
	N04307642	1500	1	8 x 24	•
	N04307635	2000	2	6 x 18	•
	N04307642	2000	1	8 x 24	•
	N04307642	3000	2	8 x 24	•
	N04307647	3000	1	10 x 30	•
	N04307647	5000	2	10 x 30	•
	N04307647	10000	4	10 x 30	•
	N04307647	20000	8	10 x 30	•
	N04307647	30000	12	10 x 30	•
	N04307647	50000	18	10 x 30	•
CPV/F	N07600001	125/250	1	4 x 12.2	–
	N07600001	500	2	4 x 12.2	–
	N06900001	500	1	5 x 15.1	–
	N06900001	1000	2	5 x 15.1	–
	N06900002	1000	1	7.1 x 20.5	•
	N06900002	2000	2	7.1 x 20.5	•
	N06109488	2500	1	11 x 31	•
	N06109488	5000	2	11 x 31	•
CPA	N07600001	125-250	1	4 x 12.2	–
	N07600001	500	2	4 x 12.2	–
	N08600024	980	2	6.3 x 19.5	•
CPEF	N06109488	1600 - 3000	1	11.3 x 31	•
CPA	N06109488	3200 - 6000	2	11.3 x 31	•
	N06109488	7500	3	11.3 x 31	•
	N06109488	10000	4	11.3 x 31	•

Chaîne Yale, en inox

pour	Art.-No.	Capacité kg	Capacité max. du palan avec chaîne inox kg	Nombre de brins	Dimensions chaîne d x p mm	Arrêt de chaîne
D85	N01607646	1500	1500	1	9 x 27	•
AL	N02107638	750	750	1	6.3 x 19.1	•
	N02107638	1000	1000	1	6.3 x 19.1	•
	N02107640	1500	1250	1	7.1 x 21.2	•
	N02107650	3000	2000	1	10 x 30.2	•
PT	N02107640	1600	1250	1	7.1 x 21.2	•
UNO*plus*	N04307636	750	750	1	6 x 18	•
	N04307643	1500	1250	1	8 x 24	•
	N04307648	3000	2000	1	10 x 30	•
	N04307648	6000	4000	2	10 x 30	•
Yale*lift 360*	N07218304	500	500	1	5 x 15	–
	N04307636	1000	900	1	6 x 18	•
	N04307643	2000	1500	1	8 x 24	•
	N04307648	3000	2500	1	10 x 30	•
	N04307648	5000	5000	2	10 x 30	•
VS*III*	N07218304	500	500	1	5 x 15	–
	N04307636	1000	900	1	6 x 18	•
	N04307643	1500	1500	1	8 x 24	•
	N04307636	2000	1800	2	6 x 18	•
	N04307643	2000	1500	1	8 x 24	•
	N04307643	3000	3000	2	8 x 24	•
	N04307648	3000	2500	1	10 x 30	•
	N04307648	5000	5000	2	10 x 30	•
	N04307648	10000	10000	4	10 x 30	•
	N04307648	20000	20000	8	10 x 30	•
	N04307648	30000	30000	12	10 x 30	•
	N04307648	50000	45000	18	10 x 30	•
CPV/F	N07600002	125/250	125/250	1	4 x 12.2	–
	N07600002	500	500	2	4 x 12.2	–
	N06900012	500	500	1	5 x 15.1	–
	N06900012	1000	1000	2	5 x 15.1	–
	N06900013	1000	800	1	7.1 x 20.5	•
	N06900013	2000	1600	2	7.1 x 20.5	•
CPA	N07600002	125/250	125/250	1	4 x 12.2	–
	N07600002	500	500	2	4 x 12.2	–
	N08600025	980	980	2	6.3 x 19.5	•
CPEF	N06100001	1600/2000	1600/2000	1	11.3 x 31	•
CPA	N06100001	2500/3000	2000	1	11.3 x 31	•
	N06100001	3200/4000	3200/4000	2	11.3 x 31	•
	N06100001	5000/6000	4000	2	11.3 x 31	•
	N06100001	7500	6000	3	11.3 x 31	•
	N06100001	10000	8000	4	11.3 x 31	•

Chaîne à rouleaux

pour	Art.-No.	Capacité en kg/ Nombre de brins	Dimensions de la chaîne p x b_1 inch	Arrêt de chaîne
C 85	N01244800	750/1	5/8" x 3/8"	•
	N01245700	1500/1	1" x 1/2"	•
	N01245701	3000/1	1 1/4" x 5/8"	•

Chaîne de manoeuvre Yale, zinguée ou inox

pour	Dimension de la chaîne d x p in mm	Art.-No. zingué	Art.-No. inox
HTG, VS*plus*, VS*III*, Yale*lift 360*	5 x 26	N04307654	N04307655
- Maillon de jonction pour chaîne de manoeuvre	5 x 26	N00404733	N00400668
VS*III 250*, Yale*MINI 360*	3x15	N04300019	–
- Maillon de jonction pour chaîne de manoeuvre	3x15	N00440172	–

inox

zingué

INFO

L'arrêt de chaîne Yale - Utilisation éprouvée depuis plus de 10 ans !

Le YKST a été spécialement développé pour les exigences dans la construction de lignes aériennes et a ensuite été testé dynamiquement par un organisme indépendant !

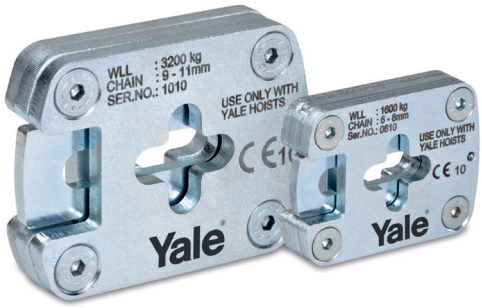

Arrêt de chaîne Yale pour chaînes à maillons ronds YKST

Modèle	Art.-No.	Capacité kg	Pour diamètre de chaîne mm	Dimensions L x W x D mm
YKST 1600	N00100115	1600	5.6 - 8	75 x 56 x 15
YKST 3200	N00100110	3400	9 - 11	105 x 82 x 24

L'utilisation de chaînes de dimensions différentes n'est pas autorisée.

Arrêt de chaîne Yale pour chaînes à rouleaux YKST

Modèle	Art.-No.	Capacité kg	Pour dimensions de chaîne
YKST 750	N00100146	750	5/8" x 3/8"
YKST 1500	N00100143	1500	1" x 1/2"
YKST 3400	N00100156	3400	1 1/4" x 5/8"

L'utilisation de chaînes de dimensions différentes n'est pas autorisée.

AUGMENTATION DE LA PRODUCTIVITE

ACTION AUTOMATIQUE DE LA CAME DE SURETE

Avec les deux options, le YaleERGO 360 ® UT n'a pas besoin d'être réajusté fur et à mesure de l'utilisation du palan mais est uniquement requis en position neutre.
Pour de plus amples informations, veuillez consulter les pages 20 à 23 !

INFO

La griffe arrêt de chaîne - une alternative simple. Rapide et pratique.

KKL Griffe arrêt de chaîne Yale pour chaîne à maillons

Modèle	Art.-No.	Capacité kg	Pour diamètre de chaîne mm
KKL 2000	192080829	2000	7 - 8
KKL 3150	192080830	3150	10

L'utilisation de chaînes de dimensions différentes n'est pas autorisée.

YKST Arrêt de chaîne Yale pour chaîne à maillons et à rouleaux

L'arrêt de chaîne Yale est conçu pour être utilisé comme dispositif antichute supplémentaire pour les chaînes à maillons et à rouleaux.
Spécialement lorsque les oscillations et les vibrations peuvent entraîner le glissement de la chaîne de charge, les arrêts de chaîne peuvent augmenter de façon fiable la sécurité. Il ne peut garantir une sécurité optimale que s'il est placé le plus près possible du carter de l'appareil, afin de réduire au maximum les efforts dynamiques.
En tant que fonction exceptionnelle, le YKST se verrouille sur la chaîne par la force du ressort et ne peut être déverrouillé que par un mécanisme de libération manuelle. Evitant un relâchement accidentel durant l'utilisation. **Cela permet d'éviter un desserrage accidentel pendant l'utilisation !**

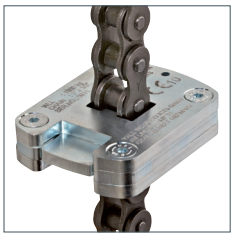

Arrêt de chaîne sur chaîne à rouleaux

Arrêt de chaîne sur chaîne à maillons

INFO

La charge nominale indiquée sur l'arrêt de chaîne correspond à la charge maxi par brin. Par exemple, le modèle D 85 de 10 t est composé de 3 brins, chacun étant sollicité à 3 334 kg.

KKL Griffe arrêt de chaîne Yale pour chaîne à maillons

La KKL offre aussi une sécurité supplémentaire avec des charges dynamiques.

En raison de l'absence de verrouillage mécanique supplémentaire,

la griffe arrêt de chaîne peut être déplacée

plus rapidement que l'arrêt de chaîne.

Elle remplace l'arrêt de chaîne fixe et économise ainsi du poids supplémentaire.

Ici aussi, le point d'attache doit être le plus proche possible du carter, pour une sécurité optimale.

SW-W
Treuil mural

Capacité 80 - 750 kg

Les treuils muraux de la série SW-W ont été conçus pour un montage fixe dans des bâtiments. Le câble est guidé vers la charge par des poulies ou des supports à rouleaux.

Caractéristiques

- Carter robuste en aluminium pour les modèles SW-W 80 et SW-W 125, en tôle d'acier pour les modèles SW-W 300 à 750.
- Engrenage cylindrique pour une efficacité optimale et confortable. Entrainement direct jusqu'à 125 kg.
- Le frein à ressort est silencieux et maintient la charge en toute sécurité quelle que soit la position.
- Manivelle démontable sur les modèles SW-W 80 et SW-W 125, manivelle rabattable sur les modèles SW-W 300 à 750.
- Fixation murale facile et rapide

80 - 125 kg

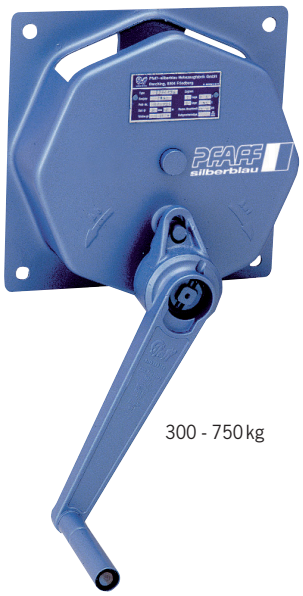

300 - 750 kg

Données techniques SW-W

Modèle	Art.-No.	CMU 1ère couche kg	CMU dernière couche kg	Diamètre du tambour mm	Diamètre du câble[1] mm	Capacité d'enroulement 1ère couche m	Capacité d'enroulement dernière couche m	Course par tour de manivelle mm	Effort sur manivelle daN	Poids sans câble kg
SW-W 80	N040271017	80	45	51	3	2.4	30	170	12	3
SW-W 125	N040271008	125	65	40	4	2	12	138	13	3
SW-W 300	30271001	300	220	108	5	2.1	15	68	15	10
SW-W 500	30271136	500	350	108	6	2.4	15	35	13	11
SW-W 750	30271019	750	550	108	7	2	10	35	20	11

[1] câble recommandé: EN 12385 FE-znk 1770 sZ-spa

Dimensions SW-W

Modèle	SW-W 80	SW-W 125	SW-W 300	SW-W 500	SW-W 750
A, mm	110	110	250	250	250
B, mm	110	110	250	250	250
C, mm	130	130	290	290	290
D, mm	130	130	290	290	290
Ø E, mm	9	9	14.5	14.5	14.5
F, mm	15	15	2	2	2
H, mm	121	121	85	85	85
I, mm	55	55	138	138	138
J, mm	–	–	117	117	117
K, mm	250	250	250	250	250
L, mm	130	130	130	130	130
M, mm	68	68	39	39	39
O, mm	60	60	50	50	50
P, mm	275	275	192	192	192

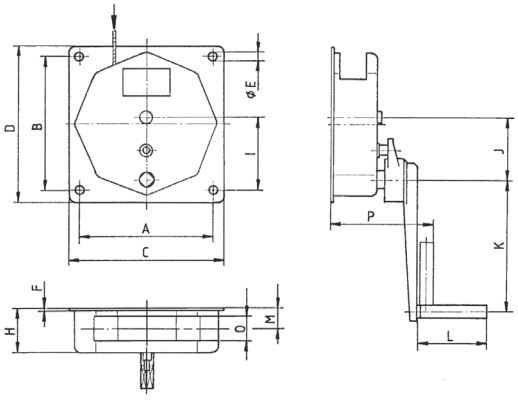

SW-W ALPHA
Treuil mural

Capacité 300 - 1000 kg

Treuil mural polyvalent pour soulever facilement des charges.

Caractéristiques

- Carter robuste en acier estampé, offrant un design compact.
- Engrenage cylindrique pour une efficacité optimale et confortable.
- Sortie du câble possible dans toutes les directions.
- Toutes les pièces sont zinguées, le tambour reçoit un traitement de surface spécifique.
- La manivelle intégrant le frein garantit une tenue sûre de la charge.
- Fixation murale facile et rapide

INFO

Pour un meilleur guidage du câble, nous recommandons d'utiliser des poulies ou des supports à rouleau page 97.

View x
M 1:2.5

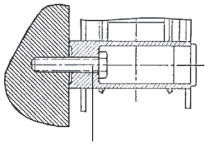

Vis de fixation
M12 de qualité 8.8
(non incluses)

Données techniques SW-W ALPHA

Modèle	Art.-No.	CMU 1ère couche kg	CMU dernière couche kg	Longueur du tambour mm	Diamètre du câble[1] mm	Capacité d'enroulement 1ère couche m	Capacité d'enroulement dernière couche m	Course par tour de manivelle mm	Effort sur manivelle daN	Poids sans câble kg
SW-W ALPHA 300	30272006	300	130	50	5	1.3	28	57	13	10
SW-W ALPHA 500	30272005	500	230	50	6	1	20	55	17	10
SW-W ALPHA 750	30272002	750	270	50	7	1	26	45	17	16
SW-W ALPHA 1000	30272001	1000	360	50	7	1	26	45	18	16

[1]câble recommandé: EN 12385 FE-znk 1770 sZ-spa

Dimensions SW-W ALPHA

Modèle	SW-W ALPHA 300	SW-W ALPHA 500	SW-W ALPHA 750	SW-W ALPHA 1000
A, mm	234	234	306	306
B, mm	262	262	337	337
C, mm	274	274	357	357
D, mm	203	203	265	265
E, mm	107	107	107	107
F, mm	194	194	194	194
G, mm	183	183	255	255
Ø H, mm	63	63	63.5	63.5
I, mm	200	250	250	320
J, mm	58.6	58.6	92.5	92.5
K, mm	109.5	109.5	107	107

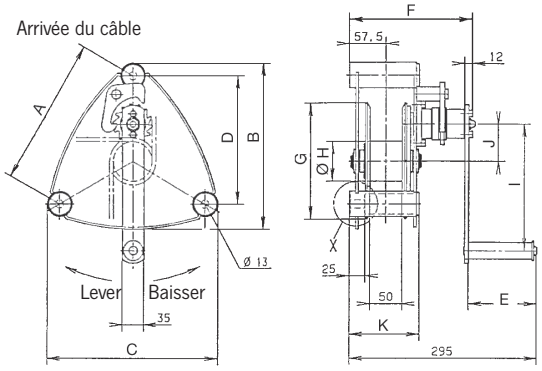

SW-W-SGO
Treuil mural
avec engrenage à vis sans fin

Capacité 250 - 5000 kg

Treuil mural avec engrenage à vis sans fin et frein actionné par la charge pour charges lourdes.

Caractéristiques

- Carter et tambour construit en tôles d'acier robuste.
- Engrenage à vis sans fin et frein actionné par la charge pour positionnement sécurisé de la charge.
- Roulement à billes pour un déroulement fluide du câble et une durée de vie étendue.
- Une deuxième vitesse pour déplacer rapidement les charges faible ou ré-enrouler rapidement le câble (disponible pour les CMU 2000 kg et supérieures.
- Tambour large pour une grande capacité et deux fixations pour le câble.
- Fixation facile et rapide.

SW-W-SGO, capacité 1500 kg

Donnés techniques SW-W-SGO

Modèle	Art.-No.	CMU 1ère couche kg	CMU dernière couche kg	Longueur du tambour mm	Diamètre du câble[1] mm	Capacité d'enroulement dernière couche m	Course par tour de manivelle mm	Effort sur manivelle daN	Poids sans câble kg
SGO 250	40251003	250	92	4	3.6	104	17	6	10
SGO 500	40252026	500	224	6	4.3	78	20	10	13
SGO 1000	40253006	1000	527	8	5.5	63	13	13	22
SGO 1500	40253000	1500	846	10	4.2	41	9	14	24
SGO 2000	30254002	2000	1038	12	5.4	75	5/12[2]	11/24[2]	60
SGO 3000	30255009	3000	1667	14	5.7	68	5/11[2]	14/31[2]	78
SGO 5000	30256013	5000	3276	18	5.2	43	3/13[2]	14/73[2]	117

[1] câble recommandé: EN 12385 FE-znk 1770 sZ-spa [2] 1st/2nd vitesse

Dimensions SW-W-SGO

Modèle	SGO 250	SGO 500	SGO 1000	SGO 1500	SGO 2000	SGO 3000	SGO 5000
A, mm	238	269	302	302	410	436	436
B, mm	145	160	195	250	310	380	467
C, mm	100	115	141	178	196	251	316
D, mm	192	223	254	254	360	386	386
G, mm	107	108	109	109	137	137	137
H, mm	105	135	162	162	177	203	200
Ø J, mm	48	70	102	102	133	162	219
Ø K, mm	14	14	17	17	25	25	25
Ø L, mm	160	190	240	240	312	375	437
M, mm	191	221	266	278	372	480	515
N, mm	15	15	15	15	45	47	60
O, mm	365	393	440	451	705	813	847
P, mm	280	325	350	350	380	380	380
R, mm	171	193	263	306	434	536	618
S, mm	132	132	132	132	220	220	220

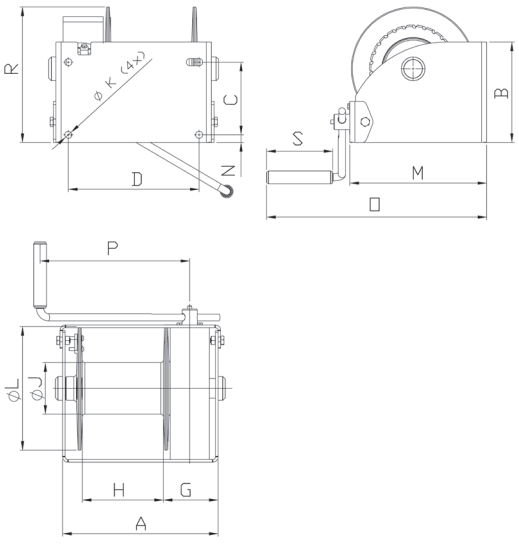

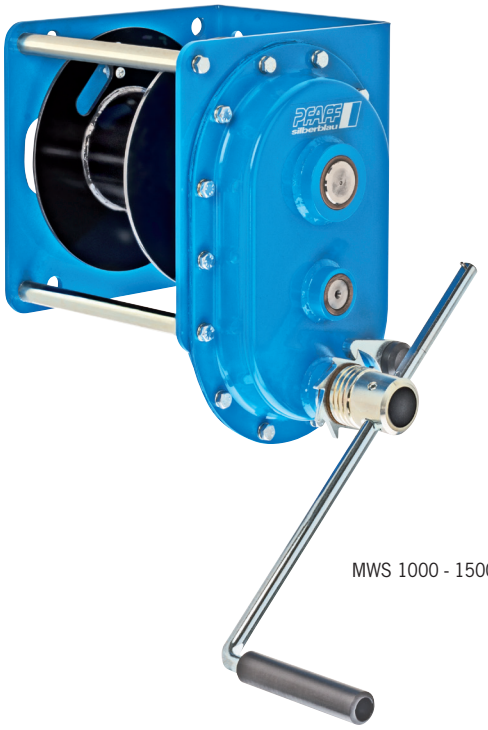

MWS 1000 - 1500

MWS 300 - 600

MWS 150

MWS
Treuil mural avec engrenage cylindrique

Capacité 150 - 1500 kg

Utilisable partout où il n'y a pas d'électricité ou en environnement salissant.

Diamètre de câble recommandé selon la norme EN 12385 FE-znk 1770 sZ-spa.
Câble non inclus.

Caractéristiques

- Engrenage cartérisé pour la protection des pièces internes y compris dans un environnement très salissant.
- Engrenages sur roulement et bille et tambour sur paliers.
- Construction très compacte.
- Fixation murale facile et rapide
- La manivelle est verrouillée, équipé d'un anti-retour et réglable pour l'ajuster à la charge ou enrouler rapidement le câble.
- Frein automatique actionné par la charge pour soulever en toute sécurité ou abaisser avec un maximum de précision. Le desserrage involontairement du frein est empêché même avec des charges fluctuantes.
- Température de service : de - 10°C à + 50°C.

Option

- Modèle résistant à la corrosion.

INFO

Pour un meilleur guidage du câble, nous recommandons d'utiliser des poulies ou des supports à rouleau.

Les treuils Pfaff ne sont pas destinés au levage de personnes et ne doivent pas être utilisés dans cet objectif.

Données techniques MWS

Modèle	Art.-No.	CMU 1ère couche kg	CMU dernière couche kg	Effort sur manivelle 1ère couche daN	Course par tour de manivelle 1ère couche mm	Course par tour de manivelle dernière couche mm	Poids sans câble kg	Diamètre du câble[1] mm	Longueur de câble 1ère couche m	Longuer de câble maxi m	Nombre de couches maxi
MWS 150	N02800013	150	67	11	122	210	4	4	0.8	13	8
MWS 300	N02800014	300	172	6	32	44	10	4	1.8	35	7
MWS 600	N02800015	600	366	10	28	41	11	6	1.2	12	6
MWS 1000	N02800018	1000	614	11	20	27	27	8	3.0	33	5
MWS 1500	N02800019	1500	927	12	14	19	27.5	10	2.7	21	5

[1]câble recommandé: EN 12385 FE-znk 1770 sZ-spa

Dimensions MWS

Modèle	MWS 150	MWS 300	MWS 600	MWS 1000	MWS 1500
A, mm	65	200	200	219	219
B, mm	168	300	300	250	250
C, mm	128	268	268	212	212
D, mm	40	168	168	150	150
E, mm	303	318	318	484	484
F, mm	–	–	–	250	250
G, mm	26	–	–	30	30
H, mm	41	55	55	113	113
I, mm	–	–	–	170	170
Ø J, mm	35	70	60	102	102
K, mm	9	12	12	17	17
Ø L, mm	102	145	145	212	212
M, mm	168	182	182	130	130
N, mm	89	199	199	338	338
O, mm	92	96	96	44	44
P, mm	–	–	–	104	104
Q, mm	–	–	–	190	190
S, mm	129	129	129	129	129

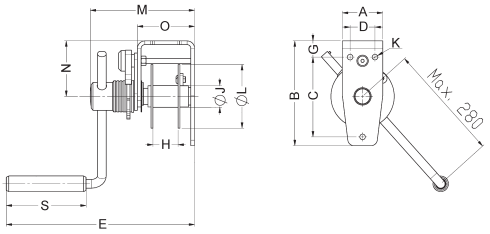

MWS, Capacité 150 kg

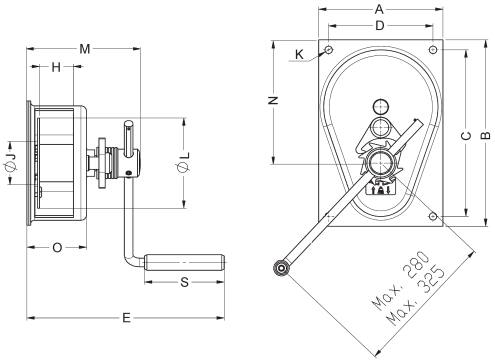

MWS, Capacité 300 - 600 kg

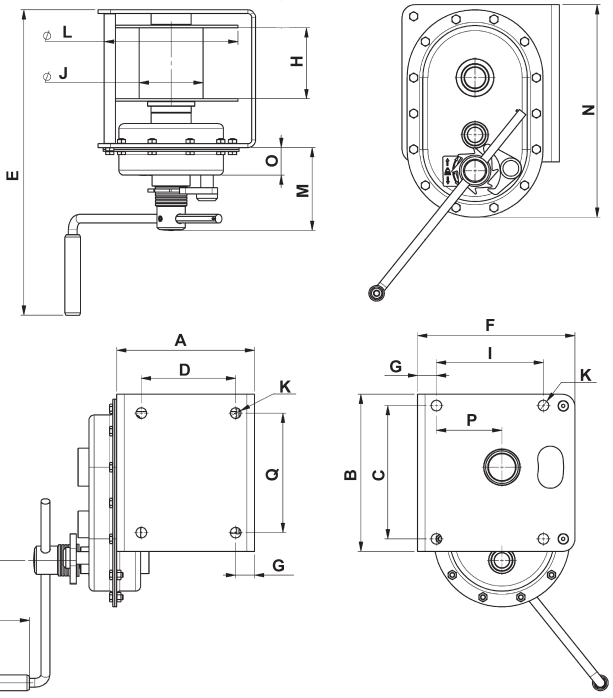

MWS, Capacité 1000 - 1500 kg

Modèle LB,
version galvanisée,
capacité 1200 kg

LB, version galvanisée,
capacité 350 kg

LB
Treuil sur console

Capacité 150 - 1200 kg

Initialement développé comme treuil tout terrain, le treuil sur console LB est aujourd'hui utilisé pour une grande variété d'opérations de levage ou de tirage.

Caractéristiques

- Carter léger mais robuste en tôle d'acier estampée.
- Engrenage cylindrique pour une utilisation efficace et confortable.
- Frein automatique actionné par la charge pour maintenir la charge quelque soit la position. Le desserrage involontaire du frein est empêché.
- Toutes les pièces sont galvanisées, le tambour reçoit un traitement de surface spécifique.
- Fixation facile et rapide sur des consoles, même sous charge.

Options

- Modèle en inox (mat. 1.4301) pour une plus grande résistance à la corrosion.

INFO

Pour un meilleur guidage du câble, nous recommandons d'utiliser des poulies ou des supports à rouleau.

Les treuils Pfaff ne sont pas destinés au levage de personnes et ne doivent pas être utilisés dans cet objectif.

LB-VA, version inox,
capacité 900 kg

Données techniques LB

Modèle	Art.-No.	CMU 1ère couche kg	CMU dernière couche kg	Diamètre câble mm	Longueur d'enroulement 1st couche m	Longueur d'enroulement dernière couche m	Course par tour de manivelle mm	Effort sur manievlle daN	Poids sans câble kg
LB 150 VZ	30239016	150	75	4[1]	0.8	11	125	17	4.2
LB 350 VZ	30239015	350	170	4[1]	1.8	20	125	25	4.8
LB 650 VZ	41239004	650	290	6[1]	1	20	55	22	7.3
LB 900 VZ	41239006	900	400	7[1]	0.8	14	58	24	10
LB 1200 VZ	42239008	1200	430	7[2]	1	26	45	24	12.1
LB 250 VA	32239017	250	125	4[1]	1.8	19.5	125	20	4.8
LB 650 VA	42239012	650	290	6[1]	1	20	55	22	7.6
LB 900 VA	32239013	900	320	7[1]	1	26	45	24	12.1

[1] câble recommandé: EN 12385 FE-znk 1770 sZ-spa [2] câble recommandé: EN 12385 SE-znk 2160 sZ-spa

Dimensions LB

Modèle	LB 150 VZ	LB 350 VZ	LB 650 VZ	LB 900 VZ	LB 1200 VZ	LB 250 VA	LB 650 VA	LB 900 VA
A, mm	–	–	232	232	273	–	232	273
B, mm	155	155	192	192	266	155	192	266
C, mm	175	175	210	210	240	175	210	240
Ø D, mm	36	36	63.5	63.5	63.5	36	63.5	63.5
Ø E, mm	100	100	183	183	255	100	183	255
F, mm	–	–	100	100	78	–	100	78
G, mm	75	75	58	58	75	75	58	75
H, mm	–	–	100	100	138	–	100	138
K, mm	159	189	192	192	192	191.5	190	190
L, mm	–	–	25	25	35	–	25	35
M, mm	45	75	38	38	30	75	38	30
N, mm	–	–	–	–	53	–	–	53
O, mm	200	320	250	320	320	320	250	250
P, mm	260	290	293	293	293	292.5	291	291
Q, mm	81	111	95	95	95	111	95	95
R, mm	50	80	50	50	50	80	50	50
S, mm	48	63	55	55	55	65.5	55	55

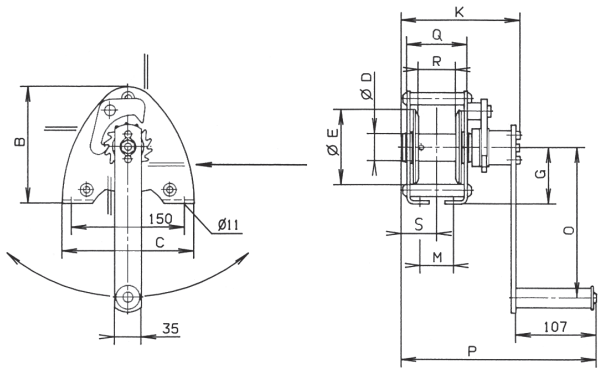

LB, capacités 150 - 350 kg

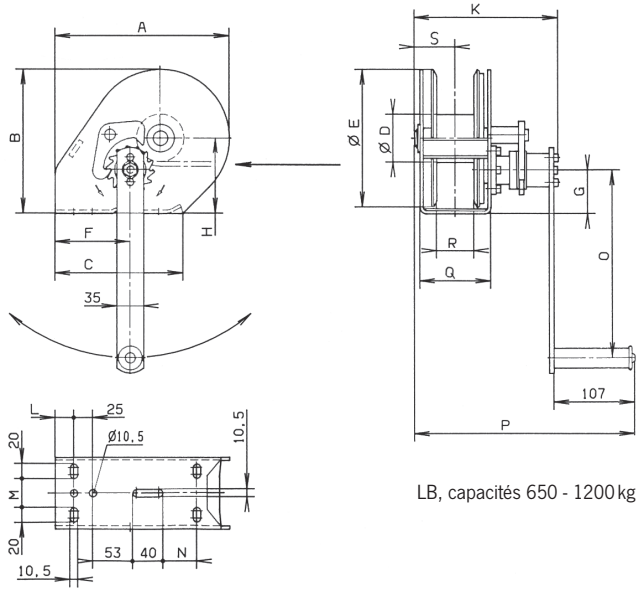

LB, capacités 650 - 1200 kg

SW-K GAMMA
Capacité 800 kg

SW-K GAMMA
Capacité 500 kg

SW-K GAMMA
Treuil sur console en aluminium

Capacité 200 - 800 kg

Par son design robuste, ce treuil en aluminium est adapté à l'utilisation en extérieur.

Caractéristiques

- Le carter en aluminium compact protège l'entraînement par chaîne. A partir de la CMU 500 kg, vitesse rapide pour les charges faibles ou l'enroulement rapide du câble une fois libéré de la charge.
- Engrenage cylindrique pour une utilisation efficace et confortable.
- Engrenage protégé dans le carter pour éviter tout risque de contamination des pièces intérieures.
- Paliers à faible frottement pour un déroulement du câble fluide et une meilleure durée de vie du treuil.
- Tambour large pour une grande capacité et deux fixations pour le câble.
- Fixation facile et rapide.
- Frein de sécurité intégré et manivelle détachable. Ces treuils peuvent fonctionner dans les 2 sens.

Données techniques SW-K GAMMA

Modèle	Art.-No.	CMU 1ère couche kg	CMU dernière couche kg	Diamètre de câble[1] mm	Longueur d'enroulement 1st couche m	Longueur d'enroulement dernière couche m	Course par tour de manivelle mm	Effort sur manivelle daN	Poids sans câble kg
GAMMA 200	N040270004	200	110	4	3.6	40	195	19	6
GAMMA 500	N040270001	500	200	6	4.2	50	60/400[2]	12	14
GAMMA 800	N040270006	800	350	7	5.3	78	36/280[2]	18	16

[1] câble recommandé: EN 12385 FE-znk 1770 sZ-spa [2] 1ère/2ième vitesse

Modèle	Art.-No.	correspond à
GAMMA 200	N040270004	30270004 + 39000153
GAMMA 500	N040270001	30270001 + 40033612
GAMMA 800	N040270006	30270006 + 39000153

Dimensions SW-K GAMMA

Modèle	GAMMA 200	GAMMA 500	GAMMA 800
A, mm	120	120	200
B, mm	160	220	326
C, mm	192	330	336
D, mm	152	100	180
E, mm	165	267	327
F, mm	135	125	250
Ø G, mm	9.5	11	14
Ø H, mm	50	60	70
L, mm	320	250	320
M, mm	207	165	207

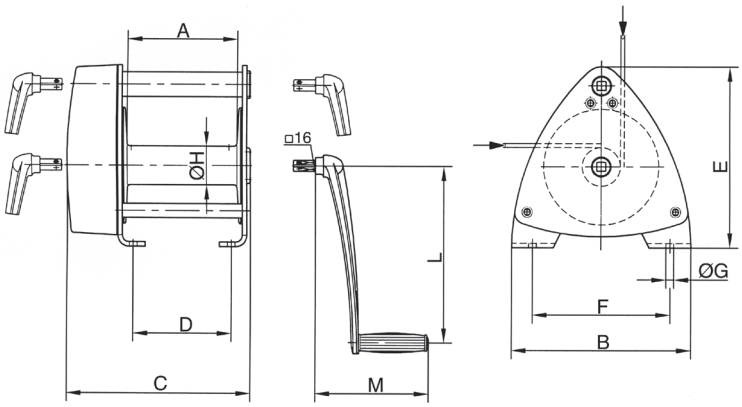

SW-KAL
Treuil compact en aluminium avec roue libre

Capacité 750 - 1120 kg

Les treuils sur console sont utilisés sur les véhicules ou les remorques quand il y a nécessité de lever ou de baisser des charges.

Caractéristiques

- Treuil compact et autobloquant équipé d'une roue libre pour facilité son utilisation.
- Engrenage cartérisé pour protéger les pièces intérieures même dans des conditions d'utilisation difficiles.
- Paliers à faible frottement pour une une meilleure durée de vie du treuil.
- Fixation facile et rapide.

INFO

Les treuils Pfaff ne sont pas destinés au transport de personnes et ne doivent pas être utilisés dans cet objectif.

Données techniques SW-KAL

Modèle	Art.-No.	CMU 1ère couche kg	CMU dernière couche kg	Diamètre tambour mm	Diamètre câble mm	Longueur d'enroulement 1st couche m	Longueur d'enroulement maxi m	Course tour manivelle mm	Course tour manivelle dernière couche mm	Effort sur manivelle daN	Poids sans câble kg
KAL 750	30207004	750	600	100	6	1.3	10	15	17	20	7
KAL 1120	30208000	1120	600	63	7	0.5	10	11	16	22	7

[1] câble recommandé: EN 12385 FE-znk 1770 sZ-spa

Dimensions SW-KAL

Modèle	KAL 750	KAL 1120
A, mm	165	165
B, mm	168	168
C, mm	170	170
Ø D, mm	100	63
E, mm	180	180
F, mm	135	135
G, mm	60	60
H, mm	56	50
J, mm	160	160
Ø K, mm	13	13
L, mm	85	85

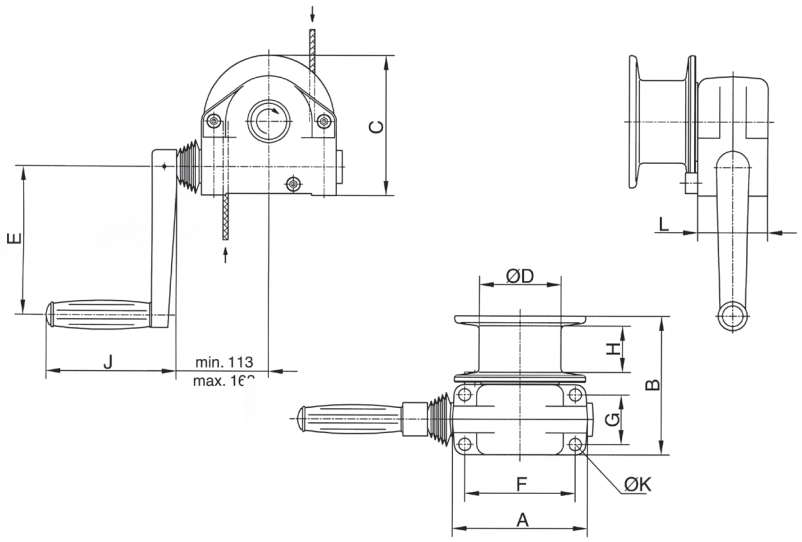

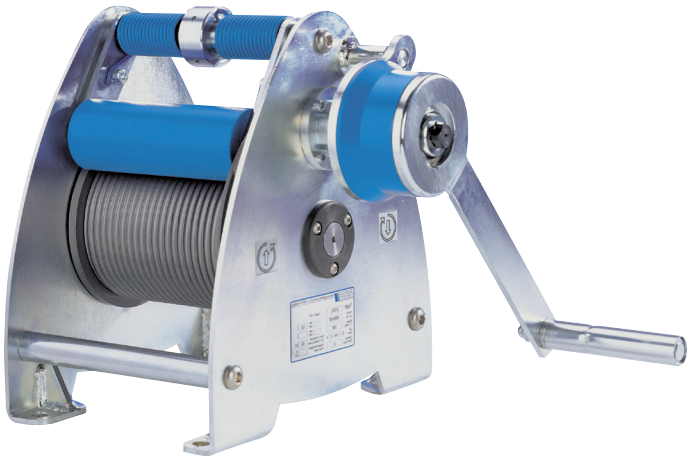

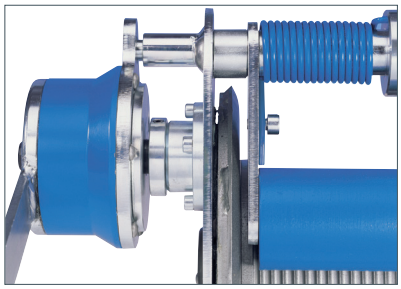

SW-K LAMBDA
Treuil sur console (BGV C1)

Capacité 300 kg

Treuil compact utilisé dans le domaine du spectacle: scènes, studios, théâtres etc.

Caractéristiques

- Design moderne avec flasques galvanisés pour une manipulation facile.
- Tambour rainuré pour un enroulement monocouche du câble. Le rapport entre le diamètre du tambour et celui du câble est de 18 pour une durée vie optimale du câble.
- Rouleau appliquant une pression sur toute la longueur du tambour pour éviter au câble sans tension de sauter du tambour.
- Train d'engrenage dimensionné pour 2 fois la charge nominale.
- Engrenage à denture droite pour opération efficace et confortable.
- Le système de 2 freins qui fonctionnent de manière indépendante, garantit un positionnement de la charge extrêmement sécurisé dans n'importe quelle position.
- Le treuil répond aux normes DGUV Vorschrift (BGV C1) et DIN 56925-1.

Options

- Extension du tambour pour une plus grande capacité de câble.
- Rainures spéciales pour plusieurs couches.

INFO

Les treuils Pfaff ne sont pas destinés au transport de personnes et ne doivent pas être utilisés dans cet objectif.

Données techniques SW-K LAMBDA

Modèle	Art.-No.	Capacité kg	Diamètre de câble[1] mm	Longueur d'enroulement maxi 1ère couche m	Course par tour de manivelle mm	Effort sur manivelle daN	Poids sans câble kg
SW-K LAMBDA	30272015	300	6	10	50	18	30
SW-K LAMBDA	30272017	300	6	15	50	18	36

[1]câble recommandé: EN 12385 FE-znk 1960 sZ-spa

Dimensions SW-K LAMBDA

Modèle	SW-K LAMBDA	SW-K LAMBDA
A, mm	379	469
B, mm	310	310
C, mm	340	340
Ø D, mm	139.4	139.4
E, mm	180	270
F, mm	280	280
G, mm	175	265
Ø H, mm	13	13
J, mm	250	250
K, mm	130	130

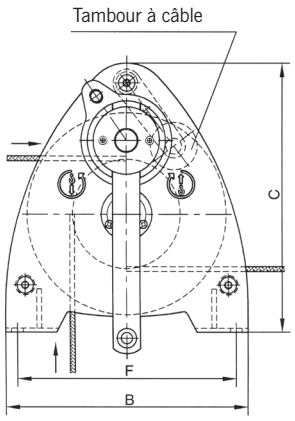

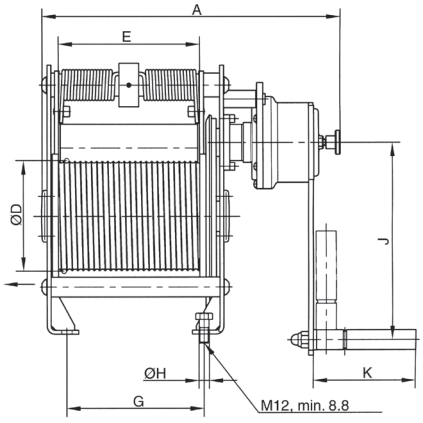

DSRB S
Support à rouleau sur roulement à billes pour renvoi de câble

Données techniques DSRB

Modèle	Art.-No.	Classification FEM/ISO	CMU max pour renvoi à 90° kg	CMU max pour renvoi à 180° kg	Diamètre câble mm
DSRB S 90/4	33447103	2m/M5	700	500	3-4
DSRB S 90/6	33447413	1Dm/M1	700	500	5-6
DSRB S 145/7	33447106	1 Am/M4	1100	800	7
DSRB S 185/8	33447107	2m/M5	2300	1630	8
DSRB S 270/12	33447111	2m/M5	2500	1800	9-12

Sur demande, les poulies sont également disponibles seules.

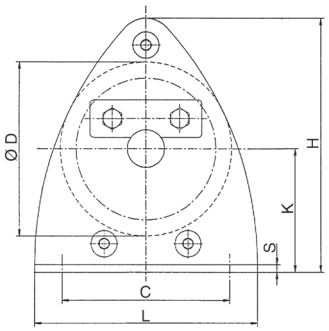

Dimensions DSRB

Modèle	DSRB S 90/4	DSRB S 90/6	DSRB S 145/7	DSRB S 185/8	DSRB S 270/12
B, mm	85	85	125	138	191
C, mm	90	90	160	195	290
Ø D, mm	90	90	145	185	270
Ø D1, mm	20	25	25	30	40
Ø Dm, mm	80	78	126	160	246
E, mm	62	62	88	106	138
H, mm	134	134	224	273	407
K, mm	65	65	110	135	202
L, mm	120	120	200	245	360
Ø M/M1, mm	9/9	9/9	11.5/13	13.5/15	18/20
S, mm	4	6	6	8	10

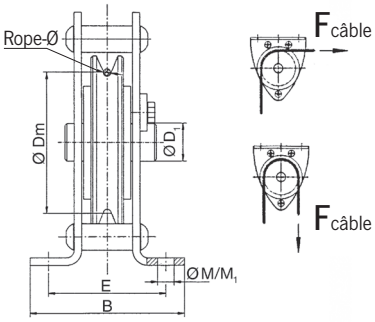

Disponible en version ATEX

Câble standard pour treuils manuels Pfaff-silberblau

Selon la norme DIN EN 12385-4

(ancienne norme DIN 3060 resp. 3069)

INFO

Autres accessoires sur demande.

Diamètre du câble	Charge de rupture du câble kN	Longueur utile 5 m	Longueur utile 10 m	Longueur utile 15 m	Longueur utile 20 m	CMU crochet à œil kg
4 mm	10.1	33600405	33600410	33600415	33600420	500
5 mm	15.8	33600505	33600510	33600515	33600520	1000
6 mm	22.8	33600605	33600610	33600615	33600620	1000
7 mm	31.0	33600705	33600710	33600715	33600720	1000

Treuils manuels autofreinés HW

Capacité 300 - 800 kg

HW-C en acier et HW-CS en inox

Caractéristiques

Pour la version HW-C en acier :

- Châssis et tambour robuste en acier
- Fabrication compacte
- Fixation simple et rapide sur murs, poteaux et éléments similaires
- Manivelle démontable
- Frein automatique pour une levée et une descente de la charge en toute sécurité
- Aucun relâchement intempestif du frein en cas de charge oscillante
- Treuil peint en jaune standard pour le modèle HW-C
- Adapté aux températures allant de -10°C à +50°C

Pour la version HW-CS en inox :

- Mêmes caractéristiques que la version en acier
- Un châssis et un tambour en inox, bagues bronze pour une meilleure résistance à la corrosion
- INOX 304 (1.4301)

- Applications types du HW-C: idéal dans les environnements sans électricité et très poussiéreux.
- Applications types du HW-CS : utilisation extérieure, idéal dans les environnements sans électricité, bord de mer.
- Utilisations : remorquage, halage, tirage...

Données techniques modèle HW

Modèle	CMU sur 1ère couche kg	CMU sur dernière couche kg	Capacité d'enroulement du câble maxi mm	Diamètre du câble recommandé mm	Course par tour de manivelle mm	Rapport	Nombre de couches maxi	Poids sans câble kg	Effort sur manivelle 1ère couche daN	Effort mini pour fonctionnement du frein daN
HW 300C	300	120	20	5	40	4:2:1	9	3,8	22	13,6
HW 800C	800	400	15	8	26	10:01	7	10,1	20	34,8
HW 300CS	300	120	20	5	40	4:2:1	9	3,8	22	13,6
HW 800CS	800	400	15	8	26	10:01	7	10,1	20	34,8

Dimensions modèle HW

Modèle	A mm	B mm	C mm	D mm	E mm	F mm	G mm	H mm
HW 300C	156	184	88	210	27	272	51	109
HW 800C	216	293	127	319	27	305	63	109
HW 300CS	156	184	88	210	27	272	51	109
HW 800CS	216	293	127	319	27	305	63	109

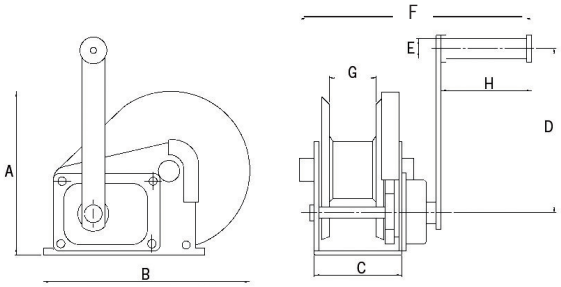

Yale HANDWINDE
Yale HANDWINDE

Yale*trac ST*

Palan de traction à levier

Force de traction 500 - 3200 daN

Le palan de traction à levier Yaletrac ST avec un corps en tôles d'acier se distingue par son design compact, sa robustesse et un poids optimisé.

Les avantages sur la série Yaletrac précédentes ont été conservés et complétés conformément à la demande du marché.

Les forces manuelles requises ont été réduites grâce à l'utilisation de butées à billes.

Caractéristiques

- Position stable de l'appareil grâce à la poignée latérale servant également de socle d'appui.
- Levier télescopique (sauf Y 05 ST) réduisant l'encombrement qui peut être fixé sur le côté de l'appareil au moyen de velcro.
- Les soufflets en caoutchouc stoppent l'entrée des salissures et des poussières à l'intérieur du palan, augmentant ainsi sa durée de vie.
- Les leviers avant et arrière montés en tandem réduisent l'encombrement et assurent le transfert de la puissance le long de l'axe longitudinal.
- La protection contre la surcharge est assurée par une goupille de cisaillement. Des goupilles de remplacement sont situées dans la poignée de transport. Une goupille ayant servie de fusible peut être remplacée sous charge.
- Un levier de dégagement permet d'ouvrir les mâchoires de serrage afin de pouvoir mettre en place ce câble facilement.
- Le Yaletrac ST utilise des câbles flexibles spécifiques. Ce câble est composé de six brins autour d'une âme centrale et est identifiable grâce à son filet orange. Une extrémité du câble est effilée pour permettre sont introduction dans le mécanisme, l'autre est équipée d'un crochet à œil avec linguet de sécurité.
- La disposition parallèle des mâchoires à profil cylindrique protège le câble en répartissant de manière uniforme la pression de serrage.
- La large ouverture sur le haut permet un nettoyage facile au jet d'eau. Ensuite lubrifier avec de l'huile moteur et le Yaletrac ST est à nouveau prêt à l'emploi.

Y 10 ST jusqu'à Y 32 ST

Options

- Crochet à œil avec linguet de sécurité
- Câbles plus longs
- Touret de câble
- Caisse de rangement

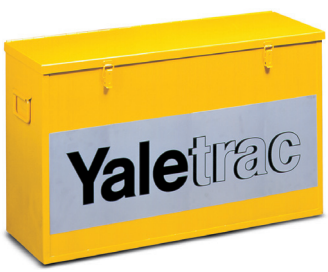

Données techniques Yale*trac ST*

Model	Art.-No.	Capacité kg	Avance de câble par course de levier mm	Force au levier à la CMU daN	Longueur du levier mm	Diamètre câble mm	Poids sans câble kg	Poids du câble kg/m
Y 05 ST[1]	192043685	500	20	30	260	6.0	2.8	0.10
Y 10 ST	N02400009	1000	60	23	800	8.4	8.5	0.29
Y 16 ST	N02400010	1600	60	28	790/1190	11.2	15.8	0.53
Y 32 ST	N02400011	3200	40	46	790/1190	16.0	27.2	1.00

[1]voir le contenu de la livraison

Dimensions Yale*trac ST*

Modèle	Y 05 ST	Y 10 ST	Y 16 ST	Y 32 ST
L, mm	285	435	560	664
H, mm	116	178	205	240
H1, mm	164	235	280	350
B, mm	48	61	86	96
B1, mm	70	94	125	123

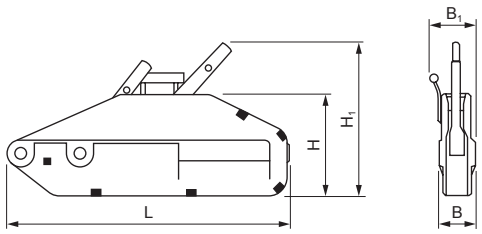

AUSSI DISPONIBLE : 500 daN!

POUR UNE UTILISATION MOBILE

Option uniquement pour le modèle Yale*trac 05 ST*

Sac à bandoulière pratique

Modèle Yale*trac 05 ST*

Assemblé et prêt à l'emploi

Y 05 ST

Livré avec

- Palan à levier 500 kg
- Levier manuel
- Câble Ø 6 mm, 10 m
- Crochet à oeil avec linguet de sécurité
- Elingue plate HSE 00500

Option

- Sac à bandoulière

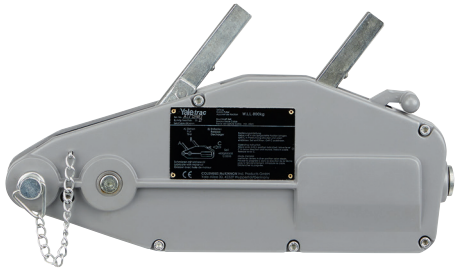

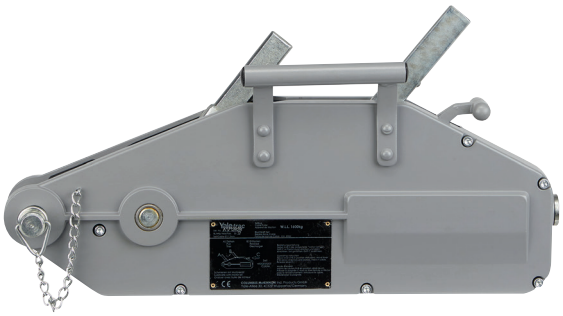

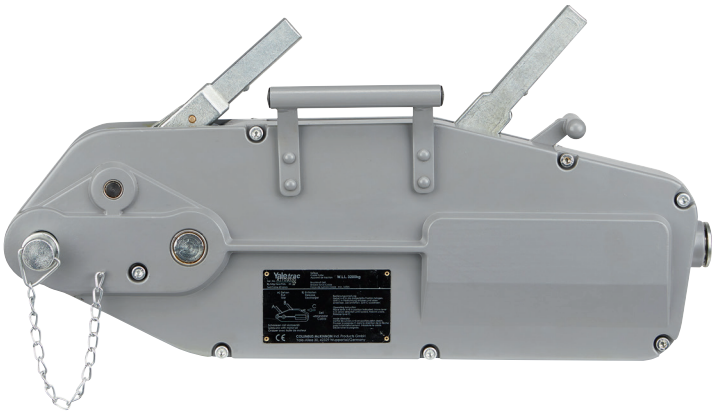

Yaletrac
Palan de traction à levier

Force de traction 800 - 3200 daN

Il est léger, compact, corps en aluminium haute résistance et une large base pour assurer sa stabilité en position horizontale et verticale.

Caractéristiques

- Les leviers avant et arrière montés en tandem réduisent l'encombrement et assurent le transfert de la puissance le long de l'axe longitudinal.
- La protection contre la surcharge est assurée par une goupille de cisaillement. Des goupilles de remplacement sont situées dans la poignée de transport. Une goupille ayant servi de fusible peut être remplacée sous charge.
- Un levier de dégagement permet d'ouvrir les mâchoires de serrage afin de pouvoir mettre en place ce câble facilement.
- Le Yaletrac utilise des câbles flexibles spécifiques. Ce câble est composé de six brins autour d'une âme centrale et est identifiable grâce à son filet orange. Une extrémité du câble est effilée pour permettre sont introduction dans le mécanisme, l'autre est équipé d'une crochet à œil avec linguet de sécurité.
- La disposition parallèle des mâchoires protège le câble en répartissant de manière uniforme la pression de serrage. Un grande course du levier permet une avance rapide du câble
- La large ouverture sur le haut permet un nettoyage facile au jet d'eau. Ensuite lubrifier avec de l'huile moteur et le Yaletrac est à nouveau prêt à l'emploi.

Options

- Crochet à œil avec linguet de sécurité
- Autres longueurs
- Touret de câble
- Caisse de rangement

Option:
Crochets à œil avec linguet de sécurité

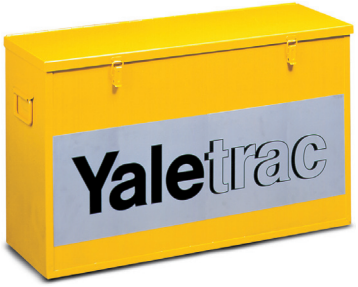

Option:
Caisse de rangement en tôle du Yaletrac
Environ 74 x 26 x 45 cm

Données techniques Yaletrac

Modèle	Art.-No.	Capacité kg	Avance de câble par course de levier mm	Force au levier à la CMU daN	Longueur du levier mm	Diamètre du câble mm	Poids sans câble kg	Poids du câble kg/m
Y 08	N02409053	800	60	24	800	8.4	7	0.29
Y 16	N02409054	1600	60	30	790/1190	11.2	14	0.53
Y 32	N02409055	3200	40	50	790/1190	16.0	21	1.00

Dimensions Yaletrac

Modèle	Y 08	Y 16	Y 32
L, mm	430	545	680
H, mm	168	190	230
H1, mm	240	270	330
B, mm	60	72	91
B1, mm	–	97	110

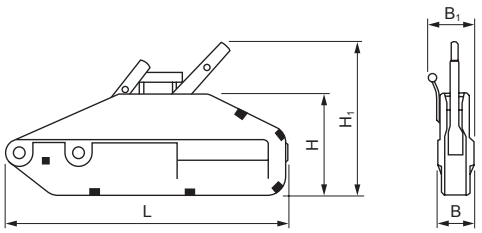

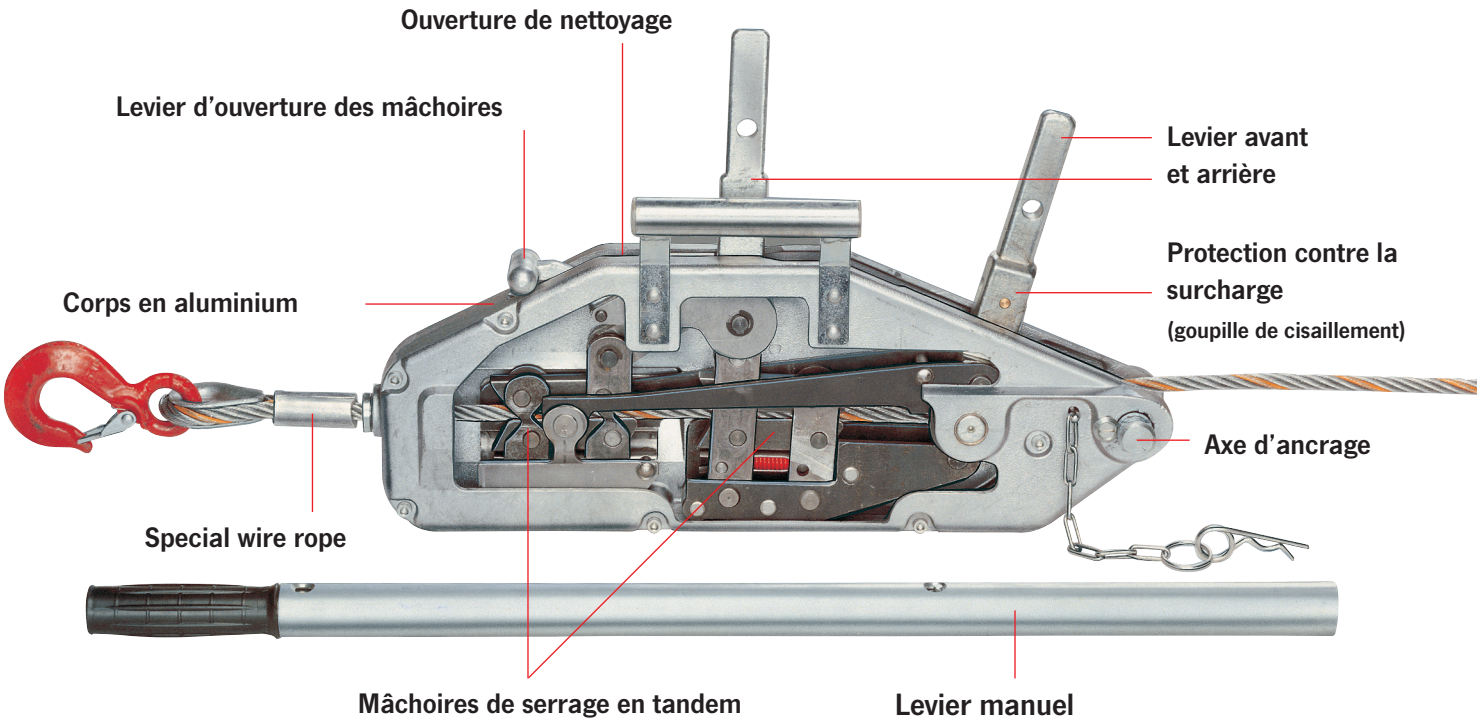

INFO

Les appareils de levage Yale ne sont pas destinés au transport de personnes et ne doivent pas être utilisés dans cet objectif.

Produits complémentaires disponibles: pinces à câble (page 104), moufles (page 105) et élingues rondes (page 260).

LMG Pince serre-câble

Force de traction 2000 - 5000 daN

La pince serre-câble LITTLE MULE ® permet d'agripper, tirer et tendre des câbles acier non gainé et des tiges de toute forme dont la résistance n'excède pas 1770 N/mm2. Cette valeur est influencée par le diamètre et l'état de surface.

Les mâchoires parallèles permettent un serrage sans glissement et sans endommager le câble. Un ressort assure le maintien de la pince sur le câble en cas de relâchement par l'opérateur.

Le modèle LMG II-X est équipé de mâchoires rainurées pour assurer un bon maintien des câbles ayant une résistance à la traction jusqu'à 1960 N/mm2.

Le modèle LMG-HL est un développement de la gamme de pinces serre-câble standard. Il est équipé sur le haut d'un anneau pour un positionnement à distance sur une ligne électrique sous tension.

INFO

Les appareils de levage Yale ne sont pas destinés au transport de personnes et ne doivent pas être utilisés dans cet objectif.

Données techniques LMG

Modèle	Art.-No.	Force de traction daN	Diamètre de câble mm	Œil accrochage mm	Poids kg
LMG I	N02606516	2000	4.5 - 15	31 x 44	1.6
LMG I-X	N02608042	2000	5 - 15	31 x 44	1.6
LMG II	N02606517	3000	8 - 20	31 x 44	2.9
LMG II-X	N02608043	3000	8 - 20	31 x 44	2.9
LMG III	N02607609	5000	18 - 32	66 x 93	9.5
LMG I-HL	-	2000	5 - 15	31 x 44	1.6
LMG II-HL	-	3000	8 - 20	31 x 44	2.9

Moufle à flasque ouvrante

Capacité 1000 - 6400 kg

L'une des flasques est articulée et peut s'ouvrir pour un montage facile et rapide du câble dans la poulie.
Le moufle peut également servir de point d'ancrage ou de renvoi d'angle.

Caractéristiques

- Tirer le moufle dans la direction de tirage pour le verrouiller.
- Les réas précisément moulées avec une gorge usinée sont équipé de bague de roulement Permaglide ® .

INFO

Il faut respecter les exigences de la norme Din 15020 (Principe d'utilisation des câbles) lors du choix du moufle.

Données techniques Moufles ouvrantes

Modèle	Art.-No.	Capacité kg	Diamètre poulie mm	Diamètre du câble mm	Poids kg
Moufle ouvrante 1000	N46000005	1000	85	7	3.3
Moufle ouvrante 2000	N46000003	2000	150	13	8.9
Moufle ouvrante 3200	N46000004	3200	180	15	15.5
Moufle ouvrante 6400	N46000006	6400	210	18	26.5

Dimensions Moufles ouvrantes

Modèle	Moufle 1000	Moufle 2000	Moufle 3200	Moufle 6400
B, mm	118	199	230	270
B1, mm	76	92	108	116
B2, mm	17	24	28	35
C, mm	23	27	31	42
Ø D1, mm	85	150	180	210
Ø D2, mm	105	190	220	260
L, mm	305	425	496	655
L1, mm	200	263	295	375
L2, mm	23	30	40	47
R, mm	4	7	9	10

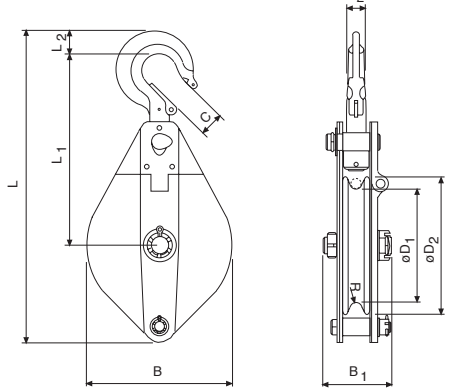

INFO

Les appareils de levage Yale ne sont pas destinés au transport de personnes et ne doivent pas être utilisés dans cet objectif.

Câbles acier pour treuils manuels et électriques

En standard, les treuils électriques Pfaff-silberblau sont livrés sans le câble. Pour garantir une opération en toute sécurité, la sélection du câble et des éléments de fixation (crochet, manilles) est primordiale.

Nous recommandons de choisir le câble sur la base de sa construction, de son utilisation et de sa fréquence d'utilisation. Les caractéristiques des différents types de câble sont détaillées ci-dessous:

Charge à rupture

→ CMU, résistance du câble

Fatigue en flexion + souplesse

→ Durée de vie

Résistance à l'usure

→ Usure des brins extérieurs

Résistance à la torsion

→ Levage de charges guidées ou non guidées

INFO

L'utilisation de câbles en acier gainés n'est pas autorisée en levage.

Pour répondre à vos exigences, nous pouvons vous conseiller sur la sélection de la longueur, du diamètre et de type de câble, et également sur les moyens d'ancrage (serre-câble, boite à coin, crochet, etc.)

Notre gamme de produits inclut les treuils pour lever, tirer et déplacer des charges. En relation avec nos treuils nous préconisons les types de câble suivants:

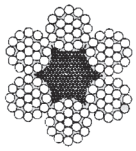

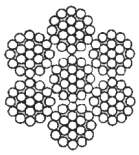

Construction standard

6 x 19 + FE 1770 N/mm²

Câble de treuil manuel avec âme fibres: 3 à 12 mm

Galvanisé, ou inox (1.4401)

Résistance nominale (inox) 1570 N/mm2)

- anti giratoire non requis
- assemblage crosslay
- tension faible
- câble pour levage peu fréquent
- robuste et très résistant

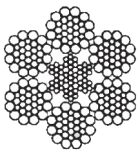

Warrington-Seale

6 x 36 WS + SES (FE) 1770 N/mm²

Câble de treuil manuel et électrique avec âme parallèle: 10 à 28 mm

Galvanisés, avec âme fibres ou acier

- flexibilité élevée
- grande résistance à la rupture
- résistance à la flexion alternée moyenne

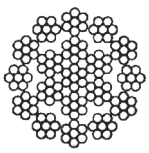

Câble anti giratoire

SE-znk - 1960 N/mm²

Câble standard de treuils électriques, avec âme: 3 à 13 mm

Galvanisé

- pas de rotation de la charge
- câble de levage pour les charges non guidées
- câble de levage pour charge lourde et mouflage
- ne doit pas être utilisé avec fixation libre de rotation
- grande résistance
- résistance à la flexion alternée élevée

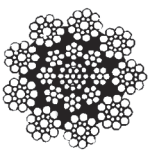

Câble de treuil haute performance

Câbles de treuils électriques avec âme acier et imprégnation plastique: 6 à 30 mm

Graissé et non anti giratoire

- câble dans le cas de flexions alternées fréquentes et offrant une longue durée de vie
- utiliser uniquement avec des poulies et des tambours adaptés
- charge de rupture optimisée grâce au remplissage du câble.

Terminaisons des câbles

La sécurité d'opération du câble dépend d'abord de ses terminaisons, du treuil et de la charge. Les câbles et leurs terminaisons doivent être inspectés à intervalles réguliers par une personne compétente. Les terminaisons suivantes sont autorisées en levage.

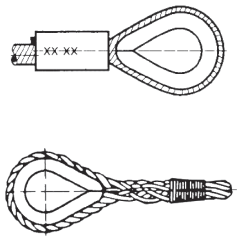

Terminaisons permanentes

Manchon aluminium serti

En combinaison avec un crochet à œil sécurisé ou une manille, il offre un moyen simple et sûr d'accrochage de la charge.

Épissures (sans gainage)

C'est une terminaison peu recommandée car la résistance du câble ainsi terminé est réduite jusqu'à 40%.

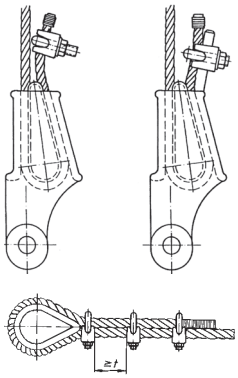

Terminaisons temporaires

Serre câble

- Le brin mou ne doit jamais être relié à la charge.
- La longueur du brin mou doit être au moins 20 fois le diamètre du câble et pas moins de 150 mm.
- Les serres câble ne doivent plus être utilisés si le diamètre du câble est usé de plus de 10%.
- Les serres câble ne doivent pas être utilisés sur des appareils de levage pour du levage. Sauf dans le cas d'élingage spécifique et pour une utilisation ponctuelle.

Déroulement du câble

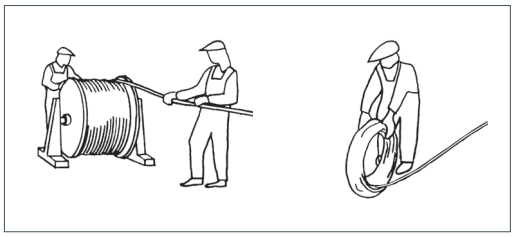

CORRECT

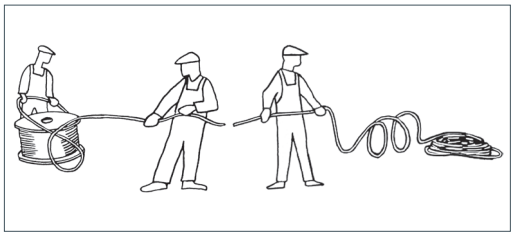

INCORRECT

Entretien des câbles

Les "câbles défilants" notamment ne peuvent atteindre une durée d'utilisation optimale qu'en cas de lubrification correcte.

L'emploi de câbles acier non graissés favorise une usure rapide et le remplacement prématuré de l'équipement porteur.

INFORMATION

Les terminaisons par manchon doivent être réalisées par des entreprises spécialisées ou le fabricant du câble.

Consignes d'installation des treuils

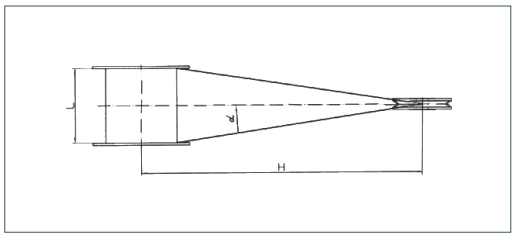

La distance entre le tambour et le moufle doit être calculée pour que l'angle maxi de tirage ne soit pas dépassé en fonction du type de câble utilisé.

Câble standard < 3°

(distance mini = largeur du tambour x 10)

Câble spécial < °1,5

(distance mini = largeur du tambour x 20)

- Pour prévenir le mou dans le câble lors du délestage de la charge, prévoir un poids additionnel sur le câble.
- Les charges guidées doivent être contrôlées avec un dispositif anti-mou de câble.
- Pour ne pas détériorer les câbles en acier, éviter:
  - les angles vifs
  - les flexions avec un rayon courbure trop faible
  - les poulies avec des gorges trop petites.
- Des forces dynamiques élevées peuvent entraîner une rupture soudaine du câble. Il faut donc impérativement éviter que la charge vienne s'arrêter brutalement en bout de course ou tombe sur le câble.

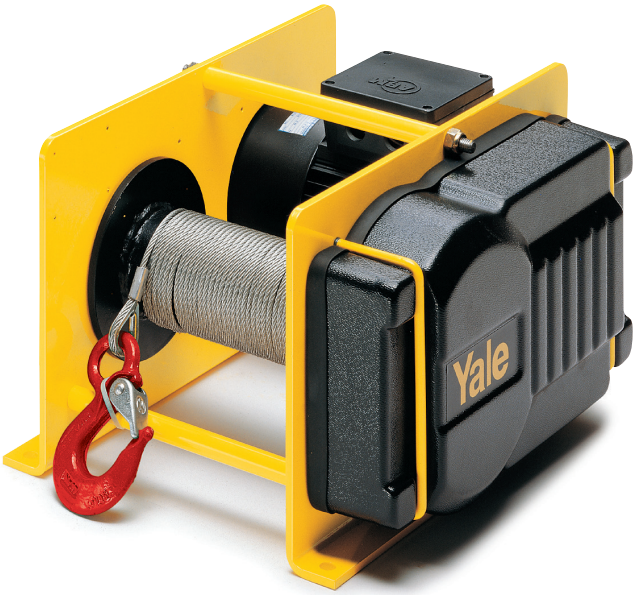

Treuil électrique RPE jusqu'à 1t avec tambour standard

Yale *RPE*

Treuil électrique

Capacité 250 - 2000 kg

Les treuils de la série RPE ont été entièrement conçus pour être performants, efficaces et sûrs.
Leur construction extrêmement compacte, et la sortie de câble universelle permettent de l'utiliser dans pratiquement toutes les positions pour lever et tirer des charges.

Les treuils répondent à: la norme DIN 15020, la classification 1 Bm/M3, la réglementation DGUV version 52 (BGVD8) et la directive européenne relative machines.

Chaque treuil est testé en usine avec en surcharge.
Il est livré avec un certificat de test indiquant le numéro de série, les instructions d'utilisation et le certificat CE.

Features

Caractéristiques

- Dimensions réduites grâce au moteur et au frein montés parallèlement au tambour.
- Tension d'alimentation 400 V/230 V, triphasé, 50 Hz ou 230 V, monophasé, 50 Hz
- Protection IP 54
- Classe d'isolation F
- Limiteur de couple réglable contre les surcharges en standard sur les modèles RPE 10-6 et RPE 20-6.
- Train d'engrenage hélicoïdal en première vitesse pour assurer un déroulement fluide. Lubrification par graisse, permettant de l'utiliser dans n'importe quelle position.
- Disques de frein intégrés dans le moteur, pour un maintien sûr de la charge même en cas de panne électrique.
- Tambour lisse en standard. Le câble est fixé au tambour dans une encoche pour pouvoir enrouler le câble autour du tambour en plusieurs couches sans dommage.
- Commande directe ou basse tension 42 V, incluant la boite à boutons avec arrêt d'urgence et 2 m de câble de commande.

Fixation du câble

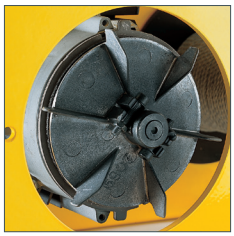

Disque de frein

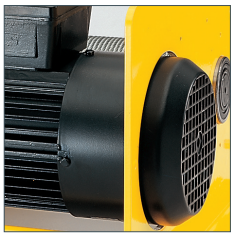

Frein moteur

INFO

Lorsque vous déterminez la longueur du câble, ajouter 2 à 3 tours de tambour qui ne doivent pas être déroulés.

Le câble est livré non-monté et doit être monté sur le tambour par l'utilisateur.

Merci de noter que les treuils monophasés sont plus bruyants que les modèles triphasés.

Options

- Différents modèles de tambour (XL) pour longueurs de câble plus importantes
- Tambour rainuré pour un déroulement précis, avec possibilté de travaillet avec 2 tambours pour travailler avec 2 câbles.
- Limiteur de fin de course dans les 2 directions (uniquement avec la commande basse tension de 42 V).
- Interrupteur de mou de câble pour arrêter automatiquement le treuil quand le câble est délesté, par exemplequand la charge touche le sol (uniquement avec la commande basse tension de 42 V).
- Variateur de fréquence pour une variation continue de la vitesse.
- Versions spéciales conformes à la réglementation DGUV version 17 (BGVC1) pour les lieux de spectacle.
- Commande radio
- Tensions spéciales sur demande
- Protection moteur IP 55 avec frein inox
- Frein moteur avec déblocage manuel.
- Finitions et peintures spéciales, treuil galvanisé

Treuil RPE 20-6 avec tambour rainuré (option) et boîte à boutons pour contrôle direct.

Moteur monophasé

Fin de course

Limiteur de couple

Différents modèles de tambours

INFO

Disponible en version zinguée sur demande.

Données techniques RPE

Modèle	Capacité kg	Vitesse de levage m/min 1ère couche	Vitesse de levage m/min dernière couche	Couches câble max.	Diamètre câble mm	Moteur kW	ED	Poids sans câble kg L	Poids sans câble kg XL
RPE 2-13 L	250	10.2	13.2	4	4	0.55	40%	40	48
RPE 5-6 L	500	4.6	6.6	4	6	0.55	40%	41	49
RPE 5-12 L	500	8.7	12.6	4	6	1.1	40%	47	54
RPE 10-6 L[1]	1000	5.1	6.5	3	8	1.1	40%	89	105
RPE 20-6[1]	2000	5.2	7.6	3	12	2.2	40%	213	235

[1] limiteur de couple ajustable en standard

Capacité tambour lisse

Modèle	Capacité 1ère couche kg	Taille tambour	Capacité d'enroulement max. m 1ère couche	2ème couche	3ème couche	4ème couche
RPE 20-6	2000	1	13.2	30.3	49	–
RPE 2-13 L	250	2	16.8	36.4	57	80
RPE 5-6 L	500	2	11.3	25.2	40	57
RPE 5-12 L	500	2	11.3	25.2	40	57
RPE 10-6 L	1000	2	15.8	35.2	56	–
RPE 20-6 L	2000	2	20.6	46.1	74	–
RPE 2-13 XL	250	3	44.3	94.1	148	200
RPE 5-6 XL	500	3	30.0	65.5	105	149
RPE 5-12 XL	500	3	65.0	65.5	105	149
RPE 10-6 XL	1000	3	30.7	67.0	107	–
RPE 20-6 XL	2000	3	34.1	74.9	120	–

Capacité tambour rainuré (recommandé pour une seule couche)

Modèle	Capacité 1ère couche kg	Taille tambour	Capacité d'enroulement m 1ère couche	max.
RPE 20-6 R	2000	1	12.0	44
RPE 2-13 LR	250	2	13.3	64
RPE 5-6 LR	500	2	9.5	49
RPE 5-12 LR	500	2	9.5	49
RPE 10-6 LR	1000	2	12.9	47
RPE 20-6 LR	2000	2	16.8	61
RPE 2-13 XLR	250	3	35.3	165
RPE 5-6 XLR	500	3	25.7	128
RPE 5-12 XLR	500	3	25.7	128
RPE 10-6 XLR	1000	3	25.2	89
RPE 20-6 XLR	2000	3	27.9	99

INFO

Lorsque vous déterminez la longueur du câble, ajouter 2 à 3 tours de tambour qui ne doivent pas être déroulés.

Les appareils de levage Yale® ne sont pas destinés au levage de personnes et ne doivent pas être utilisés dans cet objectif.

Dimensions RPE (commande directe 400 V, tambour standard)

Modèle	RPE 2-13 L RPE 5-6 L RPE 5-12 L	RPE 2-13 XL RPE 5-6 XL RPE 5-12 XL	RPE 10-6 L	RPE 10-6 XL	RPE 20-6	RPE 20-6 L	RPE 20-6 XL
A, mm	405	405	525	525	670	670	670
B, mm	375	375	485	485	550	550	550
C, mm	18	18	25	25	36	36	36
D_{TR}, mm	76	76	108	108	146	146	146
D max, mm	118	118	148	148	224.4	224.4	224.4
DA, mm	150	150	180	180	245	245	245
E, mm	428	865	575	902	619	784	1084
F, mm	300	737	395	722	360	525	825
G, mm	350	787	470	797	480	645	945
H, mm	380	817	505	832	540	705	1005
I, mm	11	11	13	13	23	23	23
K, mm	250	250	340	340	401	401	401
L, mm	125	125	170	170	215	215	215
M, mm	6	6	10	10	15	15	15
N, mm	33	33	47.5	47.5	72.5	72.5	72.5
O, mm	284	721	375	702	335	500	800
P, mm	19	19	24	24	34	34	34
Q, mm	13	13	19	19	26	26	26
R, mm	125	125	170	170	135	135	135
S, mm	6	6	8	8	12	12	12
α 1, °	130	130	145	145	153	153	153
α 2, °	110	110	125	125	136	136	136
α 3, °	40	40	50	50	64	64	64
β 1, °	150	150	155	155	147	147	147
β 2, °	90	90	100	100	107	107	107
β 3, °	80	80	83	83	83	83	83

Les dimensions des modèles avec fonctions optionnelles sont disponibles sur demande.

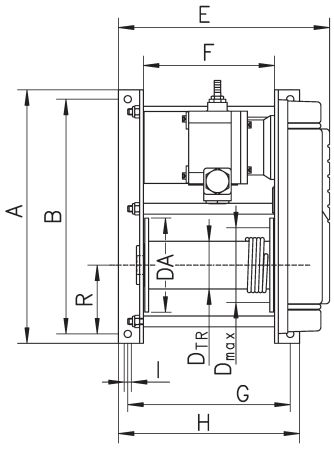

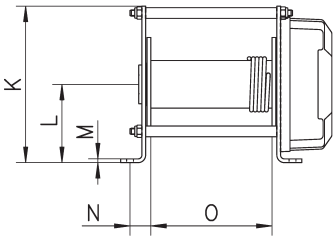

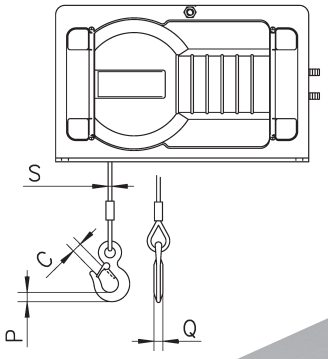

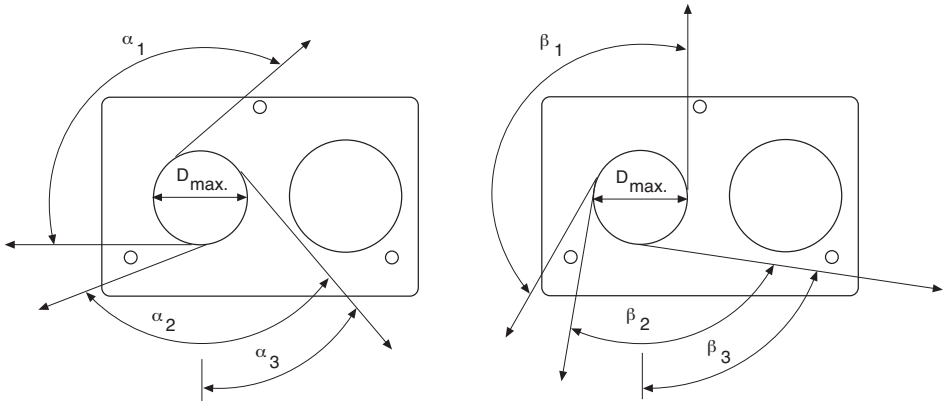

Déroulement du câble du treuil électrique RPE

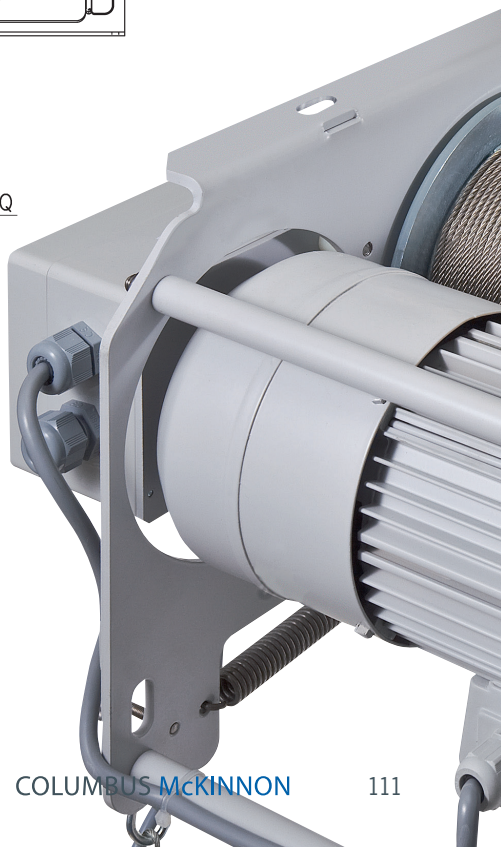

Treuil électrique BETA SL

Capacité 250 - 2000 kg

Les treuils électriques BETA SL sont utilisés pour lever, tirer et positionner des charges.

Leur technologie éprouvée et les caractéristiques des composants font de ces treuils un produit idéal pour les applications standards.

Caractéristiques

- Le disque de frein à ouverture électrique maintient la charge en toute sécurité même en cas de panne électrique.
- Moteurs puissants triphasés acceptants les tensions: 380 - 420 V à 50 Hz ou 440 – 460V à 60 Hz. Protection IP 55 et facteur de marche (ED) 40%.
- Protection électronique contre la surcharge de série à partir d'une CMU de 1000 kg .
- Le réducteur lubrifié par bain d'huile et sans entretien est peu bruyant grâce aux dentures hélicoïdales.
- En standard, tambour rainuré avec grande capacité d'enroulement du câble.
- Fixation du câble réglable.
- Fins de course.
- Répond à la réglementation DGUV section 54 (BGVD8).

Egalement disponible rapidement avec les options suivantes:

Optional: : variateur de fréquence (pour régler la vitesse en continu).

- **Rouleau presse câble**
  Aide à l'enroulement du câble, spécialement dans le cas de grandes hauteurs de levage.
- **Sécurité anti-mou**
  Empêche le déroulement du câble quand il n'est pas en charge.
- **Boitier de commande avec 3 m de câble**
  Pour une plus grande liberté de mouvement permettant à l'opérateur de se placer au mieux.
- **Variateur de fréquence (SL 1 - SL 3)**
  Vitesse réglable en continu avec un potentiomètre, plage de réglage de 20 à 87 Hz (SL 3 = de 20 à 50 Hz). Le variateur permet de déplacer la charge de manière précise et sans à-coup.

Données techniques modèle BETA SL

Code EAN 4053981** 4050939***	Type	CMU 1ère couche kg	Vitesse de levage 1ère couche m/min	Diamètre câble [3] mm	Puissance moteur kW	Classification FEM/ISO	Longueur d'enroulement 1ère couche m/min	Longueur d'enroulement dernière couche m/min
**011912	SL0	250	2.5	4	0.25	1Bm/M3	7	46.7
***050498	SL0	250	4.7	4	0.37	1Bm/M3	7	46.7
**011929	SL1	500	6.8	6	0.75	1Am/M4	6.7	48.9
**011936	SL1	630	6.8	6	0.75	1Bm/M3	6.7	48.9
**011943	SL2	980	6.0	9	1.1	1Am/M4	11	77.5
**011950	SL2	1250	6.0	9	1.1	1Am/M4	11	77.5
**011967	SL3	2000	6.8	12	2.2	1Bm/M3	10	74.5

[3] câble d'acier recommandé : DIN 3069 FE-znk 1960 sZ-spa

Dimensions modèle BETA SL

Code EAN	**011912	***050498	**011929	**011936	**011943	**011950	**011967
A, mm	185	185	215	215	270	270	320
B, mm	170	170	300	300	400	400	510
Ø C, mm	12	12	13.5	13.5	18	18	22
F, mm	389	389	740	750	920	930	1070
G, mm	200	200	340	340	465	465	570
H, mm	241	241	340	345	475	480	614
K, mm	432	–	–	–	–	–	–
L, mm	180	180	200	200	250	250	300
Ø M, mm	64	64	86	86	175	175	175

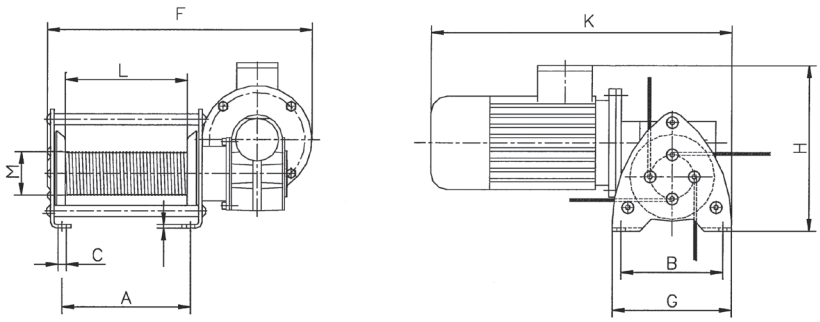

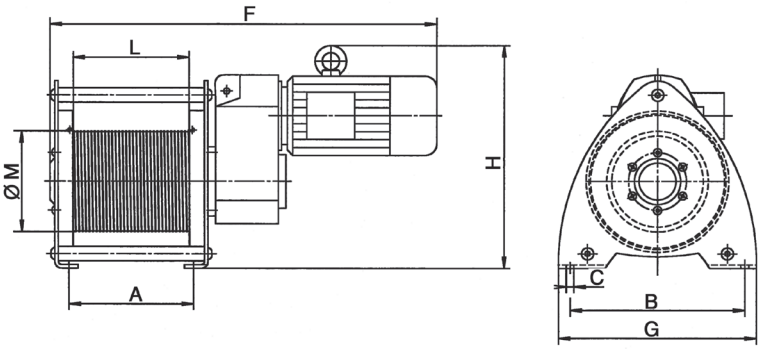

INFORMATION

D'autres options et adaptations spécifiques sont proposées pour les treuils BETA EL (voir page 115).

Les treuil Pfaff ne sont pas destinés au transport de personne et ne doivent pas être utilisés dans cet objectif.

Solutions de treuils pour applications exigeantes

Treuil électrique BETA EL

Capacité 320 - 7500 kg

Les treuils électriques BETA EL sont utilisés pour lever, tirer et positionner des charges dans des conditions difficiles.

Tous les modèles sont construits de manière modulaire et permettent une grande flexibilité dans la composition d'une solution individuelle grâce à leurs nombreuses options.

L'utilisation de composants de grande qualité et d'un moteur avec réducteur offre une sécurité accrue et une Longue durée de vie.

Caractéristiques

- Le disque de frein à ouverture électrique maintient la charge en toute sécurité même en cas de panne électrique.
- Moteurs puissants triphasés acceptants les tensions: 380 - 420 V à 50 Hz ou 440 – 460V à 60 Hz.
- Protection IP 55 et facteur de marche (ED) 40%.
- Protection électronique contre la surcharge de série à partir d'une CMU de 1000 kg .
- Le réducteur lubrifié par bain d'huile et sans entretien est peu bruyant grâce aux dentures hélicoïdales.
- Fixation du câble réglable (droite et gauche).
- Sécurité en opération accrue grâce à la commande basse tension 42 V.

Disponible en version ATEX

Options

- Plusieurs types de tambour pour une utilisation avec de plus grandes capacités d'enroulement, des câbles de forts diamètres ou de plusieurs câbles.
- Rouleau presse câble pour empêcher le câble délesté de sauter du tambour.
- Fin de course dans les 2 directions pour limiter la course du câble.
- Sécurité anti-mou de câble pour stopper le treuil quand la force de traction du câble se relâche par exemple lors de la mise en place de la charge.
- Variateur de fréquence pour régler la vitesse en continu.
- Commande déportée par câble ou radio.
- Tensions spécifiques.
- Protections du moteur IP supérieures.
- Codeur absolu et incrémental
- La conformité à la réglementation DGUV section 17 (BGVC1) disponible pour les applications scéniques.

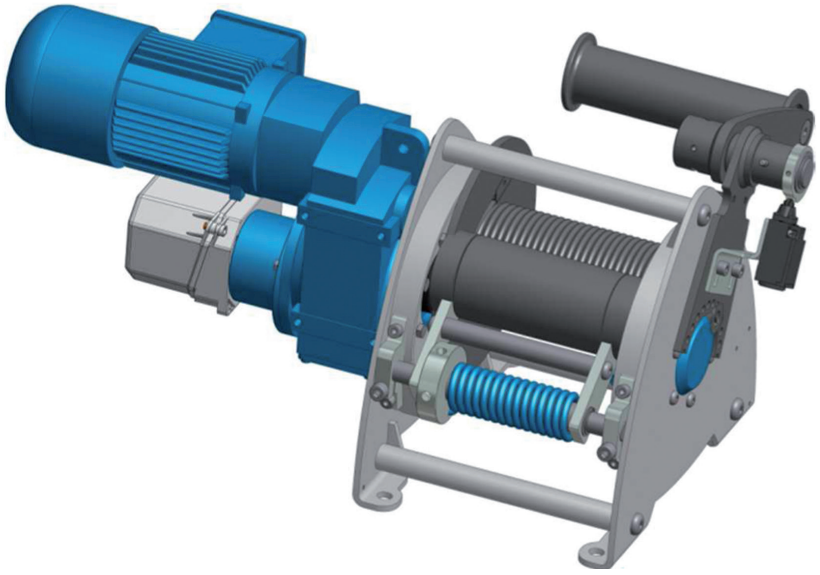

Treuil à câble passant jusqu'à 500 kg!

STANDARD
Cette image montre le Yale *Mtrac®* avec l'équipement standard.

BREVETE*

ACTION BI-DIRECTIONNELLE

POUR LEVAGE BI-DIRECTIONNEL

*Brevet allemand DE 10 2012 100 099

Yale *Mtrac®*

Treuil à câble passant

Capacité 66 - 500 kg
(version 2 brins jusqu'à 1000 kg, en option)

Les treuils YaleMtrac petits et légers, allient design industriel moderne et innovation technique. La sécurité et la simplicité dans les applications mobiles ont été au cœur de son développement.

Le Mtrac peut lever jusqu'à 500kg sur une distance importante et à grande vitesse. Il peut être utilisé en levage sur les 2 brins alternativement ce qui fait gagner en efficacité : le temps de descente à vide du crochet est supprimé.

Une large gamme d'accessoires (câbles avec crochet, crochets automatiques, manilles) permet son utilisation dans de multiples configurations.

Caractéristiques

- Boite à boutons (IP 65) connectée via un câble d'alimentation.
- Câble d'alimentation de 1,0 m en standard et équipé d'une prise CE (ou d'un connecteur Schuko).
- Commande basse tension 42 V
- La poignée de transport ergonomique, est dotée d'un renfort en plastique confortable.
- Supports de fixation fixés sur le carter pour une installation facile.
- Tensions d'alimentation standard de 400 V, 3-ph, 50 Hz et 230 V, 1-ph, 50 Hz.
- Le câble en acier galvanisé mesure 10 m de long (Ø 6,5 mm) et est muni d'un crochet de sécurité à une extrémité, et d'une pointe arrondie revêtue de plastique à l'autre extrémité.
- Deux amortisseurs à ressort avec anneaux de réglage peuvent être fixés au câble pour régler les fins de course haut et bas.
- La poulie d'entraînement est fabriquée en acier spécialement renforcé pour assurer une longue durée de vie.
- L'action bi-directionnelle brevetée (Brevet allemand DE 10 2012 100 099) permet au câble d'être guidé en toute sécurité et bien maintenu en place.
- Le limiteur de couple est situé hors du trajet de la charge pour plus de sécurité.
- Les fins de course assurent un arrêt sans à coups lors des positions hautes et basses du crochet.
- Le frein électromagnétique maintient la charge en toute sécurité, même en cas de panne de courant.
- Classification jusqu'à 1 Bm/M3 selon la norme FEM.
- Protection IP 55 du treuil.

CARACTERISTIQUES

LEVAGE BI-DIRECTIONEL BREVETE*

Le Yale *Mtrac®* est doté d'une fonction de levage bi-directionnel unique permettant au treuil de déplacer la charge aux deux
extrémités du câble. Un crochet peut être monté sur l'extrémité du câble non chargée (en option), éliminant ainsi les mouvements à vide. Comment ça marche? Une fois que la charge a atteint la position haute, l'extrémité du câble non chargé, avec l'autre crochet est automatiquement dans la position basse et une nouvelle charge peut être prise immédiatement. La fréquence de levage est doublée car les deux brins peuvent être chargés en alternance avec la charge nominale.
*Brevet allemand DE 10 2012 100 099

PRET A L'EMPLOI

Chaque treuil quitte notre usine prêt à l'emploi.
Le câble de commande est connecté avec la boite à boutons sur le treuil, tout comme le câble d'alimentation avec la prise. La version standard comprend également un câble métallique avec crochet de sécurité. La poignée de transport est incluse en standard et des supports plats sont prévus sur la partie inférieure du carter.

DESIGN INDUSTRIEL DE POINTE

Un design compact et une technologie de pointe étaient au centre du Yale Mtrac®. Le carter est en aluminium moulé à basse pression et les couvercles en plastique renforcé de fibres de verre à haute résistance garantissent un faible poids et une rigidité exceptionnelle.

APPLICATION POLYVALENTE

Ils peuvent être utilisés verticalement, inclinés ou horizontalement en fonction de votre application. En option, la capacité de charge peut être doublée avec un mouflage 2 brins. Les points d'ancrage sur le carter permettent à l'utilisateur de fixer le treuil de la manière qui convient le mieux à son application.

TECHNOLOGIE EPROUVEE

Les treuils Yale*Mtrac®* bénéficient de la technologie YALE® fiable et éprouvée. La boîte de vitesses à bain d'huile est dotée d'engrenages hélicoïdaux cémentés pour un fonctionnement silencieux et une longue durée de vie. La protection du moteur IP 55 garantit un fonctionnement fiable du treuil pour les applications intérieures et extérieures.

SECURITE

Les treuils standard disposent d'une commande basse tension 42V avec fins de course intégrés, conçus pour arrêter le palan lorsque le crochet a atteint la position haute ou basse. L'utilisateur peut définir les positions des fins de course en déplaçant simplement les amortisseurs sur le câble. Le treuil est également protégé contre les surcharges au moyen d'un limiteur de couple conçu pour garantir une liaison permanente entre la charge et le frein.

MAINTENANCE

Les treuils Yale *Mtrac®* sont faciles à entretenir. Les appareils sont conçus avec une structure modulaire où tous les composants sont facilement accessibles. Le limiteur de charge peut être ajusté, et le frein inspecté en toute simplicité. De plus, la poignée ou le cadre de transport peut être rapidement et facilement assemblé et retiré.

DESIGN ERGONOMIQUE

En standard, les treuils ont une poignée confortable permettant le transport par une seule personne. Le cadre de transport en option, possède une prise aisée sur chaque poignée, rendant le transport facile à deux personnes. Et, grâce au carter arrondi, le risque de blessures est minimisé.

STANDARD
Cette image montre le Yale *Mtrac®* avec l'équipement standard.

Capacité jusqu'à 1000kg

VERSION BRINS
avec des composants en option tels que le crochet de suspension et le mouflage bas.

CARACTERISTIQUES EN OPTION

LEVAGE BI-DIRECTIONNEL

Pour réaliser tout le potentiel de ce treuil, les opérateurs peuvent utiliser le levage bi-directionnel. Il suffit de placer un crochet supplémentaire à l'extrémité nue du câble pour profiter de cette caractéristique unique. Une fois le crochet en place, l'appareil peut être utilisé en mode de levage bi-directionnel (avec deux crochets). Le mécanisme intérieur du treuil assure que le câble passe en douceur dans la poulie d'entraînement. Il étend également la surface de pression du câble sur la poulie d'entraînement pour un déroulement sûr. Les deux brins de charge sont conçus pour supporter alternativement la charge nominale.

SUPPORT DE TRANSPORT

Le cadre de transport sur le Yale Mtrac® peut être installé en haut ou en bas de l'appareil. Il est conçu ergonomiquement avec des prises en plastique qui assurent la manipulation et le transport du treuil par deux personnes. Ce cadre ne peut pas être utilisé comme élément porteur; il est exclusivement destiné à protéger le carter, par ex. pendant l'utilisation, pendant le stockage ou pendant le transport du treuil. Deux cadres de transport peuvent également être utilisés (un en haut et un en bas).

CONNEXION AUX CHARIOTS

Si une faible hauteur perdue est requise, le Yale Mtrac® peut être facilement monté sur un chariot. Chariots manuels et motorisés disponibles sur demande.

Les Yale *Mtrac®* avec deux poignées de transport (en option) sont extrêmement bien protégés et peuvent être utilisés en toute sécurité dans n'importe quelle position.

Les accessoires pour le mouflage doublent la capacité de charge.

OPTIONAL

- Les cadres de transport sont conçus pour protéger le carter. **Ils ne doivent pas être utilisés comme points d'accroche !**
- La configuration deux brins doublent la capacité de charge.
- Kit de crochets supplémentaires pour le levage bi-directionnel.
- Autres tensions d'alimentation sur demande.
- Câble acier de différentes longueurs.
- Chariots manuels et électriques.
- Convertisseur de fréquence pour un contrôle de vitesse variable ou un démarrage en douceur.
- Compteur d'heures de fonctionnement pour déterminer la durée de vie restante et le nombre d'opérations de commutation.
- Radiocommande
- Différentes longueurs de câble d'alimentation.
- Câbles en acier inoxydable (avec une durée de vie plus courte).

Option:
Radiocommande

LEVAGE BI-DIRECTIONNEL

Cette image montre le deuxième crochet en option qui permet une opération de levage bi-directionnelle.

Les crochets des deux brinss peuvent être chargés alternativement à 100 % de la charge nominale.

BREVETE*

ACTION BI-DIRECTIONNELLE

POUR LEVAGE BI-DIRECTIONNEL

*Brevet allemand DE 10 2012 100 099

LEVAGE BI-DIRECTIONNEL

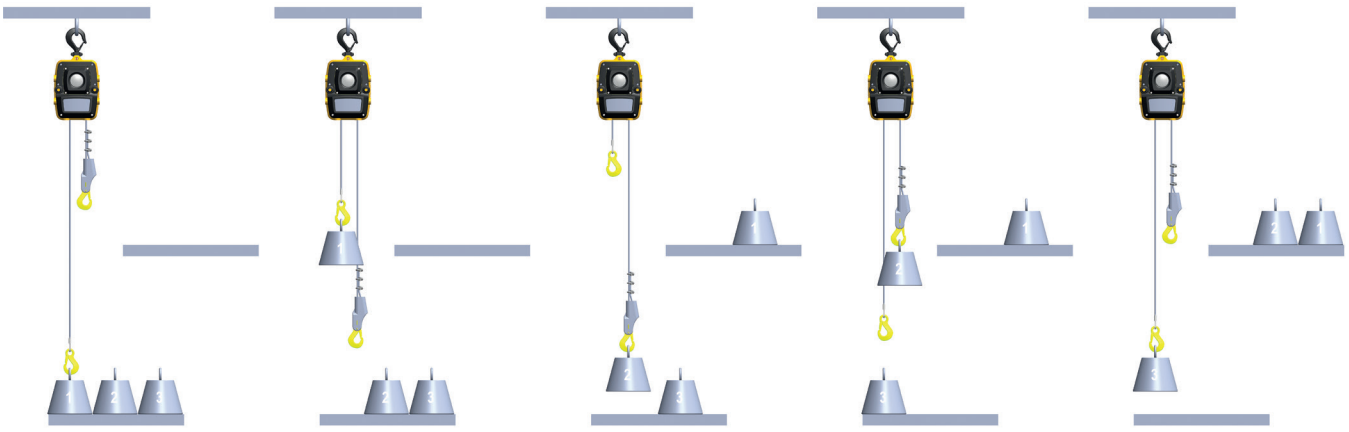

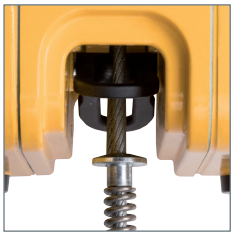

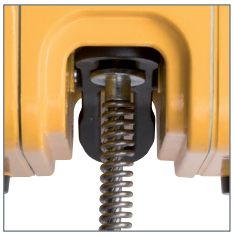

FIN DE COURSE

Les amortisseurs à ressort montés sur le câble actionnent la palette du fin de course qui à son tour actionne le micro contacteur qui stoppe l'opération de levage (via le contrôle basse tension).

Données techniques Yale*Mtrac*

Modèle	Art.-No.	1 brin Standard		2 brins Option		Moteur	Tension d'alimentation
		Capacité kg	Vitesse de levage m/min	Capacité kg	Vitesse de levage m/min	kW	
YMT 1-15	192025166	100	15	200	7.5	0.37	230 V/1 Ph/50 Hz
YMT 3-5	192025170	300	5	600	2.5	0.37	230 V/1 Ph/50 Hz
YMTF 0,6-30	192025175	66	30/7.5	130	15/3.7	0.37/0.09	400 V/3 Ph/50 Hz
YMT 1-30	192025171	100	30	200	15	0.55	400 V/3 Ph/50 Hz
YMTF 2-10	192025176	200	10/2.5	400	5/1.3	0.37/0.09	400 V/3 Ph/50 Hz
YMT 3-10	192025174	300	10	600	5	0.55	400 V/3 Ph/50 Hz
YMT 5-5	192053140	500	5	1000	2.5	0.55	400 V/3 Ph/50 Hz

Poids de 24 à 26 kg (sans câble) selon les options. Câble Ø 6.5 mm

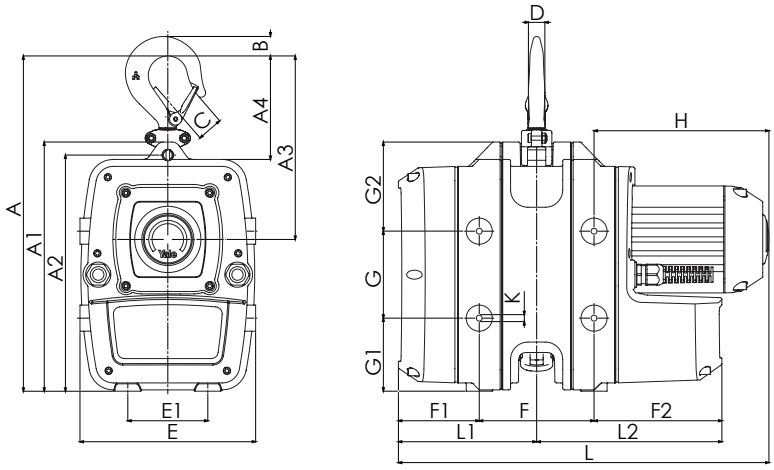

Dimensions	
A, mm	385
A1, mm	287
A2, mm	272
A3, mm	221
A4, mm	119
B, mm	22
C, mm	29
D, mm	19
E, mm	202
E1, mm	92
F, mm	132
F1, mm	93
F2, mm	147
G, mm	100
G1, mm	84
G2, mm	103
H, mm	201
K, mm	M8
L, mm	426
L1, mm	159
L2, mm	213

INFO

Les appareils de levage Yale ne sont pas destinés au transport des personnes et ne doivent pas être utilisés dans cet objectif.

DSRB S
Support à rouleau pour renvoi de câble, à roulement à billes

Données techniques DSRB S

Modèle	Art.-No.	Classification FEM/ISO	CMU max pour renvoi à 90° kg	CMU max pour renvoi à 180° kg	Diamètre câble mm
DSRB S 90/4	33447103	2m/M5	700	500	4
DSRB S 90/6	33447413	1Dm/M1	700	500	4
DSRB S 145/5	33447104	4m/M6	1100	800	5
DSRB S 145/6	33447105	2m/M5	1100	800	6
DSRB S 145/7	33447106	1 Am/M4	1100	800	6
DSRB S 185/8	33447107	2m/M5	2300	1630	8
DSRB S 185/9	33447108	1 Am/M4	2300	1630	9
DSRB S 270/12	33447111	2m/M5	2500	1800	12

Toutes les poulies sont disponibles en tant que composant individuel sur demande.

Dimensions DSRB S

Modèle	DSRB S 90/4	DSRB S 90/6	DSRB S 145/5	DSRB S 145/6	DSRB S 145/7	DSRB S 185/8	DSRB S 185/9	DSRB S 270/12
Art.-No.	33447103	33447413	33447104	33447105	33447106	33447107	33447108	33447111
B, mm	85	85	125	125	125	138	138	191
C, mm	90	90	160	160	160	195	195	290
Ø D, mm	90	90	145	145	145	185	185	270
Ø D1, mm	20	20	25	25	25	30	30	40
Ø Dm, mm	80	78	125	125	126	160	162	246
E, mm	62	62	88	88	88	106	106	138
H, mm	134	134	224	224	224	273	273	407
K, mm	65	65	110	110	110	135	135	202
L, mm	120	120	200	200	200	245	245	360
Ø M/M1, mm	9/9	9/9	11.5/13	11.5/13	11.5/13	13.5/15	13.5/15	18/20
S, mm	4	4	6	6	6	8	8	10

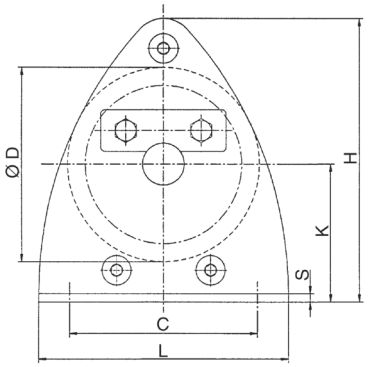

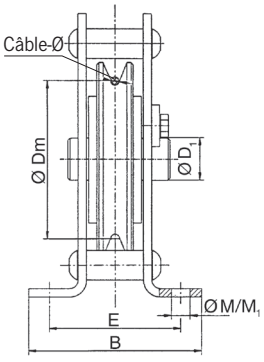

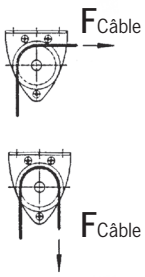

ATEX sur demande!

Principe de fonctionnement des manivelles

Manivelle de sécurité (Siku) et manivelle de sécurité à cliquet (Raku)

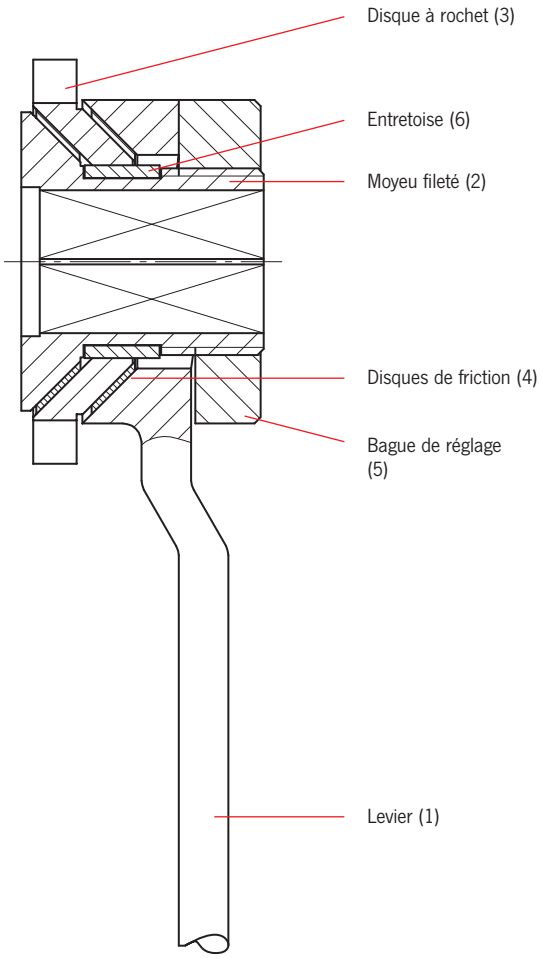

Levée

En tournant le levier (1) dans le sens des aiguilles d'une montre, toutes les pièces du frein comme les disques de friction (4), le disque à rochet (3) et le moyeu fileté (2) sont verrouillé en un système complet. Tous les composants tournent dans le même sens et les cliquets d'arrêt (non montrés ici) s'engagent alternativement sur les dents du disque à rochet. La charge est maintenue de manière sûre dans toutes les positions.

Descente

Lorsque le levier est tourné dans le sens inverse des aiguilles d'une montre, le frein s'ouvre légèrement. Le disque à rochet est maintenu par les cliquets et ne tourne pas. La charge, qui se trouve sur la tête du cric ou le sabot, tire vers le bas et entraine la fermeture du frein. Ceci se produit en continu jusqu'à ce qu'il n'y ait plus de charge.

Avec la manivelle de sécurité (Siku), il faut tourner le levier sur 360° pour monter ou descendre.

La manivelle de sécurité à cliquet (Raku) fonctionne comme le levier d'un palan à levier, en sélectionnant la montée ou la descente via le sélecteur. Ceci est adéquat dans les espaces réduits. La manivelle peut aussi être utilisée sur 360° comme les modèles Siku.

Aperçu des modèles de manivelle (note: penser à prendre en compte la capacité)

Modèle	Siku	Raku	Sifeku	Siku (courte)	Raku (courte)	Siku (coudée)	Avec/sans poignée rabattable	Blocage à ressort de sécurité avec manivelle articulée
SJ/RSJ		•						
STW-F	•	•						
STW-V	•	•						
STW-FvB				•	•			
ZWW-L							•	
ZWW	•		•					
HB-W						•		
KHB	•							
SCH-W	•		•					•

Siku

Manivelle de sécurité, zinguée

- Avec freinage dans 1 sens
- La charge est maintenue à n importe quelle hauteur en toute sécurité.
- Avec poignée rabattable

Manivelle pour crics STW-F, STW-V, STW-FvB, ZWW, et SCH-W

Modèle	Art.-No.	Capacité kg	Longueur de la manivelle mm	Emmanchement carré mm
Siku 15, zinguée	40006026	1500	250	14
Siku 30, zinguée	40006026	3000	250	14
Siku 50, zinguée	40006026	5000	250	14
Siku 100, zinguée	40006171	10000	300	17
Siku 15, peinte	40005461	1500	250	17
Siku 30, peinte	40005461	3000	250	17
Siku 50, peinte	40005461	5000	250	17

Manivelle pour crics STW-FvB

Modèle	Art.-No.	Capacité kg	Longueur de la manivelle mm	Emmanchement carré mm
Siku 15, peinte	N00190073	1500	200	14
Raku 15, peinte	192034961	1500	200	14

Manivelle pour crics HB-W

Modèle	Art.-No.	Capacité kg	Longueur de la manivelle mm	Emmanchement carré mm
Siku 15, zinguée	N00190074	1500	250	14

INFO

Lors de la commande de manivelles pour les modèles STW-F, STW-V, STW-FvB, et SCH-W, il faut indiquer l année, la capacité de charge et les dimensions du carré d entrainement.

Siku & Raku
Manivelle de sécurité à rochet

- Mouvement de levée ou d›abaissement réglable en déplaçant le levier de commutation.
- La charge est maintenue à n importe quelle hauteur en toute sécurité.
- Avec poignée rabattable

Manivelle pour crics SJ et RSJ

Modèle	Art.-No.	Capacité kg	Longueur de la manivelle mm	Emmanchement carré mm
Siku 15, peinte	N00190008	1500	230	12
Siku 30, peinte	N00190022	3000	250	14
Siku 50, peinte	N00190053	5000	275	14
Siku 100, peinte	N00190044	10000	300	17
Raku 15, peinte	192037671	1500	230	12
Raku 30, peinte	192037672	3000	250	14
Raku 50, peinte	192037672	5000	250	14
Raku 100, peinte	192037673	10000	300	17

Manivelle pour crics STW-F, STW-V et STW-FvB

Modèle	Art.-No.	Capacité kg	Longueur de la manivelle mm	Emmanchement carré mm
Raku 15, zinguée	40010237	1500	250	14
Raku 30, zinguée	40010237	3000	250	14
Raku 50, zinguée	40010237	5000	250	14
Raku 100, zinguée	40008213	10000	300	17
Raku 15, peinte	40004840	1500	250	17
Raku 30, peinte	40004840	3000	250	17
Raku 50, peinte	40004840	5000	250	17

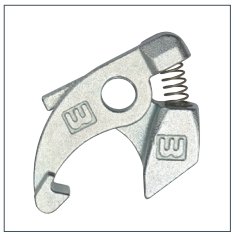

Set de cliquets d arrêt, zingués pour les modèles de manivelles Siku et Raku

P13 pour 1.5 t, 3.0 t et 5.0 t

Art.-No. 40003808

P14 pour 10.0 t

Art.-No. N040004648

Manivelle de sécurité à ressort (Sifeku) ou blocage à ressort de sécurité avec manivelle

Montée et descente

Pour générer la pré-tension, le ressort (3) est monté comprimé sur le disque de frein (4).

La pré-tension qui est générée correspond au couple sans charge.

En tournant la manivelle (1) dans le sens horaire, la charge est levée ou maintenue.

Ainsi la tension entre le ressort (3) et le disque de frein (4) augmente.

De cette façon la charge est maintenue dans n'importe quelle position.

La descente fonctionne de la même façon, sauf que la manivelle (1) se tourne dans le sens inverse des aiguilles d'une montre.

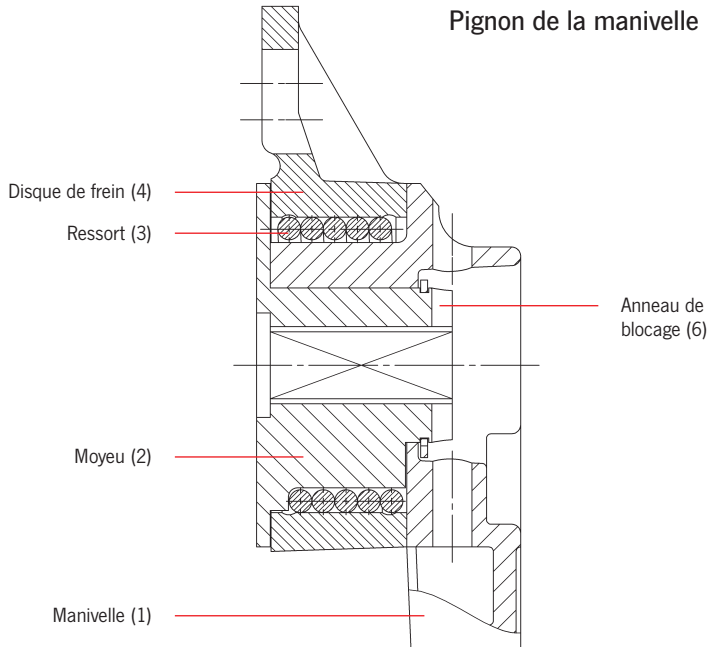

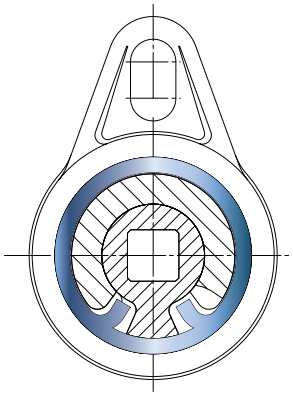

Frein à vide

Le ressort peut bouger dans les deux sens

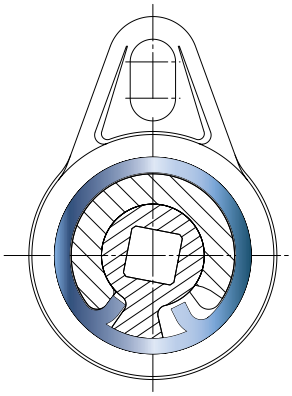

Frein avec couple de freinage

En phase de montée

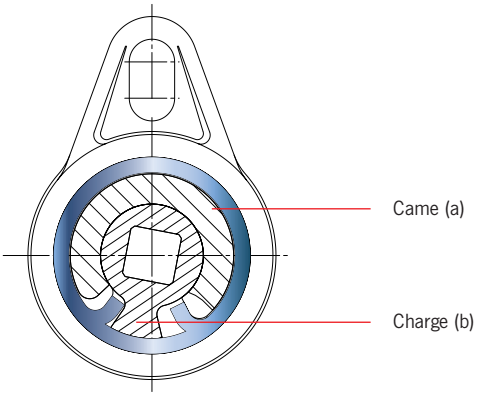

Frein en descente

Le ressort (3) est relâché via la came (a) puis refermé via la charge (b)

Sifeku

Manivelle de sécurité à ressort

- Sans cliquet d›arrêt
- Silencieux
- Sans retour
- Sans entretien
- Boîtier fermé
- Résistant aux intempéries et aux températures
- Avec freinage dans les 2 sens
- La charge est maintenue en toute sécurité à n›importe quelle hauteur dans le sens de la pression et de la traction.
- Homologuée comme manivelle individuelle par le TÜV
- Avec poignée rabattable

Manivelle pour crics STW-F, STW-V, STW-FvB, ZWW, GmZ, et SCH-W

Modèle	Art.-No.	Capacité kg	Longueur de la manivelle mm	Emmanchement carré mm
Sifeku 15, peinte	40004581	1500	250	14
Sifeku 30, peinte	40004581	3000	250	14
Sifeku 50, peinte	40004581	5000	250	14
Sifeku 15, peinte	40003433	1500	250	17
Sifeku 30, peinte	40003433	3000	250	17
Sifeku 50, peinte	40003433	5000	250	17

Sifespe

Blocage à ressort de sécurité avec manivelle articulée

- Manivelle articulée amovible
- Sans cliquet d›arrêt
- Silencieux
- Sans entretien
- Boîtier fermé
- Résistant aux intempéries et aux températures
- Avec freinage dans les 2 sens
- La charge est maintenue en toute sécurité à n›importe quelle hauteur
- La poignée n›est pas rabattable
- Appareil complet = les 2 modèles (Sifespe + manivelle)

Blocage à ressort de sécurité avec manivelle articulée pour crics ZWW, GmZ et SCH-W

Modèle	Art.-No.	Capacité kg	Longueur de la manivelle mm	Emmanchement carré mm
Sifespe, peinte	40051858	1500 - 5000	250	14/17
Manivelle aluminum	39102698	1500 - 5000	250	17

Crics à crémaillère à vis sans fin (ZWW-L)

Permet de maintenir la charge en toute sécurité dans n'importe quelle position.

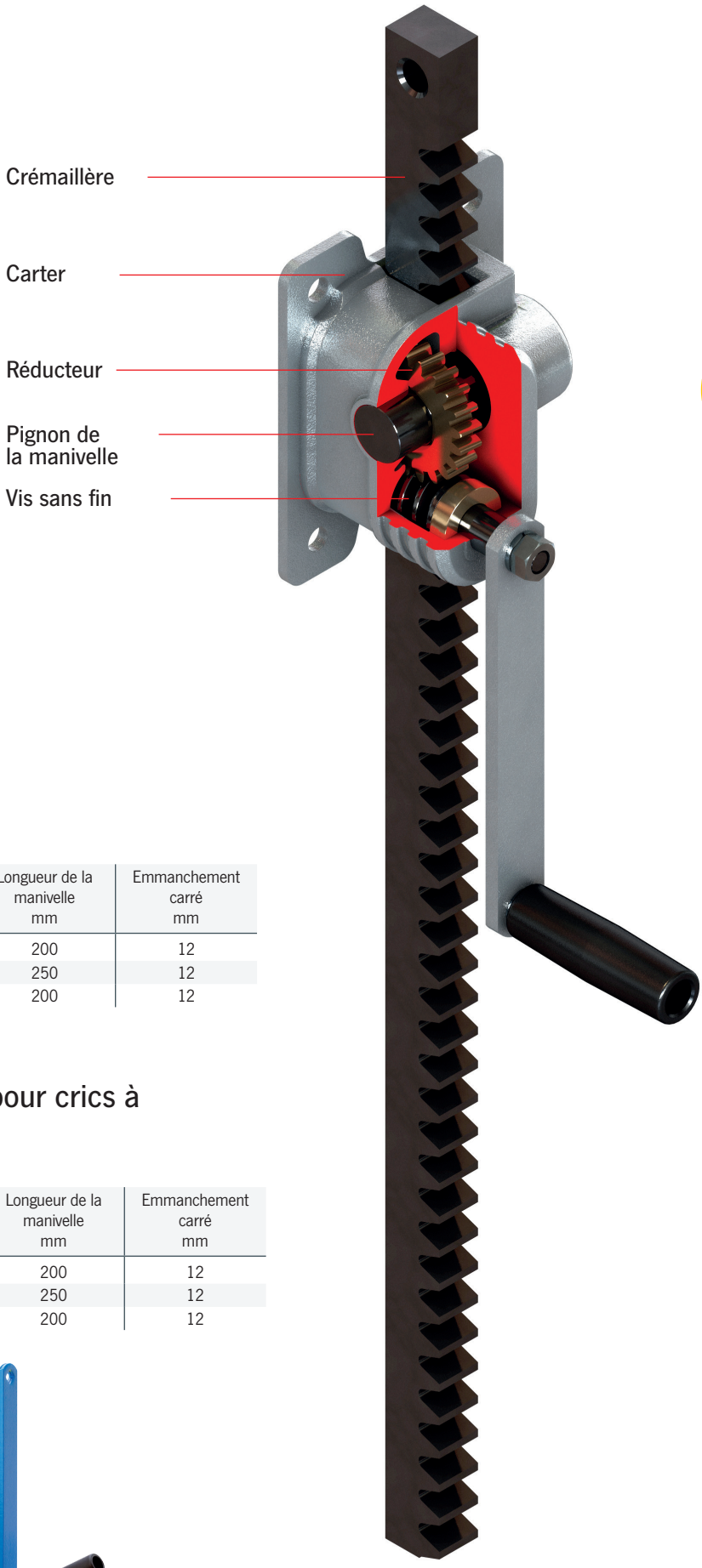

Manivelle pour crics à crémaillère ZWW-L

Modèle	Art-No.	Capacité kg	Longueur de la manivelle mm	Emmanchement carré mm
Manivelle standard	N00190083	250	200	12
Manivelle standard	N00190082	500	250	12
Manivelle standard	N00190083	1000	200	12

Manivelle avec poignée rabattable pour crics à crémaillère - ZWW-L (en option)

Modèle	Art-No.	Capacité kg	Longueur de la manivelle mm	Emmanchement carré mm
- avec poignée rabattable	N00190063	250	200	12
- avec poignée rabattable	N00190064	500	250	12
- avec poignée rabattable	N00190063	1000	200	12

Option:

Manivelle avec poignée rabattable pour crics ZWW-L

SJ
Crics à fût montant (DIN 7355)

Capacité 1500 - 10000 kg

Le cric mécanique à fût montant en acier est utilisé pour soulever tout type de charge pour des opérations de maintenance ou de réparation, dans les chantiers navals, la construction et l'agriculture.

La manivelle Raku en standard permet de travailler dans des espaces restreints, car elle peut être utilisée comme un cliquet dans le sens de la levée et de l'abissement. Il est également possible de travailler avec la manivelle à 360°.

Les domaines d'application incluent la maintenance et la réparation, la construction navale, le domaine de la construction et l'agriculture.

Caractéristiques

- Le train d'engrenages usiné de manière précise et doté d'un rapport de réduction optimal garantit une levée en douceur et avec un minimum d'effort.
- La charge peut être prise soit par le sabot, soit sur la tête du cric en acier.
- En tournant la manivelle le cric monte ou descend la charge le long de la crémaillère.
- La charge est sécurisée quelle que soit la position. La fermeture du frein est actionnée par la charge, plus la charge est importante plus le frein serre fort.
- Pas de réduction de la capacité en utilisant le sabot.

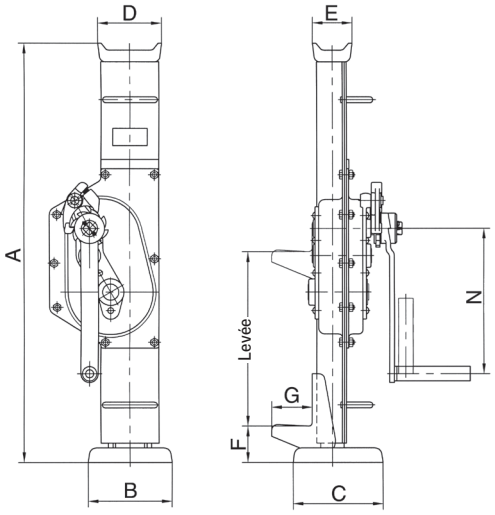

Données techniques SJ Raku

Modèle	Art.-No. **Raku**	Capacité kg	Hauteur A mm	Levée [1] mm	Effort à la CMU daN	Poids kg
SJ 15	N01900005	1500	725	360	28	17
SJ 30	N01900002	3000	735	360	28	20
SJ 50	N01900003	5000	730	350	28	27
SJ 100	N01900006	10000	800	410	56	43

[1] Hauteur de levée = Hauteur + Levée

Dimensions SJ

Modèle	SJ 15	SJ 30	SJ 50	SJ 100
A, mm	725	735	730	800
B, mm	164	200	190	252
C mm	140	140	170	170
D, mm	76	83	108	124
E, mm	38	38	52	65
F, mm	70	70	80	85
G, mm	60	65	71	86
N, mm	225	249	275	300

STW-F
Crics à fût montant (DIN 7355) avec sabot fixe

Capacité 1500 - 10000 kg

Les crics à fut montant sont des équipements universels qui peuvent être utilisés dans le secteur forestier ou agriculture, dans des applications industrielles, etc.

Caractéristiques

- Construction robuste, en acier et équipé d'une crémaillère usiné pour une longue durée de vie.
- Faible usure grâce au train d'engrenage usiné avec précision et trempé.
- Le rapport de réduction du train d'engrenage permet d'optimiser la force requise à la manivelle.
- La charge peut être prise soit par le sabot, soit sur la tête du cric en acier.
- Socle robuste et dimensionné pour assurer le maximum de stabilité.
- Pas de réduction de CMU en utilisant le sabot.

Modèle STW-F
avec sabot fixe
et manivelle Sifeku

Données techniques STW-F Siku

Modèle	Art.-No. **Siku**	Capacité kg	Hauteur A mm	Levée [1] mm	Effort à la CMU daN	Poids kg
STW-F 15	40021975	1500	720	350	28	12
STW-F 30	40021984	3000	720	350	28	21
STW-F 50	40051705	5000	720	300	28	26
STW-F 100	40051707	10000	792	300	40	42

[1] Hauteur de levée = Hauteur + Levée

Données techniques STW-F Raku

Modèle	Art.-No. **Raku**	Capacité kg	Hauteur A mm	Levée [1] mm	Effort à la CMU daN	Poids kg
STW-F 15	40022008	1500	720	350	28	12
STW-F 30	40022013	3000	720	350	28	21
STW-F 50	40022019	5000	720	300	28	26
STW-F 100	40051708	10000	792	300	28	42

[1] Hauteur de levée = Hauteur + Levée

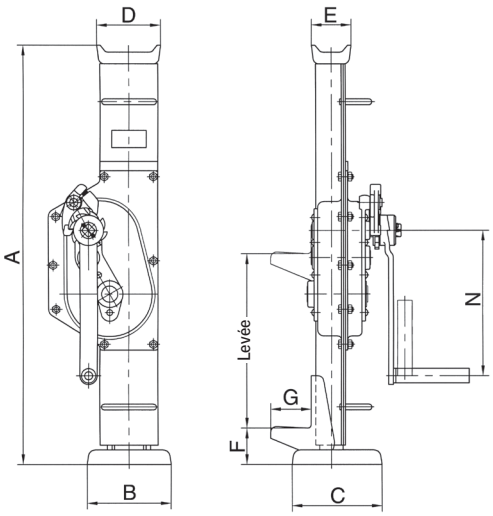

Dimensions STW-F

Modèle	STW-F 15	STW-F 30	STW-F 50	STW-F 100
A, mm	720	720	720	792
B, mm	130	130	145	145
C, mm	140	140	155	155
D, mm	90	90	110	125
E, mm	50	50	68	80
F, mm	60	61	62	85
G, mm	60	65	70	85
N, mm	250	250	250	300

INFO

STW-F Sifeku sur demande.

STW-V
1.5t/3.0t/5.0t

STW-V 10.0t

STW-V
Crics à fût montant (DIN 7355) avec sabot réglable

Capacité 1500 - 10000 kg

Le cric en acier permet de prendre des charges et les baisser à différents niveaux sur toute la hauteur du fût.

Le réglage du sabot permet de le positionner directement à la hauteur souhaitée.

Caractéristiques

- La sabot peut être déplacé à la hauteur voulue le long du rail.
- La charge peut être prise soit par le sabot, soit sur la tête du cric en acier.
- Socle robuste et dimensionné pour assurer le maximum de stabilité.
- Pas de réduction de CMU en utilisant le sabot.

Données techniques STW-V Siku

Modèle	Art.-No. **Siku**	Capacité kg	Hauteur A mm	Levée [1] mm	Effort à la CMU daN	Poids kg
STW-V 15	N01905000	1500	725	350	28	17
STW-V 30	N01905001	3000	725	350	28	23
STW-V 50	N01905002	5000	725	300	28	29
STW-V 100	N01905003	10000	792	300	40	46

[1] Hauteur de levée = Hauteur + Levée

Données techniques STW-V Raku

Modèle	Art.-No. **Raku**	Capacité kg	Hauteur A mm	Levée [1] mm	Effort à la CMU daN	Poids kg
STW-V 15	N01905004	1500	725	350	28	17
STW-V 30	N01905005	3000	725	350	28	23
STW-V 50	N01905006	5000	725	300	28	29
STW-V 100	N01905007	10000	792	300	40	46

[1] Hauteur de levée = Hauteur + Levée

INFO

STW-V Sifeku sur demande

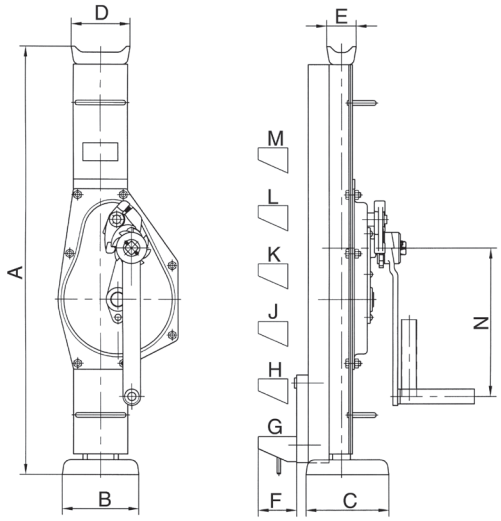

Dimensions STW-V

Modèle	STW-V 15	STW-V 30	STW-V 50	STW-V 100
A, mm	725	725	725	800
B, mm	130	130	140	140
C, mm	140	140	160	160
D, mm	90	100	110	140
E, mm	50	50	68	76
F, mm	70	70	70	70
G, mm	80	80	80	85
H, mm	Sabot ajustable le long du rail (tous les 55 mm)			191
J, mm				297
K, mm				403
L, mm				509
M, mm				615
N, mm	250	250	250	300

STW-FvB
Crics à fût montant (DIN 7355) avec sabot court

Capacité 1500 kg

Quand l'espace disponible est réduit, ce cric de levage à fût montant avec sabot raccourci est utile.

Caractéristiques

- Construction robuste, en acier et équipé d'une crémaillère usiné pour une longue durée de vie.
- Faible usure grâce au train d'engrenage usiné avec précision et trempé.
- Le rapport de réduction du train d'engrenage permet d'optimiser la force requise à la manivelle.
- La charge peut être prise soit par le sabot, soit sur la tête du cric en acier.
- Socle robuste et dimensionné pour assurer le maximum de stabilité.
- Pas de réduction de CMU en utilisant le sabot.

Données techniques STW-FvB Siku

Modèle	Art.-No. **Siku**	Capacité kg	Hauteur A mm	Levée [1] mm	Effort à la CMU daN	Poids kg
STW-FvB 15	30014000	1500	600	300	28	11

[1] Hauteur de levée = Hauteur + Levée

Données techniques STW-FvB Raku

Modèle	Art.-No. **Raku**	Capacité kg	Hauteur A mm	Levée [1] mm	Effort à la CMU daN	Poids kg
STW-FvB 15	30014002	1500	600	300	28	11

[1] Hauteur de levée = Hauteur + Levée

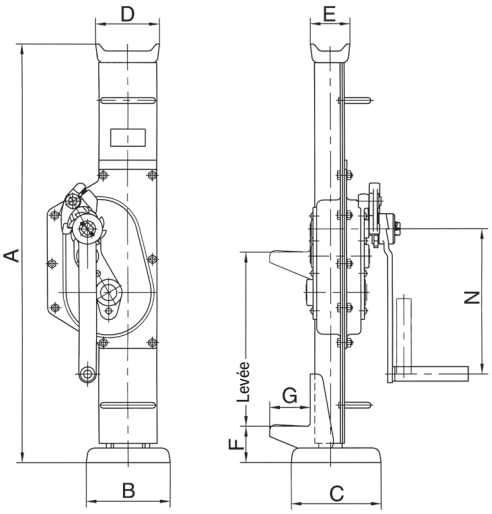

Dimensions STW-FvB

Modèle	STW-FvB 15
A, mm	600
B, mm	130
C, mm	140
D, mm	90
E, mm	50
F, mm	60
G, mm	60
N, mm	200

INFO

STW-FvB Sifeku sur demande

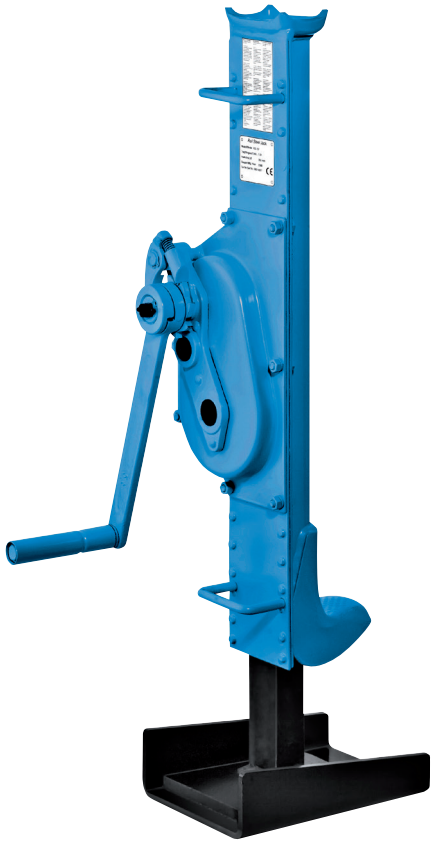

INFO

Vous trouverez également les pinces à rail en page 197.

RSJ
Crics à fût montant pour rail (DIN 7355)

Capacité 5000 kg

Les rails peuvent être soulevés rapidement et en toute sécurité par ce cric, même dans des conditions difficiles.

Le pied offrant un large surface d'appui permet de placer le cric entre les traverses et la voie.

Caractéristiques

- Le train d'engrenage usiné de manière précise et avec un rapport de réduction optimal garantit un effort optimisé et une utilisation sans à-coup.
- La charge peut être prise soit par le sabot, soit sur la tête du cric en acier.
- En tournant la manivelle le cric monte ou descend la charge le long de la crémaillère.
- La manivelle est verrouillée sur son axe et équipée d'un système anti-retour pour éviter de se blesser. La poignée est escamotable pour les espaces confinés.
- La charge est sécurisée quelle que soit la position. La fermeture du frein est actionnée par la charge, plus la charge est importante plus le frein serre fort.
- Pas de réduction de CMU en utilisant le sabot.

Données techniques RSJ Raku

Modèle	Art.-No. **Raku**	Capacité kg	Hauteur A mm	Levée [1] mm	Effort à la CMU daN	Poids kg
RSJ 50	N01900008	5000	740	360	28	29

[1] Hauteur de levée = Hauteur + Levée

Dimensions RSJ

Modèle	RSJ 50
A, mm	740
B, mm	200
C mm	250
D, mm	108
E, mm	52
F, mm	90
G, mm	71
N, mm	275

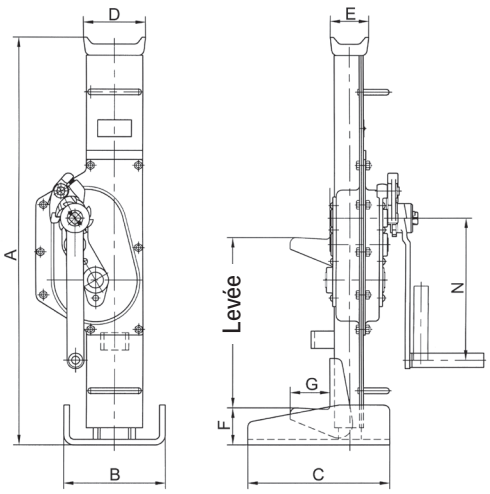

Yaletaurus
Cric à rochet

Capacité 10000 kg

Cric mécanique à rochet avec sabot de levage, conçu pour travaux en milieu confiné où l'espace sous la charge est réduit, empêchant l'utilisation des crics usuels. Le Yaletaurus est idéal pour lever, positionner ou déplacer de lourdes charges tout comme faciliter des travaux de réparation ou d'assemblage dans des espaces exigus et conditions difficiles.

Malgré sa capacité de 10000 kg le Yaletaurus ne pèse que 30 kg et sa poignée de transport intégrée en fait un outil portable et polyvalent.

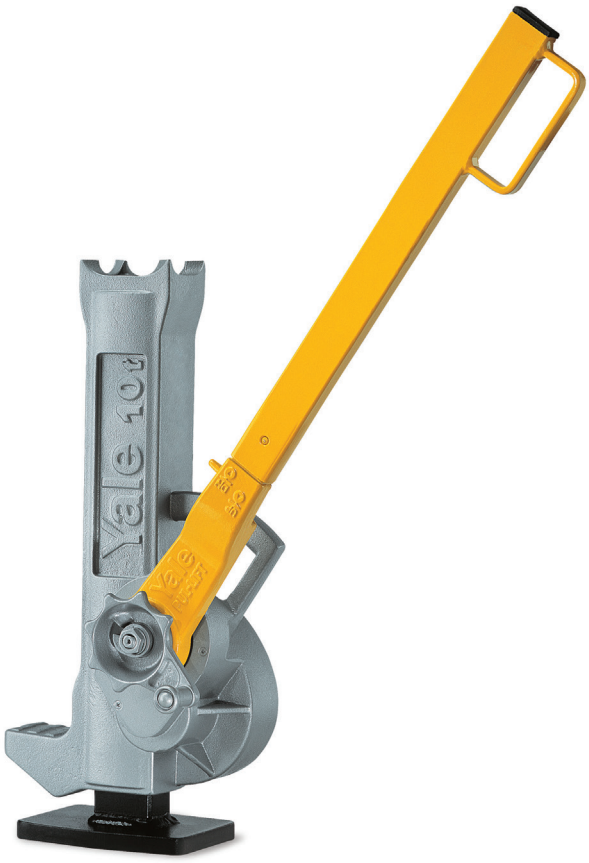

Avec une force de 45kg sur le levier amovible, le Yaletaurus peut lever, pousser, comprimer ou baisser une charge de 10000kg dans n'importe quelle direction. Via un volant de manœuvre standard le cric peut rapidement être positionné à vide sur la position adéquate.

Caractéristiques

- Frein type Weston automatique. La force de pression axiale est générée par la charge et l'effort de freinage est donc proportionnel à cette dernière. La charge est maintenue en toute sécurité dans n'importe quelle position.
- Carter monobloc en fonte sphéroïdale avec sabot intégrée.
- Même frein type Weston que le Yale PUL-LIFT® (pièces détachées facilement disponible)
- Faible effort sur le levier et durabilité grâce aux composants et matériaux premium.

Données techniques Yaletaurus

Modèle	Art.-No.	Capacity sur la tête kg	Capacité sur sabot kg	Hauteur A mm	Levée[1] mm	Effort à la CMU daN	Poids kg
Yaletaurus	N0130003	10000	7000	505	295	45	30

[1]Hauteur de levée = Hauteur + Levée

Dimensions Yaletaurus

Modèle	Yaletaurus
A, mm	505
B, mm	170
C mm	125
D, mm	95
E, mm	65
F, mm	75
G, mm	75
H, mm	238
J, mm	217
N, mm	647

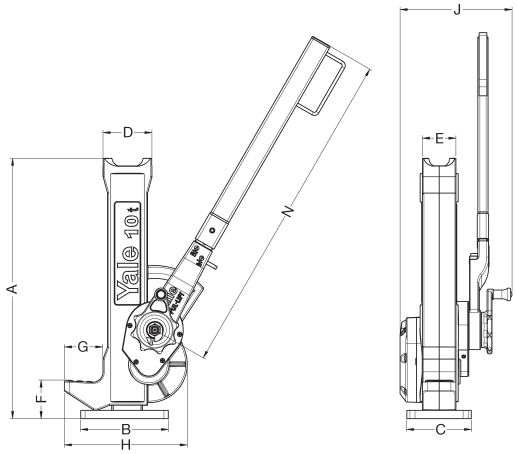

ZWW-L
Capacité 300 kg et 600 kg

ZWW-L
Capacité 1200 kg

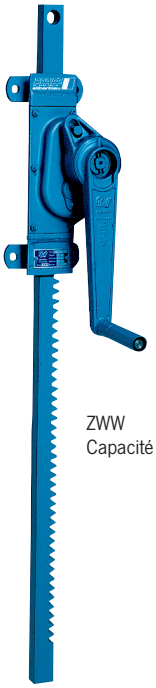

ZWW
Capacité 1500 kg

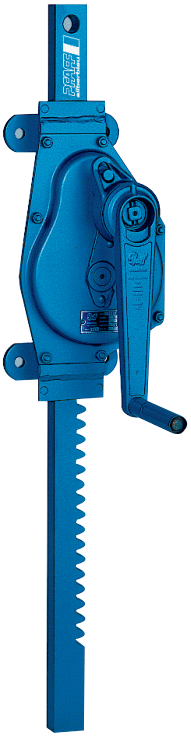

ZWW
Capacité 10000 kg

ZWW-L et ZWW Crics à crémaillère pour fixation murale

Capacité 300 - 10000 kg

Les crics à crémaillères avec une fixation murale sont utilisés pour lever, baisser, pousser ou tirer des charges.

Caractéristiques

- Modèle en acier robuste avec engrenage et crémaillère usinés avec précision pour une utilisation manuelle facile.
- Crémaillère résistante en acier avec perçage pour la fixation.
- Faible usure grâce aux éléments d'engrenage trempés et une denture usinée avec précision.
- Jusqu'à 1000 kg la capacité est identique en poussée et tirage.
- Utilisable en levage de 1500 kg à 10000 kg et également en poussée et tirage.
- Fixation murale rigide.

Options

- Protection contre la corrosion améliorée par galvanisation de la crémaillère.(à partir de 1500 kg)
- Autres longueurs de crémaillère disponibles sur demande.
- Denture symétrique sur les modèles ZWW sur demande.
- Poignée rabattable pour les modèles ZWW-L.

INFO

ZWW-L en capacité 600 et 1000 kg sont également disponibles en version ATEX

Données techniques ZWW-L

Modèle	Art.-No.	Capacité kg	Longueur de la crémaillère mm	Course mm	Levée par tour de manivelle mm	Effort sur la manivelle daN	Poids kg
ZWW-L 300/400	NO1905011	300	600	400	11	10	5.4
ZWW-L 600/400	NO1905012	600	600	400	11	15	6.0
ZWW-L 300/600	NO1905013	300	800	600	11	10	5.9
ZWW-L 600/600	NO1905014	600	800	600	11	15	6.5
ZWW-L 1200/600	NO1905015	1200	800	600	3.6	14	9.5
ZWW-L 300/800	NO1905016	300	1000	800	11	10	6.4
ZWW-L 600/800	NO1905017	600	1000	800	11	15	7.0
ZWW-L 1200/800	NO1905018	1200	1000	800	3.6	14	10.6
ZWW-L 600/1000	NO1905020	600	1200	1000	11	15	7.5
ZWW-L 1200/1000	NO1905021	1200	1200	1000	3.6	14	11.7
ZWW-L 600/1200	NO1905023	600	1400	1200	11	10	6.0

Données techniques ZWW avec Sifeku

Modèle	Art.-No. **Sifeku**	Capacité kg	Longueur de la crémaillère mm	Course mm	Levée par tour de manivelle mm	Effort sur la manivelle daN	Poids kg
ZWW 1500/800	40055131	1500	1090	800	14	28	11
ZWW 3000/565	40056138	3000	975	565	9	28	19
ZWW 5000/700	40057134	5000	1170	700	4.5	28	28

Données techniques ZWW avec Siku

Modèle	Art.-No. **Siku**	Capacité kg	Longueur de la crémaillère mm	Course mm	Levée par tour de manivelle mm	Effort sur la manivelle daN	Poids kg
ZWW 10000/700	40058009	10000	1240	700	3.2	40	55

Dimensions ZWW and ZWW-L

Modèle	ZWW-L 300	ZWW-L 600	ZWW-L 1200	ZWW 1500	ZWW 3000	ZWW 5000	ZWW 10000
A, mm	20	20	25	35	45	50	60
B, mm	20	25	35	25	30	40	50
C, mm	–	–	–	215	280	330	380
Ø D, mm	11	13	16,5	21	21	21	30
E, mm	16	20	20	20	25	25	30
F, mm	130	130	127	135	165	140	160
G, mm	119	119	98	151	212	219	269
H, mm	200	200	180	310	395	400	480
I, mm	–	–	35	168	179	197	200
J, mm	38	35	30	26	31	37	40
K, mm	–	–	–	100	120	120	140
L, mm	60	60	140	130	160	160	180
M, mm	170	170	140	260	305	320	410
Ø N, mm	11	11	13	13	15	17	21
O, mm	–	–	100	110	120	105	125
P, mm	–	–	–	40	50	50	60
Q, mm	10	10	–	8	10	10	10
R, mm	200	250	200	250	250	250	300
S, mm	110	110	110	130	130	130	250
T, mm	–	–	–	42	86	109	150
U, mm	–	–	–	43	53	70	88
X, mm	–	–	–	20	25	45	30
Ø Z, mm	–	–	–	–	–	–	–

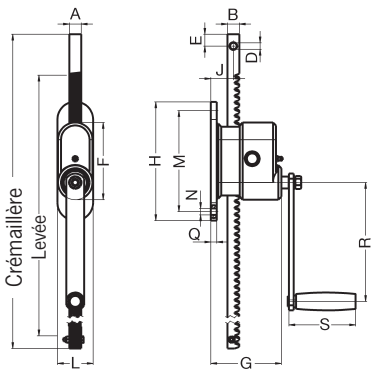

ZWW-L, Capacité 300 - 600 kg

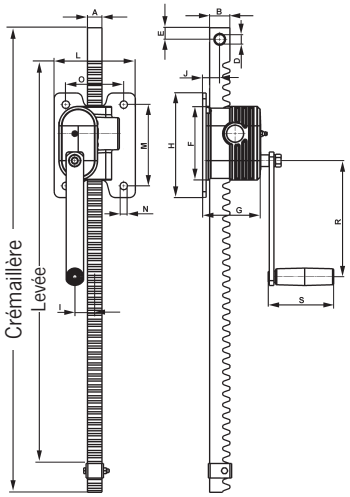

ZWW-L, Capacité 1200 kg

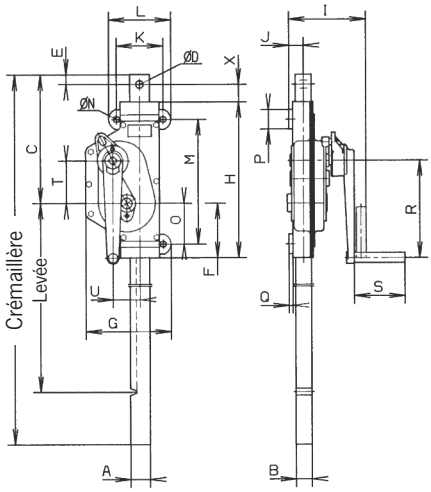

ZWW, Capacité 1500 - 10000 kg

Ensemble de plusieurs crics en ligne à 90° par rapport à l'axe de la crémaillère

- Système autobloquant uniquement sur l'unité avec la manivelle.
- Force à la manivelle de 15 kg pour une charge totale de 1000 kg.
- Tube de raccordement de 1" (DIN 2440).
- Cette combinaison est également possible avec les modèles ZWW-L 250 et ZWW-L 500.

Combinaisons ZWW-L

Capacité 1000 kg

si nécessaire, les crics à crémaillère peuvent être couplés pour obtenir un levage uniforme. Dans un tels cas, dépendant du modèle le sens n'est pas important.

Le couplage est assuré par des tubes de 3/2" et de 1" (DIN 2440). Pour raccordement au-delà de 2m, nous recommandons un support afin de prévenir la flexion du tube.

Nous pouvons vous conseiller.

Plusieurs crics à crémaillère montés en série dans l'alignement de l'axe de la manivelle

- Système autobloquant dans chaque unité.
- Force à la manivelle de 15 kg pour une charge totale de 1000 kg.
- Tube de raccordement de 4/3" (DIN 2440).

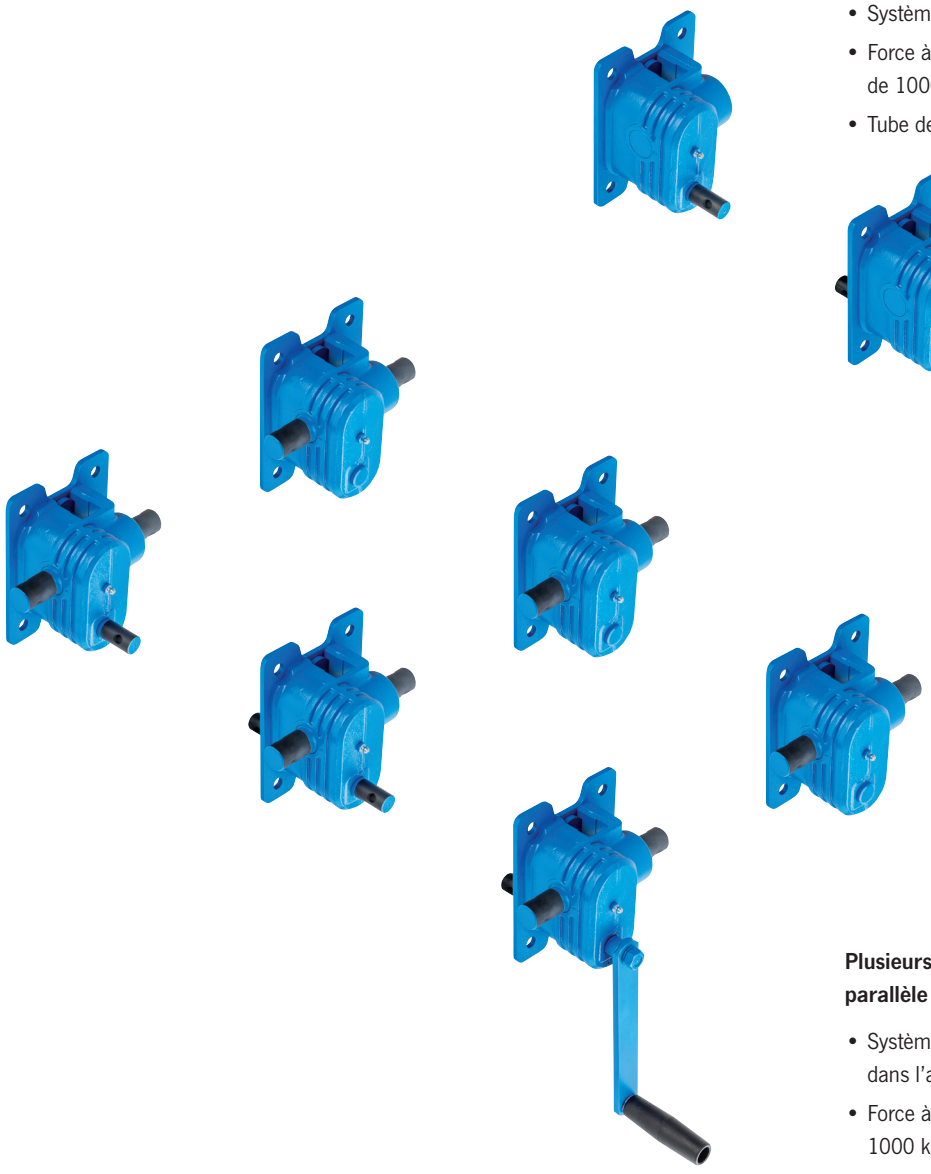

Plusieurs crics à crémaillère montés en série et en parallèle

- Système autobloquant sur toutes les unités installées dans l'axe de la manivelle
- Force à la manivelle de 15 kg pour une charge totale de 1000 kg.
- Tube de raccordement de 4/3" et 1" (DIN 2440).

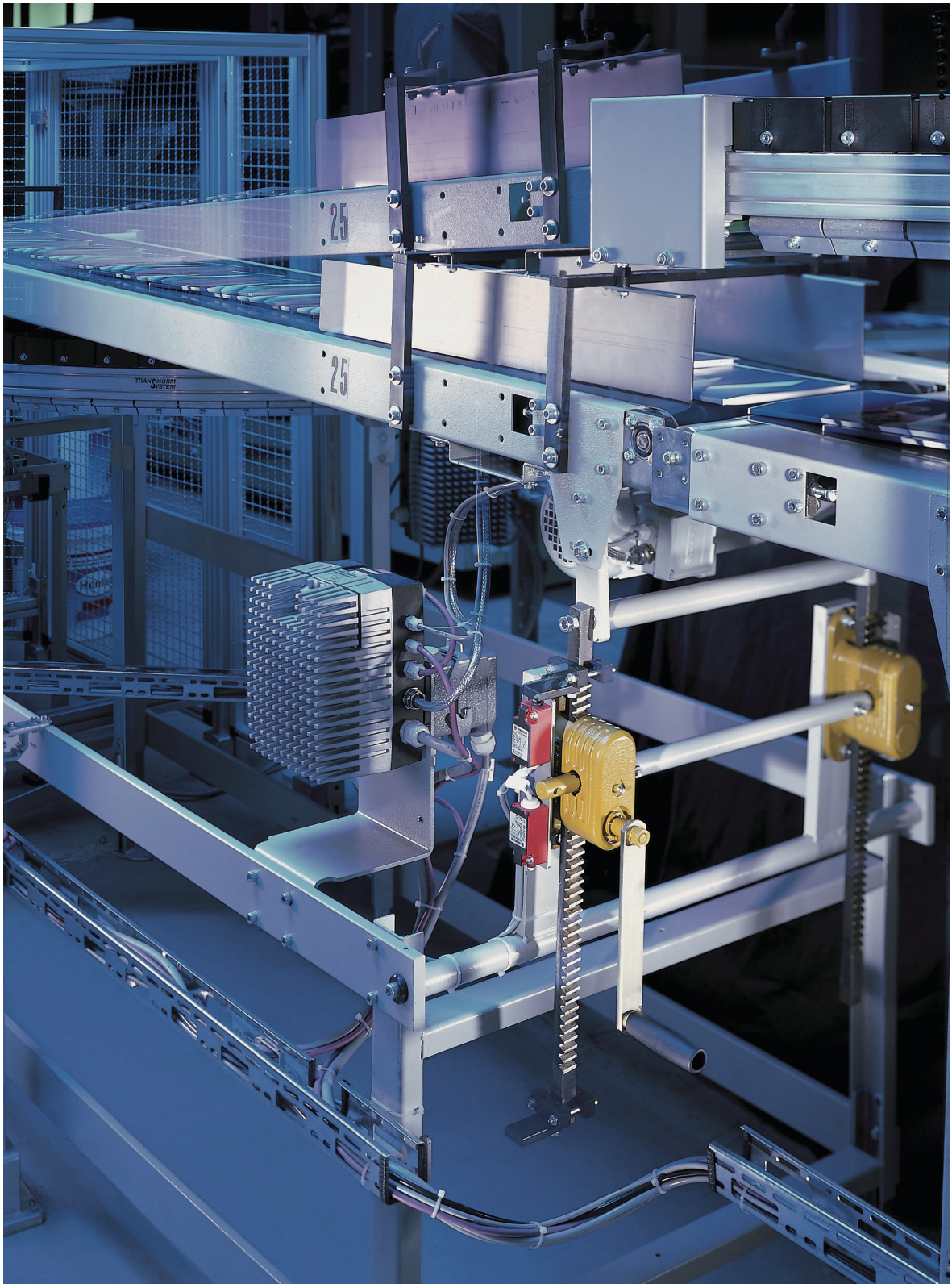
25
25

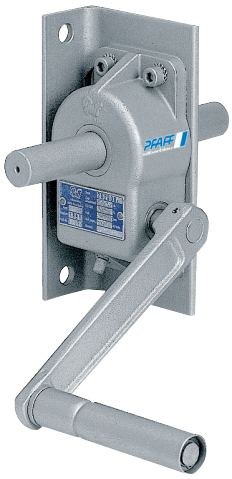

Modèle S 20

Modèle S 24

S 20 et S 24
Entraînement à engrenage hélicoïdal

Les entraînements à engrenage hélicoïdal peuvent être utilisés de manière universelle dans la construction pour déplacer ou tourner des charges, commeréducteur pour les tambours à câbles, ou comme mécanisme de rotation.

Caractéristiques

- Carter fermé pour protéger le mécanisme interne.
- Engrenage de précision permettant un fonctionnement fiable et de longue durée.

Données techniques S 20 and S 24

Modèle	Art.-No.	Rapport de réduction	Couple d'entraînement daNm	Force sur la manivelle daN	Longueur de l'arbre mm	Diamètre de l'arbre mm
S 20	32626004	20:1	12	11	196	25
S 24	32626020	24:1	36	22	200	36

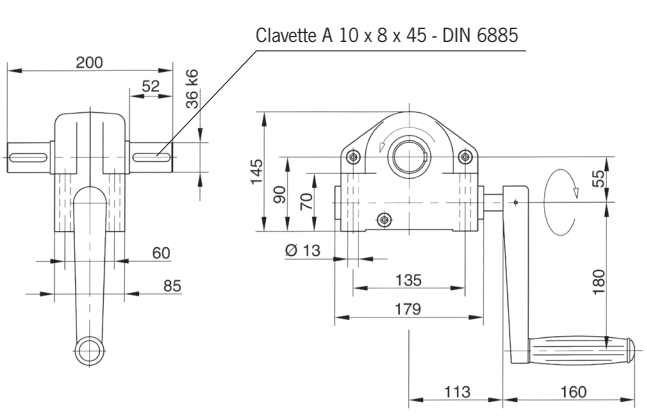

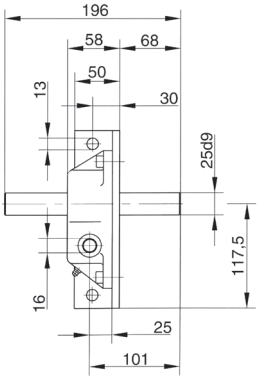

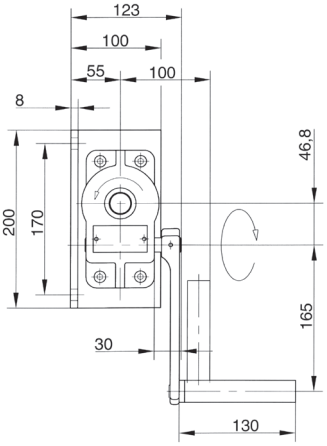

SCH-W

Cric d'écluse

Capacité 1500 - 10000 kg

Cric à crémaillère pour ouvrir et fermer les vannes de l'écluse.

Caractéristiques

- La manivelle équipée d'une sécurité est verrouillée afin de maintenir en position fermée la vanne subissant la pression.
- Les engrenages trempés et soigneusement usinés optimisent l'utilisation du cric et diminuent l'usure.

Données techniques SCH-W Sifeku

Modèle	Art.-No. **Sifeku**	Capacité[1] kg	Longueur de la crémaillère mm	Course mm	Effort sur la manivelle daN	Poids kg
SCH-W 15	40051714	1500	1200	800	28	18
SCH-W 30	40051717	3000	1250	800	28	23
SCH-W 50	40051720	5000	1350	900	28	32

[1] La capacité en poussée est réduite pour les crémaillères longues (cas de sollicitation II selon Euler)

Données techniques SCH-W Siku

Modèle	Art.-No. **Siku**	Capacité[1] kg	Longueur de la crémaillère mm	Course mm	Effort sur la manivelle daN	Poids kg
SCH-W 100	40051722	10000	1550	1000	40	56

INFO

Pour les installations en écluses, merci de remplir le formulaire à la page suivante.

Dimensions SCH-W

Modèle	SCH-W 15	SCHW-30	SCHW-50	SCH-W 100
A, mm	35	45	50	60
B, mm	25	30	40	50
C, mm	140	160	145	165
D, mm	85	60	45	65
E, mm	125	204	189	235
F, mm	78	92	100	112
G, mm	175	230	260	320
H, mm	310	395	400	480
I, mm	33.5	39.5	51	59
J, mm	43.3	53.1	69.5	88.3
K, mm	121	138	81	84
L, mm	230	230	230	290
M, mm	90	90	90	115
N, mm	153	158	173	183
O, mm	52.5	55	61	66
P, mm	52.5	55	64	70
Ø Q, mm	14	14	14	14
R, mm	7	7	7	8
S, mm	76.5	85.5	88	100
T, mm	100.5	108.5	120	140
U, mm	113	121	132	185
V, mm	86	94	105	–
W, mm	136	144	155	–
X, mm	130	130	130	250
Y, mm	250	250	250	300

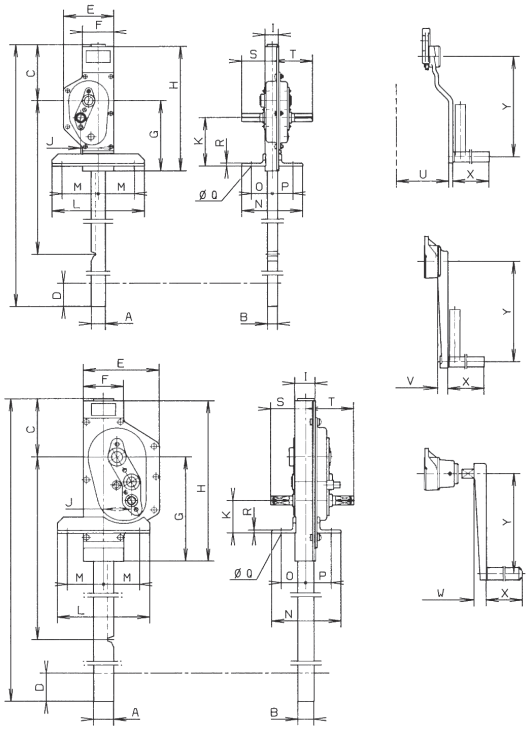

Questionnaire pour déterminer le système de crics pour écluses

Société: _____ Date: _____

Mme/Mr: _____ Mail: _____

Tél: _____ Fax: _____

☐ Entraînement manuel

Force manuelle _____ kN

Vanne d'écluse

Epaisseur _____ mm

Matériau

☐ Bois

☐ Acier

Poids _____ kg

Coefficient de frottement

☐ Acier /bois

☐ Acier /caoutchouc

☐ Vanne sur rouleaux

☐ Entraînement motorisé avec entraînement manuel d'urgence

Vitesse de levée ☐ Standard

_____ m/min

Tension _____ V

_____ Hz

☐ 230/400 V, 50 Hz triphasé

Moteur

Levée par cycle _____

Levée par cycle de charge _____

Température ambiante _____

Remarque

_____

Quantité

_____

Accessoires

☐ Limiteur de course

☐ Coupure électrique par limiteur de couple.

☐ Roue indexée Auma

Indiquer les conditions locales et niveaux d'eau

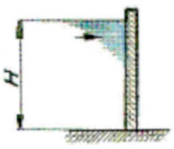

H = _____

☐ Eau en amont

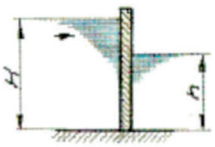

H = _____

h = _____

☐ Eau en amont et en aval

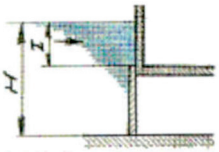

H = _____

I = _____

☐ complètement immergé en amont

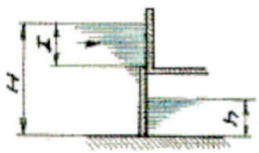

H = _____

I = _____

h = _____

☐ Complètement immergé en amont et partiellement en aval

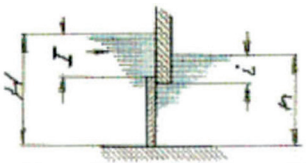

H = _____

I = _____

h = _____

i = _____

☐ Complètement immergé en amont et en aval

Questionnaire technique pour déterminer les installations d'écluses adaptées

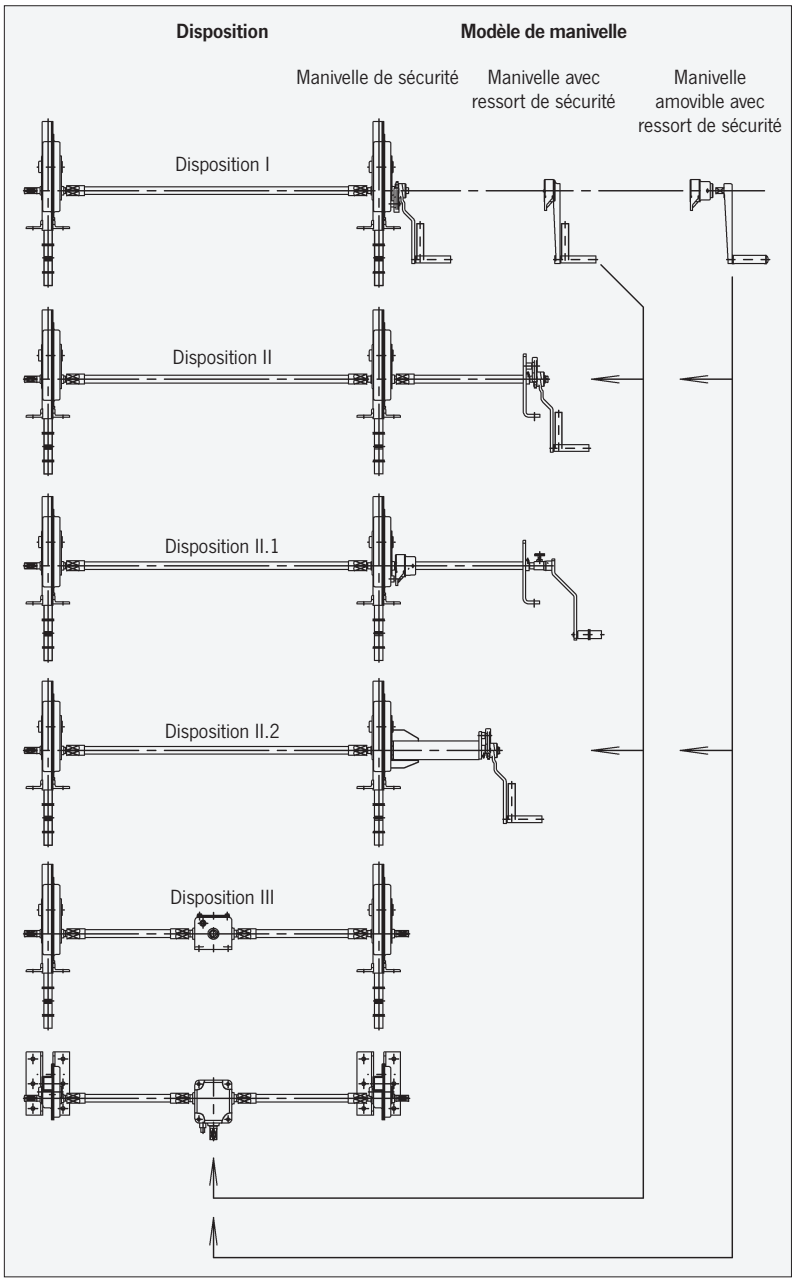

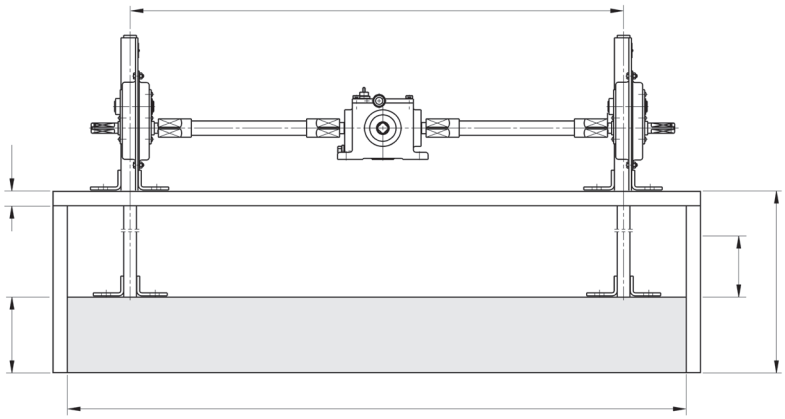

Disposition

Modèle de manivelle

(verrouillage par ressorts impossible sur le modèle 10 t)

Date

Nom

Application

INFO

Ces consignes d'utilisation donnent un aperçu général de l'utilisation des structures de levage mais ne remplacent pas les instructions d'utilisation spécifiques de la structure.

Les opérations de levage doivent seulement être effectuées pour un utilisateur compétent (instruit en théorie et en pratique). Utilisées de manière conforme, nos structures de levage offrent un maximum de sécurité, permettent d'éviter les dégâts matériels et les blessures et ont une longue durée de vie.

Nos structures de levage ont été conçues conformément à la Directive Machines 2006/42/CE.

Tous les éléments sont grenaillés , revêtus d'un primaire et d'un peinture RAL 1023 (jaune) d'environ 60 µm.

Modification des conditions de livraison

La forme et la structure porteuse (portique, potence etc...) ne doivent pas être modifiées par le montage de pièces n'appartenant pas à la livraison, par pliage, par soudures, par meulage, par retrait d'élément, par l'addition de perçage ou par le retrait de dispositifs de sécurité comme les verrouillages, les goupilles de sécurité, les linguets de sécurité etc.

Restrictions d'utilisation

Température

En règle générale, les structures porteuses doivent être utilisées à des températures comprises entre -10 °C et + 50°C. Ces valeurs sont purement indicatives et peuvent varier en fonction des structures. Vous trouverez les indications à appliquer pour chaque cas dans les instructions d'utilisation correspondantes des différentes structures.

Produits chimiques

Les structures porteuses ne peuvent pas être utilisées sans risque à proximité de produits chimiques ou dans les environs de vapeurs chimiques – consultez-nous auparavant. Les structures qui ont été exposées à des produits chimiques ou à leurs vapeurs doivent être mises hors-service et nous devons les contrôler.

Transport de personnes

Il est interdit de transporter des personnes avec nos structures porteuses.

Zone à risque

Le levage ou le transport de charges doit être évité quand des personnes se trouvent dans la zone de danger.

Il est interdit de se tenir en-dessous ou d'enjamber une charge suspendue.

Risques électriques

Consulter les instructions d'utilisation spécifiques de la structure pour les risques électriques qui y sont mentionnés. Les raccordements électriques doivent être effectués par des personnes ou des entreprises autorisées.

Maintenance et réparation

Pour fonctionner de manière sûre, les structures porteuses doivent être inspectées aux intervalles prescrits conformément à la réglementation en vigueur (Arrêté du 1 mars 2004).

Selon la fréquence d'utilisation et le type d'application, la structure porteuse doit être maintenue ou moins une fois par an ou suite à un dommage évident par une personne compétente.

La réparation et l'inspection doivent être effectuées par une personne habilitée et toujours en utilisant des pièces d'origine. Réparation et inspection doivent être consignées.

Inspections

L'exploitant doit s'assurer que la structure porteuse soit mise en service par une personne compétente avant la première utilisation ou après toute modification significative.

Cette mise en service s'accompagne de la vérification de la conformité de l'équipement avec l'utilisation souhaitée, du montage correct des différents éléments de l'installation et du test dans les configurations les plus critiques.

Questionnaire pour déterminer la structure de levage adaptée

Société: _____
Date: _____

Mme/Mr: _____
e-Mail: _____

Tél: _____
Fax: _____

☐ Potence murale
☐ Potence sur fût
☐ Potence en extérieur

Capacité (max.)		_____	kg
Angle de rotation		_____	
Portée	A	_____	mm
Hauteur sous fer	UK	_____	mm
Hauteur sous plafond	H	_____	mm
Hauteur hors tout	B	_____	mm
Hauteur maxi du crochet		_____	mm

Options

- ☐ Épaisseur de peinture supérieure
- ☐ Galvanisation à chaud / Métallisation
- ☐ Blocage en rotation
- ☐ Blocage multiple en rotation
- ☐ Rotation motorisée
- ☐ Frein de rotation (recommandé en extérieur et pour portée > 5 m)

Alimentation électrique

- ☐ Câble d'alimentation
- ☐ Guirlande d'alimentation
- ☐ Boîte à boutons

Montage mural ☐

- ☐ Crapautage Fixation directe
- ☐ Ceinturage

Montage potence sur fût

- ☐ Gabarit + tiges de répartition
- ☐ Embase (avec chevilles)

Palans

- ☐ Palan manuel
- ☐ Palan électrique (1 vitesse)
- ☐ Palan électrique (2 vitesses)

☐ Portique

Capacité (max.)		_____	kg
Largeur intérieure portique	a	_____	mm
Largeur exérieure portique	A	_____	mm
Hauteur sous fer	UK	_____	mm
ou: hauteur sous plafond	H	_____	mm
ou: hauteur totale	B	_____	mm
ou: hauteur maxi du crochet		_____	mm

Options

- ☐ Épaisseur de peinture supérieur
- ☐ Galvanisation à chaud / Métallisation
- ☐ Blocage sur 2 roues

Alimentation électrique

- ☐ Câble d'alimentation
- ☐ Guirlande d'alimentation
- ☐ Boîte à boutons

Chariots

- ☐ Chariot par poussée
- ☐ Chariot par chaîne
- ☐ Chariot électrique (1 vitesse)
- ☐ Chariot électrique (2 vitesses)

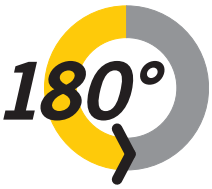

Potence murale légère PML

Potence triangulée légère, rotation de 180°

Capacité 50 à 100 kg

Ces potences ne peuvent pas être utilisée en combinaison avec un palan.

Montage

- Fixation par boulons M20 qualité 10.9 (non fournis).
- Fixation murale par crapautage venant se prendre sur la semelle du profilé.
- Fixation murale par ceinturage enveloppant le profilé.
- Autre fixation sur demande.

Inclus1

- 1 chariot porte charge
- Chariots porte câble ou porte tuyau selon portée

INFORMATION

C'est de la responsabilité de l'utilisateur de vérifier que la structure du bâtiment peut supporter les efforts.

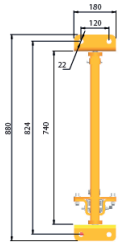

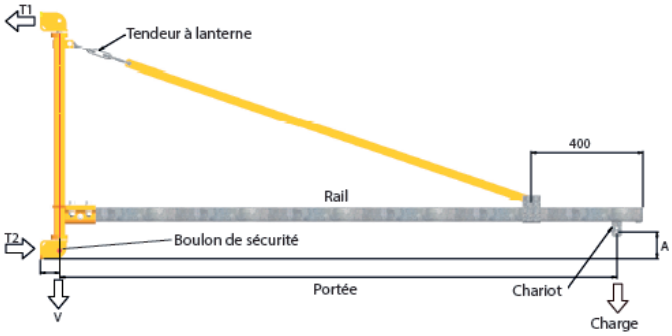

Gamme standard modèle PML

Modèle	Capacité kg	Portée m	Réactions A	Réactions T1 = T2 (daN)	Réactions V (daN)	Poids kg
PML 50	50	2	325	190	98	25
PML 50	50	3	325	250	110	35
PML 50	50	4	325	370	123	42
PML 50	50	5	325	456	119	70
PML 80	80	2	325	298	130	25
PML 80	80	3	325	450	139	35
PML 80	80	4	325	600	158	60
PML 100	100	2	325	380	156	30
PML 100	100	3	325	545	178	40

Potence murale PMT

Potence triangulée, rotation de 180°

Capacité 150 à 2000 kg

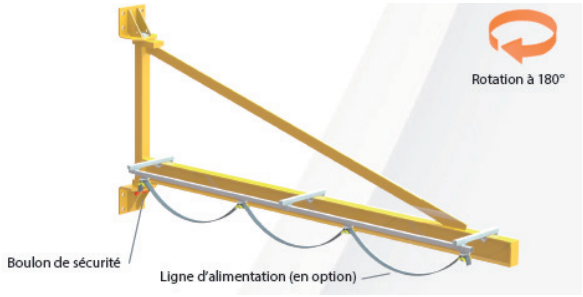

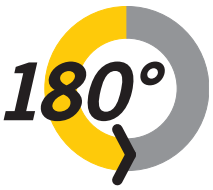

Caractéristiques

- Rotation sur bague à très faible coefficient de frottement et très haute capacité de charge.
- Conception et réalisation selon les règles de la FEM groupe 4
- Utilisation intérieure, finition polyuréthane RAL 1028
- Conçue pour vitesse de levage maxi de 8 m/mn.

Montage

- Fixation par boulons HM24 qualité 10.9 (non fournis).
- Fixation murale par crapautage venant se prendre sur la semelle du profilé.
- Fixation murale par ceinturage enveloppant le profilé.

Option

- Verrouillage 1 position de la rotation.
- Verrouillage multiple positions de la rotation.
- Butée de fin de course en rotation.
- Ligne d'alimentation, capotage pour palan manuel.
- Capotage pour palan électrique.
- Axe de rotation en inox
- Note de calcul
- Autre couleur (standard RAL 1028).
- Métallisation au zinc + peinture polyuréthane.

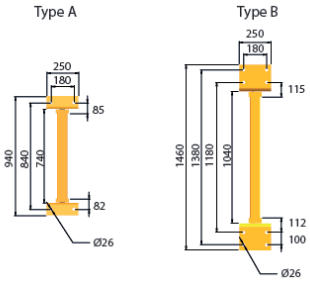

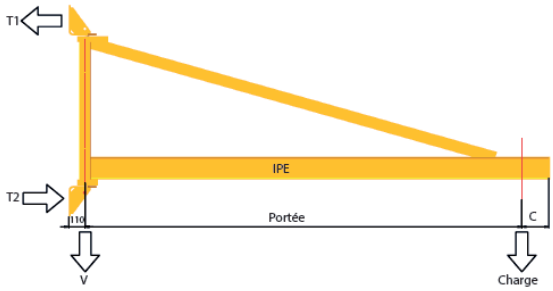

INFORMATION

C'est de la responsabilité de l'utilisateur de vérifier que la structure du bâtiment peut supporter les efforts.

Gamme standard modèle PMT

Modèle	Capacité kg	Portée m	Dimensions mm IPE	Type	C	Réactions T1 = T2 (daN)	V (daN)	Poids kg
PMT 150	150	2	120	A	160	412	252	57
PMT 150	150	3	120	A	160	655	263	68
PMT 150	150	4	120	A	160	874	284	89
PMT 150	150	5	120	A	160	1125	297	102
PMT 150	150	6	160	A	160	1358	345	150
PMT 250	250	2	120	A	160	795	382	57
PMT 250	250	3	120	A	160	1208	393	68
PMT 250	250	4	120	A	160	1662	414	89
PMT 250	250	5	160	A	160	2190	456	131
PMT 250	250	6	200	A	160	2631	515	190
PMT 500	500	2	120	A	160	1574	712	62
PMT 500	500	3	120	A	160	2386	725	75
PMT 500	500	4	160	A	160	3257	762	112
PMT 500	500	5	200	A	160	3396	884	234
PMT 500	500	6	240	B	160	3656	949	299
PMT 1000	1000	2	160	A	160	3135	1374	74
PMT 1000	1000	3	160	B	160	3110	1457	157
PMT 1000	1000	4	180	B	160	4220	1491	191
PMT 1000	1000	5	240	B	160	5400	1577	277
PMT 1600	1600	2	180	B	260	3290	2220	140
PMT 1600	1600	3	180	B	260	4960	2246	166
PMT 2000	2000	2	200	B	260	4100	2748	148
PMT 2000	2000	3	200	B	260	6200	2777	177

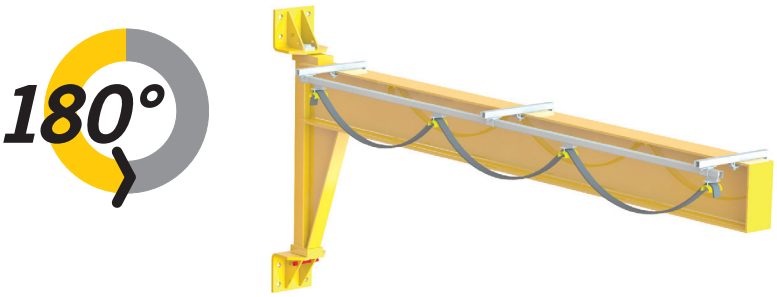

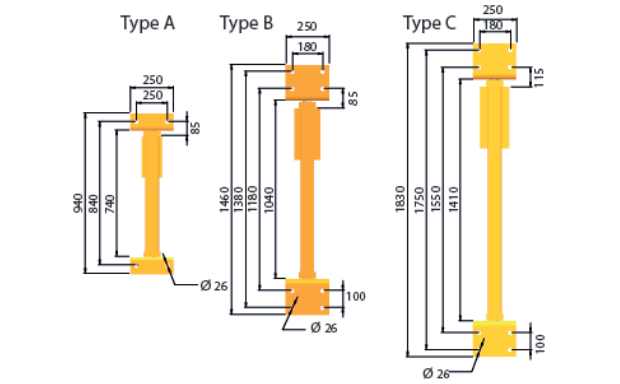

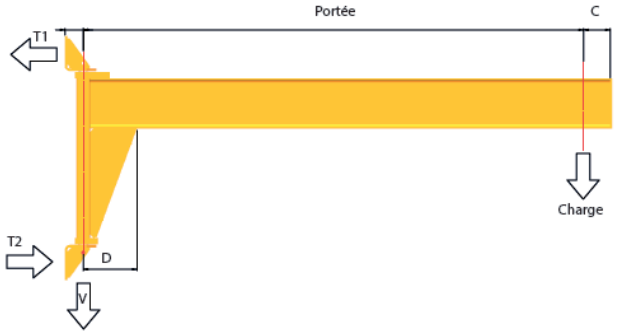

Potence murale PMS

Potence surélevée, rotation de 180°

Capacité 150 à 2000 kg

Caractéristiques

- Rotation sur bague à très faible coefficient de frottement et très haute capacité de charge.
- Conception et réalisation selon les règles de la FEM groupe 4
- Utilisation intérieure, finition polyuréthane RAL 1028
- Conçue pour vitesse de levage maxi de 8 m/mn.

Montage

- Fixation par boulons HM24 qualité 10.9 (non fournis).
- Fixation murale par crapautage venant se prendre sur la semelle du profilé.
- Fixation murale par ceinturage enveloppant le profilé.

Option

- Verrouillage 1 position de la rotation.
- Verrouillage multiple positions de la rotation.
- Butée de fin de course en rotation
- Ligne d'alimentation
- Capotage pour palan manuel et palan électrique.
- Axe de rotation en inox
- Note de calcul, autre couleur (standard RAL 1028).
- Métallisation au zinc + peinture polyuréthane.
- Galvanisation et autres fixations sur demande

Gamme standard modèle PMS

Modèle	Capacité	Portée	Dimensions mm				Réactions		Poids
	kg	m	IPE	Type	C	D	T1 = T2 (daN)	V (daN)	kg
PMS 150	150	2	140	A	160	325	412	267	72
PMS 150	150	3	140	A	160	325	655	280	85
PMS 150	150	4	180	A	160	325	874	317	122
PMS 150	150	5	180	A	160	325	1250	335	140
PMS 150	150	6	240	A	160	325	1825	427	232
PMS 250	250	2	140	A	160	325	805	397	72
PMS 250	250	3	180	A	160	325	1328	428	103
PMS 250	250	4	180	A	160	325	1843	447	122
PMS 250	250	5	240	A	160	325	2395	527	202
PMS 250	250	6	240	A	160	325	2453	558	233
PMS 500	500	2	180	A	160	325	1593	734	84
PMS 500	500	3	240	A	160	325	2488	790	140
PMS 500	500	4	240	A	160	325	3390	821	171
PMS 500	500	5	300	B	160	325	3560	923	303
PMS 500	500	6	300	B	160	325	3651	997	347
PMS 1000	1000	2	240	A	160	325	3170	1409	109
PMS 1000	1000	3	300	B	160	325	3157	1485	219
PMS 1000	1000	4	300	B	160	325	4331	1563	263
PMS 1000	1000	5	300	B	160	325	5499	1605	305
PMS 1600	1600	2	300	B	260	325	3315	2258	178
PMS 1600	1600	3	300	B	260	325	5022	2300	220
PMS 1600	1600	4	360	C	260	600	5780	2680	480
PMS 1600	1600	5	360	C	260	600	7145	2740	535
PMS 2000	2000	2	300	B	260	325	4130	2778	178
PMS 2000	2000	3	300	B	260	325	6250	2820	220
PMS 2000	2000	4	360	C	260	600	7080	3201	480
PMS 2000	2000	5	450	C	260	600	8820	3371	650

Exemples de systèmes de fixation de potences murales

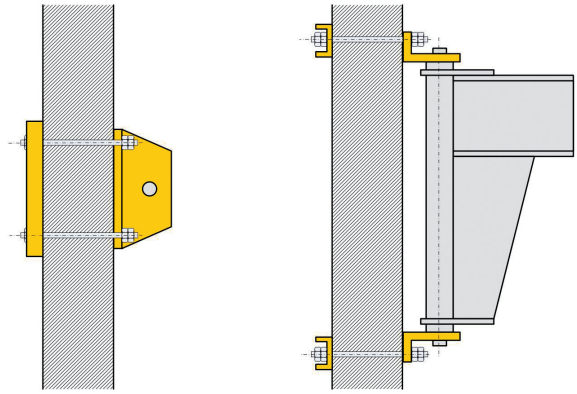

Fixation murale avec des tiges filetées traversant le mûr, contre plaque et écrous de serrage.

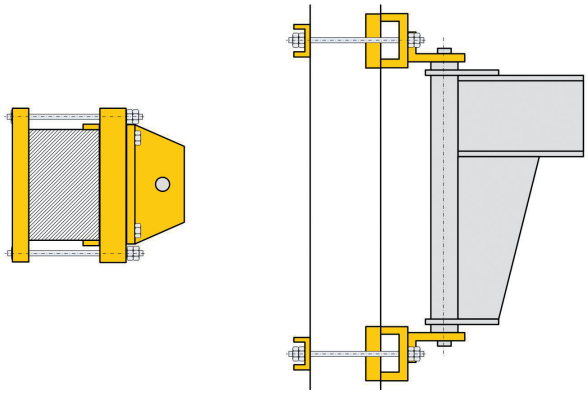

Ceinturage du profil avec tiges filetées, contre plaque et écrous de serrage

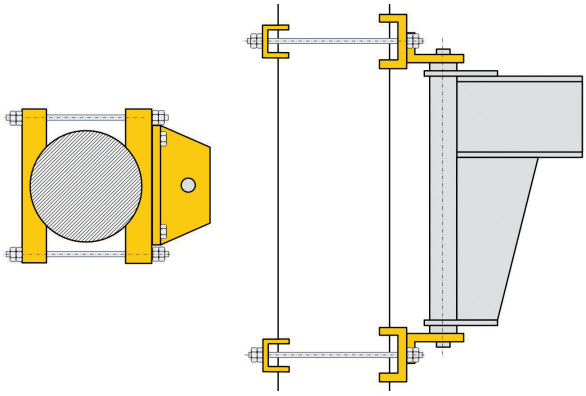

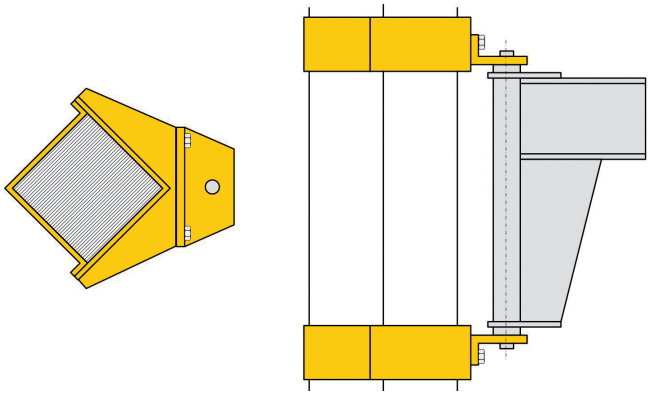

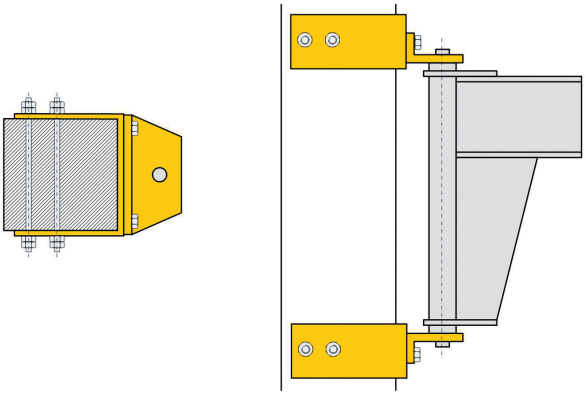

INFO

Si la potence murale est montée avec une guirlande d'alimentation, la rotation sera limitée selon la taille du palan électrique.

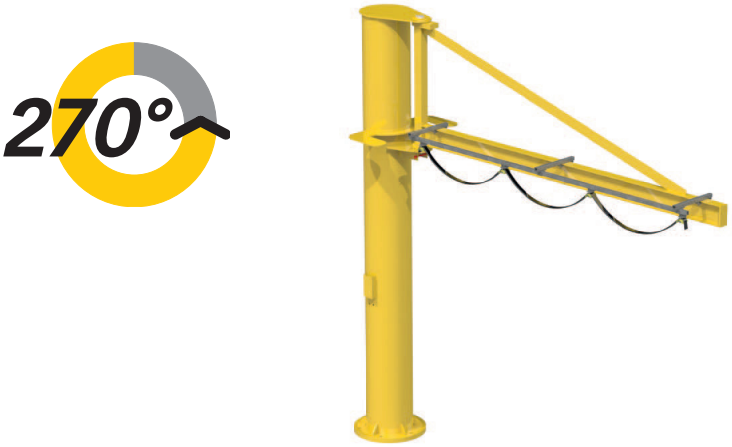

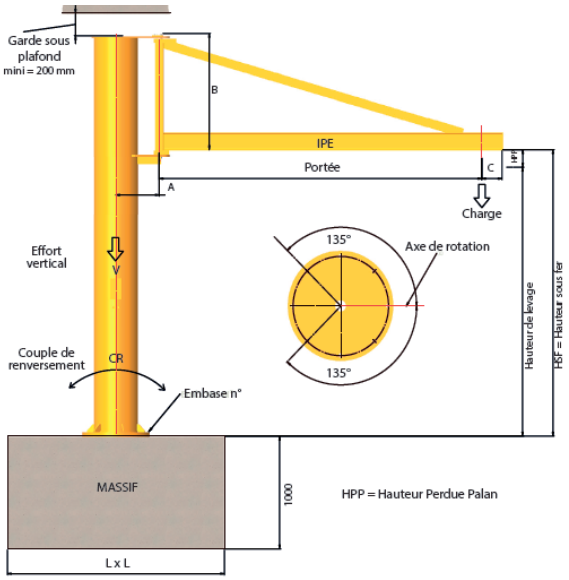

Potence sur fût
PFTP

Potence triangulée, rotation de 270°

Capacité 150 à 2000 kg

Caractéristiques

- Rotation sur bague à très faible coefficient de frottement et très haute capacité de charge.
- Conception et réalisation selon les règles de la FEM groupe 4
- Utilisation intérieure, finition polyuréthane RAL 1028
- Conçue pour vitesse de levage maxi de 8 m/mn.

Montage

- Embase standard pour massif béton. Gabarit d'ancrage en option.
- Embase avec de semelle de répartition pour dalle en béton en option.

Option

- Verrouillage 1 position de la rotation.
- Verrouillage multiple positions de la rotation
- Butée de fin de course en rotation, interrupteur cadenassable
- Ligne d'alimentation
- Capotage pour palan manuel
- Capotage pour palan électrique et tête de potence
- Axe de rotation en inox,note de calcul.
- Autre couleur (standard RAL 1028).
- Métallisation au zinc + peinture polyuréthane.
- Galvanisation et autre couleur (standard RAL 1028)

Gamme standard modèle PFTP

Modèle	Capacité	Portée	Dimensions mm				Embase	Massif	Réactions		Poids	Gabarit	Embase de répartition
	kg	m	IPE	A	B	C	N°	L (mm)	Cr (m.daN)	V (daN)	kg	N° GS	Référence
PFTP 150	150	2	120	235	736	160	001	883	398	361	166	GS001	EMBRC00
PFTP 150	150	3	120	235	736	160	001	1010	596	372	177	GS001	EMBRC01
PFTP 150	150	4	120	235	736	160	001	1142	861	426	231	GS001	EMBRC01
PFTP 150	150	5	120	320	736	160	002	1243	1112	463	268	GS002	EMBRC01
PFTP 150	150	6	160	320	736	160	002	1408	1617	511	316	GS002	EMBRC02
PFTP 250	250	2	120	235	736	160	001	1096	762	491	166	GS001	EMBRC01
PFTP 250	250	3	120	235	736	160	001	1259	1154	535	210	GS001	EMBRC01
PFTP 250	250	4	120	320	736	160	002	1358	1450	580	255	GS002	EMBRC01
PFTP 250	250	5	160	320	736	160	002	1544	2130	622	297	GS002	EMBRC02
PFTP 250	250	6	200	320	736	160	002	1678	2735	681	256	GS002	EMBRC02
PFTP 500	500	2	120	320	736	160	002	1366	1475	878	228	GS002	EMBRC01
PFTP 500	500	3	120	320	736	160	002	1516	2015	891	241	GS002	EMBRC02
PFTP 500	500	4	160	320	736	160	002	1681	2748	928	278	GS002	EMBRC02
PFTP 500	500	5	200	400	1036	160	003	1835	3575	1139	489	GS003	EMBRC02
PFTP 500	500	6	240	400	1036	160	003	2010	4700	1204	554	GS003	EMBRC03
PFTP 1000	1000	2	160	320	736	160	002	1663	2662	1540	240	GS002	EMBRC02
PFTP 1000	1000	3	160	400	1036	160	003	1962	4374	1712	412	GS003	EMBRC03
PFTP 1000	1000	4	180	400	1036	160	003	2168	5895	1804	504	GS003	EMBRC03
PFTP 1000	1000	5	240	400	1036	160	003	2338	7395	1890	590	GS003	EMBRC04
PFTP 1600	1600	2	180	400	1036	260	003	2019	4765	2475	395	GS003	EMBRC03
PFTP 1600	1600	3	180	400	1036	260	003	2291	6960	2559	479	GS003	EMBRC04
PFTP 2000	2000	2	200	400	1036	260	003	2225	6378	3061	461	GS003	EMBRC04
PFTP 2000	2000	3	200	400	1036	260	003	2505	9100	3090	490	GS003	EMBRC05

Potence sur fût
PFTL

Potence triangulée légère, rotation de 270°

Capacité 50 à 100 kg

Ces potences ne doivent pas être utilisées avec 1 palan.

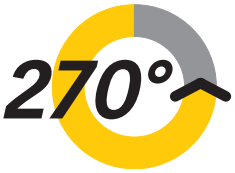

Montage

- Embase avec semelle de répartition pour dalle en béton.

Gamme standard modèle PFTL

Modèle	Capacité kg	Portée m	Rail N°	HPC	Embase N°	Réactions Cr (m.daN)	Poids kg
PFTL 50	50	2	9040	57,0	EMBRC0A	188	75
PFTL 50	50	3	9050	57,0	EMBRC0A	297	90
PFTL 50	50	4	9050	57,0	EMBRC0A	421	95
PFTL 50	50	5	9060	55,5	EMBRC0A	560	120
PFTL 80	80	2	9040	57,0	EMBRC0A	265	75
PFTL 80	80	3	9050	40,5	EMBRC0A	410	90
PFTL 80	80	4	9060	55,5	EMBRC0A	560	110
PFTL 100	100	2	9050	51,5	EMBRC0A	450	80
PFTL 100	100	3	9050	51,5	EMBRC0A	700	90

INFORMATION

Vous trouverez des informations sur les types de fixation dans les pages précédentes.

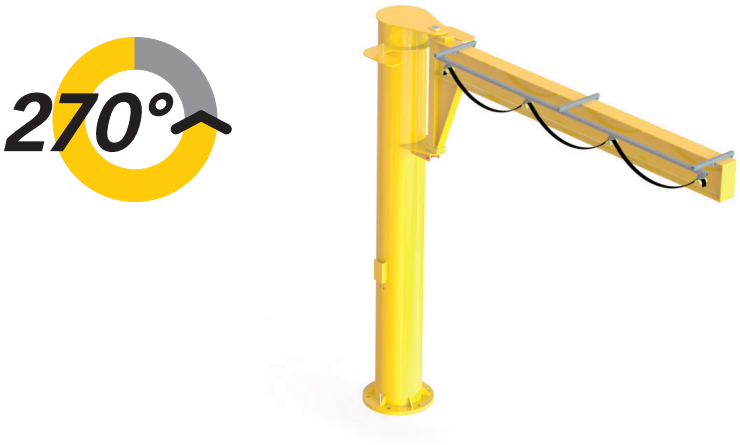

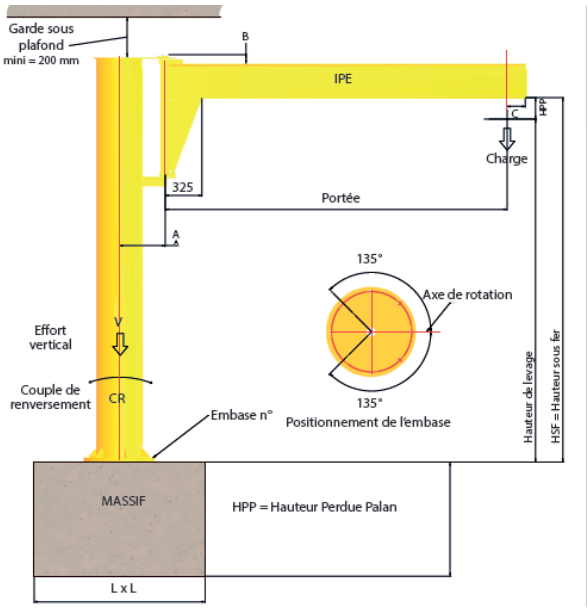

Potence sur fût
PFSP

Potence surélevée, rotation de 270°

Capacité 150 à 2000 kg

Caractéristiques

- Rotation sur bague à très faible coefficient de frottement et très haute capacité de charge.
- Conception et réalisation selon la FEM groupe 4
- Utilisation intérieure, finition polyuréthane RAL 1028
- Conçue pour vitesse de levage maxi de 8 m/mn.

Montage

- Embase standard pour massif béton avec gabarit d'ancrage.
- Embase avec semelle de répartition pour dalle en béton en option.

Option

- Verrouillage 1 position de la rotation ou multiples poistions
- Butée de fin de course en rotation
- Interrupteur cadenassable
- Ligne d'alimentation
- Capotage pour palan manuel et palan électrique
- Capotage pour palan électrique et tête de potence
- Axe de rotation en inox, note de calcul
- Métallisation au zinc + peinture polyuréthane
- Galvanisation et autre couleur (standard RAL 1028)

Gamme standard modèle PFSP

Modèle	Capacité	Portée	Dimensions mm				Embase	Massif	Réactions		Poids	Gabarit	Embase de répartition
	kg	m	IPE	A	B	C	N°	L (mm)	Cr (m.daN)	V (daN)	kg	N° GS	Référence
PFSP 150	150	2	140	235	62	160	001	883	398	363	168	GS001	EMBRC00
PFSP 150	150	3	140	235	62	160	001	1010	596	376	181	GS001	EMBRC01
PFSP 150	150	4	180	235	62	160	001	1142	861	440	245	GS001	EMBRC01
PFSP 150	150	5	180	320	62	160	002	1243	1112	483	288	GS002	EMBRC01
PFSP 150	150	6	240	320	62	160	002	1408	1617	577	382	GS002	EMBRC02
PFSP 250	250	2	140	235	62	160	001	1096	762	493	168	GS001	EMBRC01
PFSP 250	250	3	180	235	62	160	001	1259	1154	551	226	GS001	EMBRC01
PFSP 250	250	4	180	320	62	160	002	1358	1450	595	270	GS002	EMBRC01
PFSP 250	250	5	240	320	62	160	002	1544	2130	677	352	GS002	EMBRC02
PFSP 250	250	6	240	320	62	160	002	1678	2735	709	384	GS002	EMBRC02
PFSP 500	500	2	180	320	62	160	002	1366	1475	882	232	GS002	EMBRC01
PFSP 500	500	3	240	320	62	160	002	1516	2015	940	290	GS002	EMBRC02
PFSP 500	500	4	240	320	62	160	002	1681	2748	971	321	GS002	EMBRC02
PFSP 500	500	5	300	400	83	160	003	1835	3575	1145	495	GS003	EMBRC02
PFSP 500	500	6	300	400	83	160	003	2010	4700	1220	570	GS003	EMBRC03
PFSP 1000	1000	2	240	320	62	160	002	1663	2662	1559	259	GS002	EMBRC02
PFSP 1000	1000	3	300	400	83	160	003	1962	4374	1705	405	GS003	EMBRC03
PFSP 1000	1000	4	300	400	83	160	003	2168	5895	1835	535	GS003	EMBRC03
PFSP 1000	1000	5	300	400	83	160	003	2338	7395	1877	577	GS003	EMBRC04
PFSP 1600	1600	2	300	400	83	260	003	2019	4765	2481	401	GS003	EMBRC03
PFSP 1600	1600	3	300	400	83	260	003	2291	6960	2572	492	GS003	EMBRC04
PFSP 1600	1600	4	360	400	83	260	004	2665	9760	3124	925	GS004	EMBRC05
PFSP 1600	1600	5	360	400	83	260	005	2807	12075	3251	1050	GS005	EMBRC05
PFSP 2000	2000	2	300	400	83	260	003	2225	6378	3050	450	GS003	EMBRC04
PFSP 2000	2000	3	300	400	83	260	003	2505	9100	3092	492	GS003	EMBRC05
PFSP 2000	2000	4	360	400	83	260	005	2807	11845	3716	995	GS005	EMBRC05
PFSP 2000	2000	5	400	400	83	260	007	3110	14421	3886	1165	GS007	-

Potence sur fût
PFM

Potence surélevée, rotation de 360°

Capacité 150 à 500 kg

Caractéristiques

- Conception et réalisation selon les règles de la FEM groupe 4
- Utilisation intérieure.
- Finition polyuréthane RAL 1028
- Conçue pour vitesse de levage maxi de 8 m/mn.

Montage

- Embase standard pour massif béton avec gabarit d'ancrage.
- Embase avec de semelle de répartition pour dalle en béton en option.

Option

- Verrouillage 1 position de la rotation.
- Verrouillage multiple positions de la rotation.
- Butée de fin de course en rotation.
- Interrupteur cadenassable
- Ligne d'alimentation
- Capotage pour palan manuel.
- Capotage pour palan électrique.
- Capotage pour palan électrique et tête de potence.
- Motorisation de la rotation avec collecteur.
- Note de calcul.
- Autre couleur (standard RAL 1028).
- Métallisation au zinc + peinture polyuréthane.
- Galvanisation.

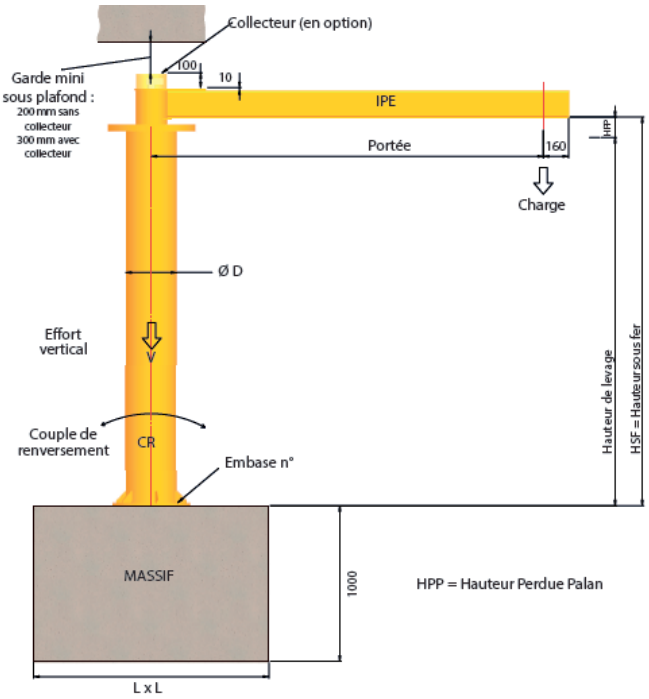

INFORMATION

Vous trouverez des informations sur les types de fixation dans les pages précedentes.

Gamme standard modèle PFM

Modèle	Capacité kg	Portée m	IPE	Embase N°	Massif L (mm)	Réactions Cr (m.daN)	Réactions V (daN)	Poids kg	Gabarit N°	Embase répartition Référence
PFM 150	150	2	140	001	846	351	374	179	GS001	EMBRC00
PFM 150	150	2,5	140	001	920	450	407	212	GS001	EMBRC00
PFM 150	150	3	160	001	989	560	423	228	GS001	EMBRC00
PFM 150	150	3,5	160	001	1050	670	454	259	GS001	EMBRC01
PFM 150	150	4	200	001	1128	830	494	299	GS001	EMBRC01
PFM 150	150	4,5	220	002	1200	1000	535	340	GS002	EMBRC01
PFM 150	150	5	220	002	1257	1150	550	355	GS002	EMBRC01
PFM 150	150	5,5	240	002	1331	1365	612	417	GS002	EMBRC01
PFM 150	150	6	240	002	1384	1535	627	432	GS002	EMBRC01
PFM 250	250	2	160	001	1058	685	565	240	GS002	EMBRC01
PFM 250	250	2,5	180	002	1150	880	591	266	GS002	EMBRC01
PFM 250	250	3	180	002	1224	1060	601	276	GS002	EMBRC01
PFM 250	250	3,5	200	002	1301	1275	647	322	GS002	EMBRC01
PFM 250	250	4	200	002	1378	1515	658	333	GS002	EMBRC01
PFM 500	500	2	180	002	1323	1340	932	282	GS002	EMBRC01
PFM 500	500	2,5	220	002	1435	1710	960	310	GS002	EMBRC02
PFM 500	500	3	240	002	1534	2090	987	337	GS002	EMBRC02

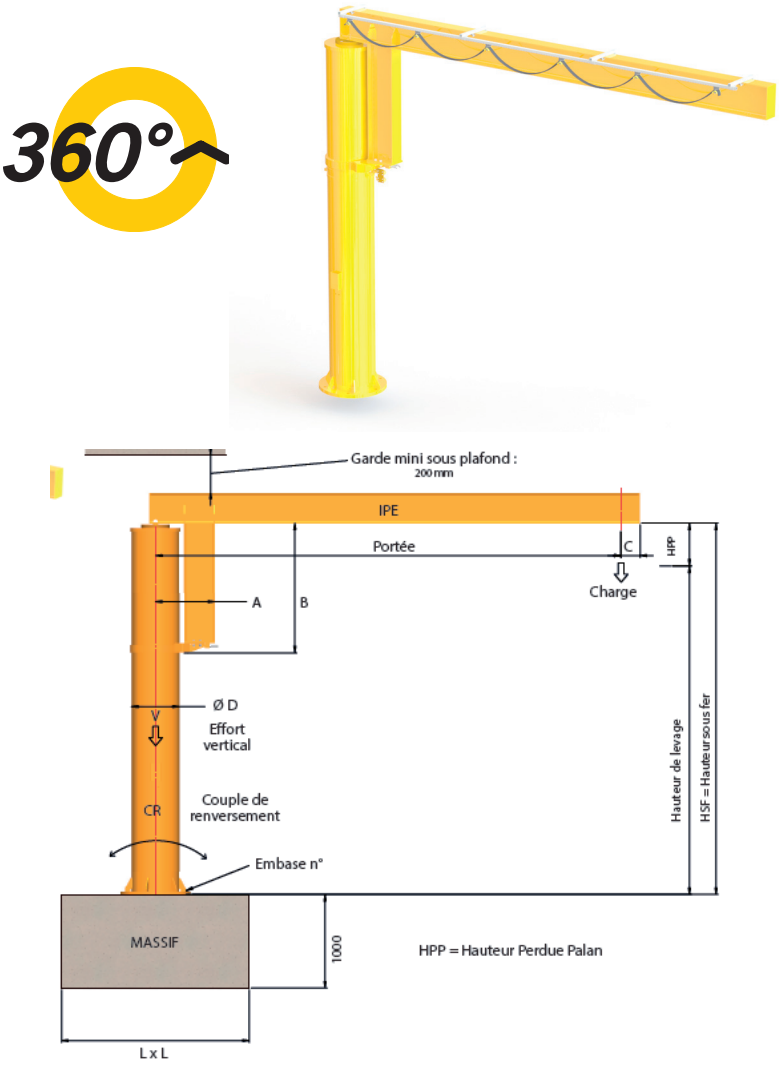

Potence sur fût
PFP

Potence surélevée, rotation de 360°

Capacité 250 à 3200 kg

Caractéristiques

- Conception et réalisation selon les règles de la FEM groupe 4, utilisation intérieure.
- Finition polyuréthane RAL 1028, flèche renforcée.
- Conçue pour vitesse de levage maxi de 8 m/mn.

Montage

- Embase standard pour massif béton avec gabarit d'ancrage.
- Embase avec de semelle de répartition pour dalle en béton en option.

Option

- Verrouillage 1 position de la rotation.
- Verrouillage multiple positions de la rotation.
- Butée de fin de course en rotation.
- Interrupteur cadenassable, ligne d'alimentation
- Capotage pour palan manuel et palan électrique
- Capotage pour palan électrique et tête de potence
- Motorisation de la rotation avec collecteur
- Note de calcul.
- Métallisation au zinc + peinture polyuréthane.
- Galvanisation et autre couleur (standard RAL 1028)

Gamme standard modèle PFP

Modèle	Capacité kg	Portée m	Dimensions mm IPE	A	B	C	Embase N°	Massif L (mm)	Réactions Cr (m.daN)	V (daN)	Poids kg	Gabarit N° GS	Embase de répartition Référence
PFP 250	250	<ou=4	voir modèle PFM										
PFP 250	250	5	240	452	1350	160	002	1516	2015	771	446	GS002	EMBRC002
PFP 250	250	6	240	452	1350	160	002	1631	2510	802	477	GS002	EMBRC002
PFP 500	500	<ou=3	voir modèle PFM										
PFP 500	500	4	240	452	1350	160	002	1702	2853	1065	415	GS002	EMBRC002
PFP 500	500	5	270	482	1350	160	002	1858	3710	1197	547	GS002	EMBRC002
PFP 500	500	6	300	553	1360	160	004	2006	4672	1339	689	GS004	EMBRC003
PFP 1000	1000	2	240	452	1350	160	002	1664	2667	1652	352	GS002	EMBRC002
PFP 1000	1000	3	300	553	1360	160	004	1921	4100	1864	564	GS004	EMBRC003
PFP 1000	1000	4	300	604	1360	160	004	2124	5547	1987	687	GS002	EMBRC003
PFP 1000	1000	5	330	634	1360	160	004	2309	7128	2141	841	GS004	EMBRC004
PFP 1000	1000	6	360	664	1360	160	004	2482	8845	2250	950	GS004	EMBRC005
PFP 1600	1600	2	270	523	1360	260	004	1942	4240	2575	495	GS004	EMBRC003
PFP 1600	1600	3	330	634	1360	260	004	2236	6473	2820	740	GS004	EMBRC004
PFP 1600	1600	4	360	664	1360	260	004	2477	8792	2915	835	GS004	EMBRC005
PFP 1600	1600	5	400	704	1390	260	005	2689	11250	3252	1172	GS005	EMBRC005
PFP 1600	1600	6	450	754	1390	260	006	2885	13902	3475	1395	GS006	-
PFP 2000	2000	2	300	604	1360	260	004	2091	5293	3235	635	GS004	EMBRC003
PFP 2000	2000	3	360	664	1360	260	004	2407	8070	3378	778	GS004	EMBRC004
PFP 2000	2000	4	400	704	1390	260	004	2665	10950	3526	926	GS004	EMBRC005
PFP 2000	2000	5	450	754	1390	260	006	2892	13996	3914	1314	GS006	-
PFP 2000	2000	6	500	804	1400	260	007	3102	17270	4552	1652	GS007	-
PFP 3200	3200	2	360	664	1360	260	004	2444	8452	4880	720	GS004	EMBRC003
PFP 3200	3200	3	400	704	1390	260	005	2807	12801	5192	1032	GS005	-
PFP 3200	3200	4	500	804	1400	260	007	3110	17400	5625	1465	GS007	-
PFP 3200	3200	5	550	904	1400	260	008	3370	22150	5986	1826	GS008	-
PFP 3200	3200	6	600	954	1400	260	008	3609	271206	6373	2213	GS008	-

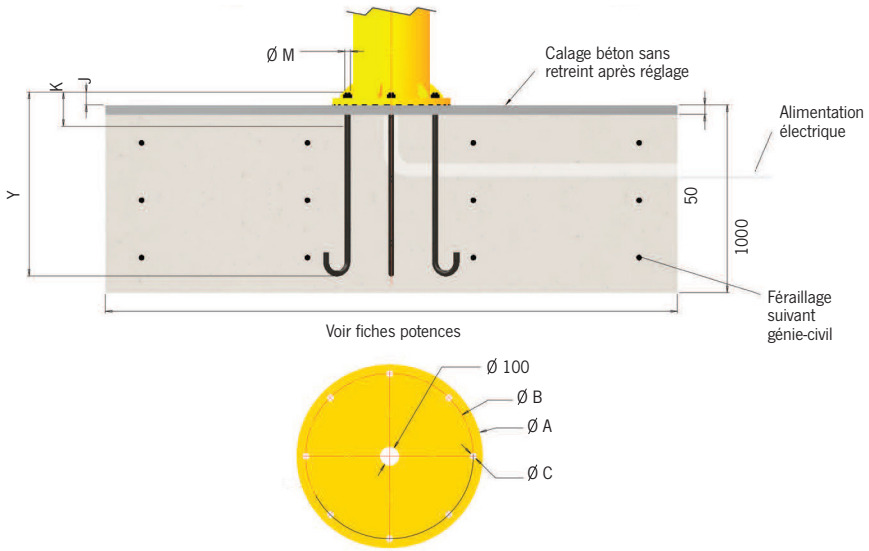

NOTE

Pour la fixation des potences sur fût, nous recommandons la réalisation d'un massif, dont des dimensions indicatives figurent ci-dessous.

Précisons diverses

- Les dimensions des massifs bétons (cote L et cote 1000) sont données à titre indicatif, prévues sur la base d'une résistance du sol à la pression de 1 da N/cm2.
- En fonction des caractéristiques réelles du sol, seuls des spécialistes du génie-civil peuvent valider ces cotes.
- Il est conseillé d'utiliser nos kits d' ancrage à défaut de quoi notre responsabilité n' est pas engagée.

Le kit d'ancrage est composé :

- d'un gabarit pour la disposition des tiges,
- des tiges d'ancrage et des écrous pour le réglage et la fixation de la potence.

Les tiges d'ancrage sont dimensionnées en fonction de la charge et de la portée de la potence.

Référence	Diamètre A mm	Diamètre B mm	Diamètre C mm	Nombre de trous	Gabarits Référence	Tiges d'ancrage J	K	Diamètre M	Y
001	410	330	30	4	GS-001	100	180	M27	962
002	500	430	30	6	GS-002	100	180	M27	962
003	620	530	33	6	GS-003	110	300	M30	1000
004	750	650	33	6	GS-004	110	300	M30	1000
005	980	880	36	6	GS-005	120	300	M33	988
006	980	880	36	8	GS-006	120	300	M33	988
007	980	880	36	12	GS-007	120	300	M33	988
008	1300	1100	36	18	GS-008	120	300	M33	988

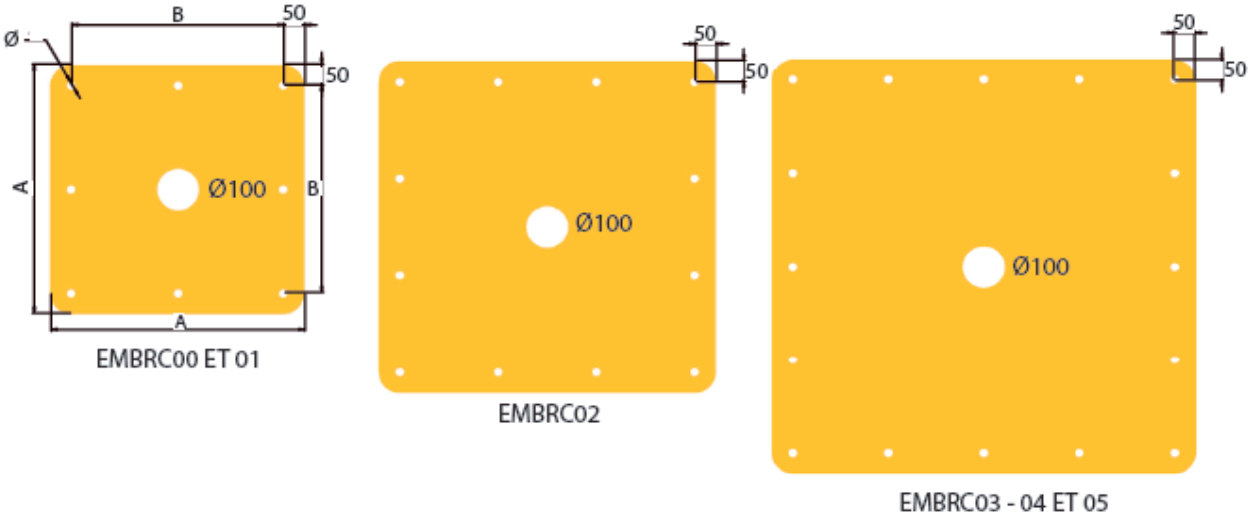

NOTE

Pour chevilles mécaniques ou chimiques non fournies.

AVERTISSEMENT : l'utilisation d'une embase de répartition se justifie uniquement si la mise en oeuvre d'un massif béton est impossible.

L' épaisseur de la dalle et la qualité du béton doivent être compatibles avec le couple de renversement (CR) indiqué dans le tableau des caractéristiques techniques de la potence.

Il est de la responsabilité du client de vérifier ces compatibilités.

En tout état de cause, nous dégageons notre responsabilité quant à la tenue de ce mode de fixation.

Référence	A x A mm	B x B mm	Diamètre trous mm	Nombre de trous	Epaisseur mm	CR maxi n.daN	Diamètre cheville mm
EMBRC00	400	300	20	8	15	500	16
EMBRC01	600	500	20	8	15	1500	16
EMBRC02	800	700	20	12	20	3800	16
EMBRC03	980	900	20	16	20	6000	16
EMBRC04	1200	1100	25	16	20	8000	20
EMBRC05	1500	1400	25	16	25	12000	20

PLAQUE DE MAINTIEN D'EQUERRES

NOTE

Ce système est recommandé pour la mise en place des potences murales.

Il facilite le montage et garantit le bon positionnement des équerres.

Il permet :

- de bien respecter les entre-axes de fixation des équerres
- d'obtenir un parfait alignement des équerres.

TYPE A

TYPE B

TYPE C

Portique non roulant en charge TDL

Capacité 500 - 3200 kg

Le portique TDL n'est pas déplaçable en charge.

Caractéristiques

- Hauteur sous fer maxi de 3 m.
- Conception et réalisation selon les règles de la FEM groupe 4.
- 4 roues polyamide pivotantes.
- Peinture polyuréthane RAL 1028.
- Montant monobloc
- Portique démontable en 3 éléments.
- Vitesse de translation maxi 6 m/mn.
- Vitesse de levage maxi 8 m/mn.

Options

- Roues avec frein de parking.
- Ligne d'alimentation

INFORMATION

Autres capacités disponibles sur demande.

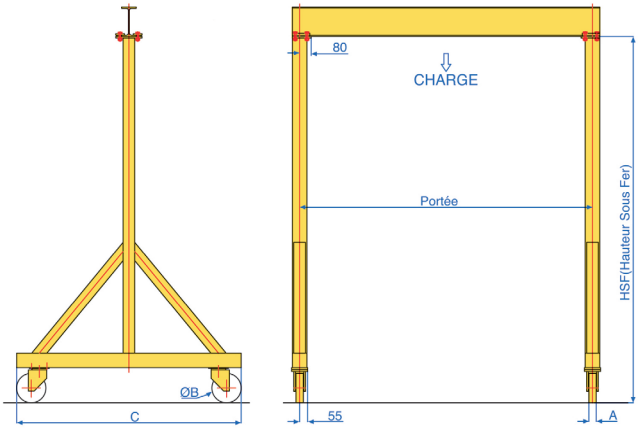

Gamme standard modèle TDL

Modèle	Capacité kg	Portée m	Dimensions (mm) IPE	A	Diam B	HSF 2 m C	HSF 2 m Poids (kg)	HSF 2,5 m C	HSF 2,5 m Poids (kg)	HSF 3 m C	HSF 3 m Poids (kg)
TDL 500	500	2,5	120	40	125		105		120		135
TDL 500	500	3	120	40	125		110		125		140
TDL 500	500	4	160	40	125		120		135		150
TDL 500	500	5	160	40	125		155		175		190
TDL 1000	1000	2,5	140	40	125		110		125		140
TDL 1000	1000	3	160	40	125		125		150		160
TDL 1000	1000	4	180	40	125		155		170		185
TDL 1000	1000	5	200	40	125		190		205		220
TDL 1600	1600	2,5	180	40	125		125		150		160
TDL 1600	1600	3	200	40	125	1113	145	1323	170	1533	180
TDL 1600	1600	4	220	40	125		180		200		215
TDL 1600	1600	5	240	40	125		255		285		290
TDL 2000	2000	2,5	200	40	125		180		205		240
TDL 2000	2000	3	220	40	125		205		230		260
TDL 2000	2000	4	240	40	125		250		285		305
TDL 2000	2000	5	240	40	125		280		305		340
TDL 3200	3200	2,5	220	50	200		190		225		250
TDL 3200	3200	3	240	50	200		220		245		275
TDL 3200	3200	4	270	50	200		270		305		325
TDL 3200	3200	5	300	50	200		345		360		425

Portique non roulant en charge TDT

Capacité 1000 - 5000 kg

Le portique TDT n'est pas déplaçable en charge.

Caractéristiques

- Hauteur sous fer de 2 à 5 m.
- Conception et réalisation selon les règles de la FEM groupe 4.
- 4 roues polyamide pivotantes.
- Peinture polyuréthane RAL 1028.
- Portique démontable en 3 éléments.
- Vitesse de translation maxi 6 m/mn.
- Vitesse de levage maxi 8 m/mn.

Options

- Roues avec frein de parking.
- Ligne d'alimentation

INFORMATION

Autres capacités disponibles sur demande.

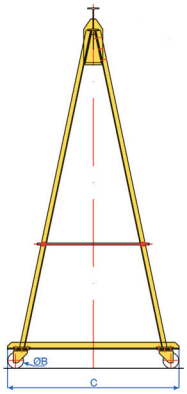

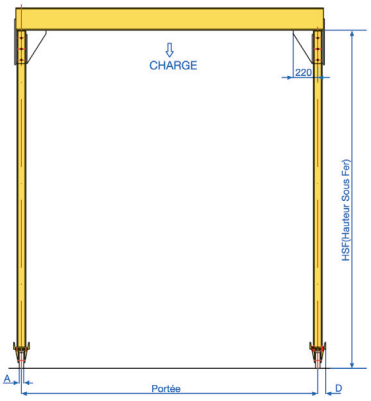

Gamme standard modèle TDT

Modèle	Capacité kg	Portée m	Dimensions (mm) IPE	A	Diam B	HSF 2 m D	HSF 2 m Poids (kg)	HSF 2,5 m D	HSF 2,5 m Poids (kg)	HSF 3 m D	HSF 3 m Poids (kg)	HSF 3,5 m D	HSF 3,5 m Poids (kg)	HSF 4 m D	HSF 4 m Poids (kg)	HSF 4,5 m D	HSF 4,5 m Poids (kg)	HSF 5 m D	HSF 5 m Poids (kg)
TDT 1000	1000	2,5	140	40	125		160		180		205		230		260		280		310
TDT 1000	1000	3	160	40	125		173		200		225		250		275		300		325
TDT 1000	1000	4	180	40	125		200		230		250		275		305		325		355
TDT 1000	1000	5	200	40	125		240		270		290		315		345		365		395
TDT 2000	2000	2,5	200	40	125		200		230		250		290		320		345		380
TDT 2000	2000	3	220	40	125		225		255		280		310		345		370		400
TDT 2000	2000	4	240	40	125		270		300		330		355		390		415		445
TDT 2000	2000	5	240	40	125	1113	300	1323	330	1533	360	1743	390	1954	420	2164	445	2374	480
TDT 3200	3200	2,5	220	50	200		215		245		275		305		335		360		395
TDT 3200	3200	3	240	50	200		245		275		305		330		365		390		420
TDT 3200	3200	4	270	50	200		295		325		355		385		415		440		475
TDT 3200	3200	5	300	50	200		365		395		425		455		485		510		540
TDT 5000	5000	2,5	270	65	250		280		315		355		390		430		465		500
TDT 5000	5000	3	300	65	250		320		355		390		430		470		495		540
TDT 5000	5000	4	330	65	250		390		425		460		500		540		570		610
TDT 5000	5000	5	360	65	250		485		520		555		590		635		665		710

Portique roulant en charge PRC

Capacité 500 - 3200 kg

Déplaçable en charge sur un sol plat, lisse et propre.

Caractéristiques

- Hauteur sous fer de 2,5 à 5 m.
- Conception et réalisation selon les règles de la FEM groupe 4.
- 4 roues polyamide pivotantes.
- Peinture polyuréthane RAL 1028.
- Montant monobloc.
- Portique démontable en 3 éléments.
- Vitesse de translation maxi 6 m/mn.
- Vitesse de levage maxi 8 m/mn.

Options

- Roues avec frein de parking.
- Ligne d'alimentation

INFORMATION

Autres capacités disponibles sur demande.
Disponible jusqu'à 3200 kg.
Ne pas tracter avec un engin motorisé.

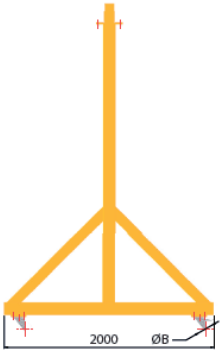

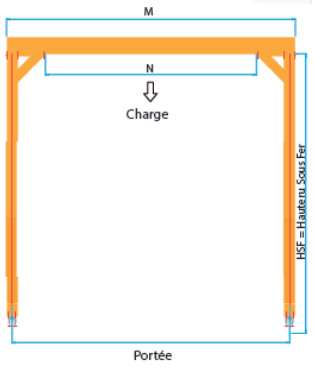

Gamme standard modèle PRC

Modèle	Capacité kg	Portée m	Dimensions (mm) IPE	Diam B	M	N	Poids (kg) pour HSF 3 m	3,5 m	4 m	4,5 m	5 m
PRC 500	500	2,5	180	150	2650	1780	246	261	275	290	281
PRC 500	500	3	180	150	3150	2280	256	271	285	300	291
PRC 500	500	3,5	180	150	3650	2780	265	280	294	309	300
PRC 500	500	4	180	150	4150	3280	275	290	304	319	310
PRC 500	500	4,5	180	150	4650	3780	284	299	313	328	319
PRC 500	500	5	180	150	5150	4280	294	309	323	338	329
PRC 1000	1000	2,5	200	200	2650	1780	263	274	284	295	367
PRC 1000	1000	3	200	200	3150	2280	274	285	295	306	379
PRC 1000	1000	3,5	200	200	3650	2780	285	296	306	317	390
PRC 1000	1000	4	200	200	4150	3280	296	307	317	328	402
PRC 1000	1000	4,5	200	200	4650	3780	326	337	347	358	432
PRC 1000	1000	5	200	200	5150	4280	339	350	360	371	446
PRC 1600	1600	2,5	220	200	2680	1750	347	365	383	401	501
PRC 1600	1600	3	220	200	3180	2250	358	376	394	412	512
PRC 1600	1600	3,5	220	200	3680	2750	369	387	405	423	524
PRC 1600	1600	4	220	200	4180	3250	380	398	416	434	535
PRC 1600	1600	4,5	240	200	4680	3750	458	476	494	512	603
PRC 1600	1600	5	240	200	5180	4250	473	491	509	527	619

Portique fixe en aluminium PAF

Capacité 750 - 1500 kg

Caractéristiques

- Portiques fixes repliables
- Hauteur sous fer maxi de 4 m
- Montage facile par assemblage
- Réglages en hauteur
- Grande mobilité : s'adapte à toutes les situations
- Utilisation en atelier et sur chantier
- Chariot porte-palan manuel avec frein inclus
- 3 modèles, 3 capacités

Gamme standard modèle PAF

Modèle	Capacité	Longueur de poutre		Point d'accrochage au boulon du chariot roulant		Hauteur totale		Bord inférieur de poutre en alu		Plage de réglage		Montant latéral		Poids
	kg	Ecratement mm	Total mm	min mm	maxi mm	min mm	maxi mm	min mm	maxi mm	Support de poutre mm	Pied de réglage mm	Largeur mm	Hauteur mm	kg
PAF1T4MP	1000	4000	4100	1260	2360	1640	2740	1350	2450	700		1300	1160	91
PAF1T5MP	1000	5000	5100	1260	2360	1640	2740	1350	2450	700		1300	1160	103
PAF1T6MP	1000	6000	6100	1260	2360	1640	2740	1330	2430	700		1300	1160	117
PAF1T7MP	1000	7000	7100	1260	2360	1640	2740	1330	2430	700		1300	1160	126
PAF1T8MP	1000	8000	8100	1260	2360	1640	2740	1330	2430	700		1300	1160	167
PAF1,5T4MP	1500	4000	4100	1260	2360	1640	2740	1330	2430	700		1300	1160	99
PAF1,5T5MP	1500	5000	5100	1260	2360	1640	2740	1330	2430	700		1300	1160	128
PAF1,5T6MP	1500	6000	6100	1260	2360	1640	2740	1330	2430	700		1300	1160	141
PAF1T4MM	1000	4000	4100	1740	2990	2120	3370	1830	3080	850		1740	1540	97
PAF1T5MM	1000	5000	5100	1740	2990	2120	3370	1830	3080	850		1740	1540	109
PAF1T6MM	1000	6000	6100	1740	2990	2120	3370	1810	3060	850		1740	1540	123
PAF1T7MM	1000	7000	7100	1740	2990	2120	3370	1810	3060	850	400	1740	1540	132
PAF1T8MM	1000	8000	8100	1740	2990	2120	3370	1810	3060	850		1740	1540	173
PAF1,5T4MM	1500	4000	4100	1740	2990	2120	3370	1810	3060	850		1740	1540	105
PAF1,5T5MM	1500	5000	5100	1740	2990	2120	3370	1810	3060	850		1740	1540	134
PAF1,5T6MM	1500	6000	6100	1740	2990	2120	3370	1810	3060	850		1740	1540	147
PAF1T4MG	1000	4000	4100	2320	4020	2700	4400	2410	4110	1300		2240	1970	149
PAF1T5MG	1000	5000	5100	2320	4020	2700	4400	2410	4110	1300		2240	1970	161
PAF1T6MG	1000	6000	6100	2320	4020	2700	4400	2390	4090	1300		2240	1970	175
PAF1T7MG	1000	7000	7100	2320	4020	2700	4400	2390	4090	1300		2240	1970	184
PAF1T8MG	1000	8000	8100	2320	4020	2700	4400	2390	4090	1300		2240	1970	225
PAF1,5T4MG	1500	4000	4100	2320	4020	2700	4400	2390	4090	1300		2240	1970	157
PAF1,5T5MG	1500	5000	5100	2320	4020	2700	4400	2390	4090	1300		2240	1970	186
PAF1,5T6MG	1500	6000	6100	2320	4020	2700	4400	2390	4090	1300		2240	1970	199

Portique roulant en charge aluminium PAR

Capacité 1000 - 1500 kg

Caractéristiques

- Portique roulant repliable
- Déplaçable en charge sur sol lisse et propre
- Hauteur sous fer maxi de 4,11 m
- Montage facile par emboîtement et sans vis
- Hauteur et passage entre montants réglables
- Grande mobilité : s'adapte à toutes les situations
- 4 roues directrices polyuréthane avec frein intégré
- Utilisation en atelier
- Chariot porte-palan manuel avec frein inclus
- 3 modèles : 2 capacités

Gamme standard modèle PAR

Modèle	Capacité	Longueur de poutre		Point d'accrochage au boulon du chariot roulant		Hauteur totale		Bord inférieur de poutre en alu		Plage de réglage	Montant latéral		Poids
	kg	Ecratement mm	Total mm	min mm	maxi mm	min mm	maxi mm	min mm	maxi mm	Support de poutre mm	Largeur mm	Hauteur mm	kg
PAR1T4MP	1000	4000	4100	1730	2130	2110	2510	1820	2220	400	1490	1430	167
PAR1,5T4MP	1500	4000	4100	1730	2130	2100	2510	1800	2220	400	1490	1430	175
PAR1T4MM	1000	4000	4100	2170	3020	2550	3400	2260	3110	850	2000	1870	189
PAR1,5T4MM	1500	4000	4100	2170	3020	2500	3400	2240	3090	850	2000	1870	197
PAR1T4MG	1000	4000	4100	2500	3800	2880	4180	2590	3890	1300	2320	2140	207
PAR1,5T4MG	1500	4000	4100	2500	3800	2880	4180	2570	3870	1300	2320	2140	215

Alimentation électrique par câble plat

L'alimentation électrique par câble plat constitue un ensemble complet contenant toutes les pièces nécessaires à l'alimentation électrique du palan.

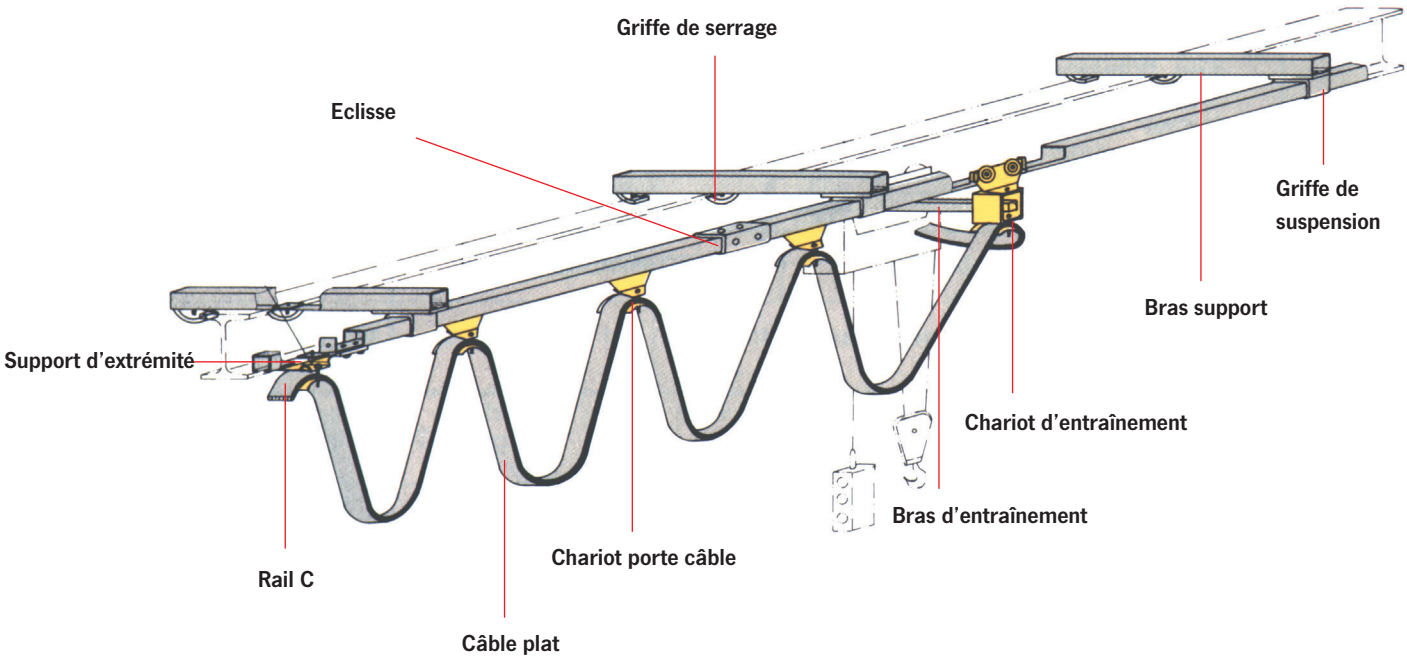

Caractéristiques

- Câble plat en 4 x 2,5 mm ² adapté aux palans électriques jusqu'à un courant absorbé de 25 A.
- La flèche du câble est de 700 mm. Les chariots porte câbles sont en plastique et supportent jusqu'à 10 kg.
- Les galets sont équipés d'un palier lisse en bronze ou à bille.
- Les rails, les griffes de suspension et les éclisses sont galvanisés pour les protéger de la corrosion.

Options

- Set de suspension composé de bras support et de griffes de serrage pour le montage sur une poutre.
- Bras et chariot entraîneur
- Un interrupteur cadenassable 400 V 50 Hz

Kit de base

- Un support d'extrémité
- Une butée de fin de course
- Un chariot d'entraîneur
- Deux embouts de fermeture

INFO

Contenu de la livraison en fonction de la longueur de l'installation.

Interrupteur principal

Contenu de la livraison du set d'alimentation électrique

Modèle	Code EAN 4025092*	Code EAN Set de suspension 4025092*	Longueur alimentation m	Direction maxi m	Longueur du câble m	Nombre de chariots	Support de rails	Nombre d'éclisses
Ligne d'alimentation de 4,0 m de long	*059305	*059398	4	3.5	9	2	4	0
Ligne d'alimentation de 6,0 m de long	*059312	*059404	6	5.4	11	3	5	1
Ligne d'alimentation de 8,0 m de long	*059329	*059411	8	7.3	13	5	6	1
Ligne d'alimentation de 10,0 m de long	*059336	*059428	10	9.2	15	6	7	2
Ligne d'alimentation de 12,0 m de long	*059343	*059435	12	11.0	17	8	8	2
Ligne d'alimentation de 14,0 m de long	*059350	*059442	14	12.9	19	9	9	3
Ligne d'alimentation de 16,0 m de long	*059367	*059459	16	14.8	21	11	10	3
Ligne d'alimentation de 18,0 m de long	*059374	*059466	18	16.7	23	12	11	4
Ligne d'alimentation de 20,0 m de long	*059381	*059473	20	18.5	25	14	12	4

Chariot

Chariot d'entraînement

Griffe de suspension

Eclisse

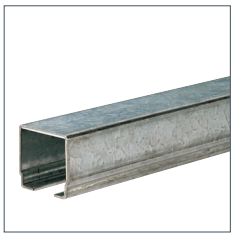

Rail C

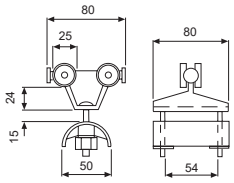

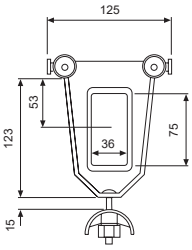

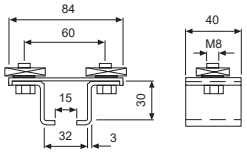

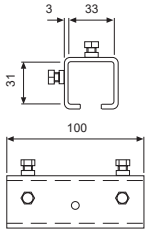

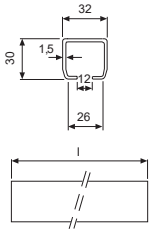

INFO

Set de suspension en option composé d'un bras support et de griffes de serrage pour le montage sur une poutre. Modèles spéciaux comme par exemple lignes courbes ou chariots câble rond disponibles sur demande.

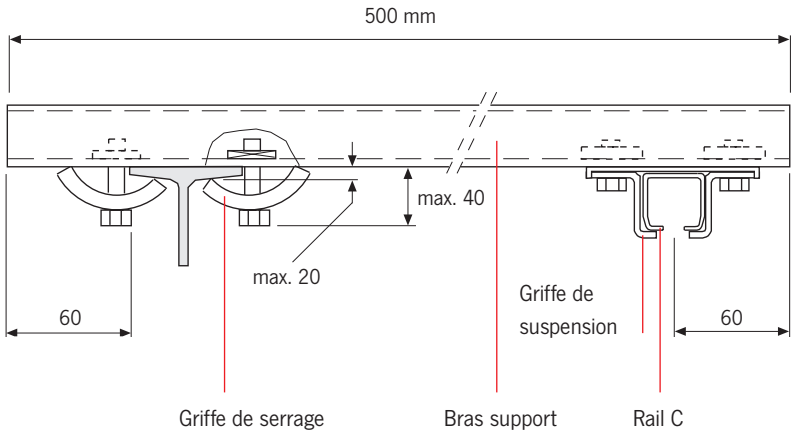

Accessoires de levage Tigrip®

Depuis plus de 35 ans, les accessoires de levage TIGRIP ® sont synonymes de fiabilité, qualité et sécurité.

Pour le transport et le déplacement de charges avec un appareil de levage, la gamme TIGRIP® propose le lien optimal entre le crochet et la charge pour presque toutes les applications.

Dynamomètres Tigrip®

Les dynamomètres TIGRIP® sont également célèbres depuis de nombreuses années. Que le poids doit être mesuré ou vérifié, la fiabilité et la robuste de ces dynamomètres constituent le meilleur choix.

Leurs domaines d'application sont pratiquement illimités.

TIGRIP ® - votre premier choix !

INFORMATION

Voir nos consignes d'utilisation au début de chaque chapitre.

Table des matières

	Page
Pinces	168 - 173 176 - 197
Aimants permanents	174 - 175
Crochets container, pince touret & crochet en C	198 - 202
Pinces à fûts & pinces à caisse	204 - 209
Pinces BTP	210 - 213
Palonniers	214 - 222
Crochets pour fourches	223
Fourches pour palettes	224 - 225
Dynamomètres	226 - 229
Equilibreurs	230 - 237

Yale

TIGRIP®

TIGRIP
Mod. TBL 1,5 plus Bj. '13
Ser. No.: siehe Seitenplatte see side plate
Tragf./WLL 1,5 t
Greifb./Jaw Cap. 0-20 mm
Eigengew./Weight 3,0 kg
COLUMBUS McKINNON
Ind. Products GmbH
42549 Velbert/Germany
Bedienungsanleitung beachten!
Use Operating Instructions!

INFO

Les consignes d'utilisation donnent un aperçu général de l'utilisation de certaines pinces de levage mais ne remplacent pas les instructions d'utilisation spécifiques de certains accessoires de levage.

Les opérations de levage avec des accessoires de levage doivent être effectuées par des personnes compétentes (formées à la théorie et la pratique).

Utilisés de manière correcte, nos produits Tigrip offrent un maximum de sécurité, permettent d'éviter les dégâts matériels et les blessures et offrent une longue durée de vie..

Modification de l'accessoire

La conception et la construction de l'accessoire de levage ne doivent pas être modifiés sans l'autorisation du fabricant par exemple par pliage, soudure, ponçage, sciage, perçage, ou retrait d'éléments tels les verrouillages de sécurité ou les goupilles de cisaillement. Le certificat de conformité ne serait plus valide; la responsabilité et la garantie constructeur cesseraient immédiatement.

Restrictions d'utilisation

Chargement

La CMU indiquée sur l'accessoire de levage est la charge maximale d'utilisation qui ne doit pas être dépassée.

Température

En règle générale (mais peu varier selon le fabricant), les pinces sans revêtement de protection peuvent être utilisées de - 40 °C à +100 °C sans réduction de la CMU. Les pinces avec une couche protectrice peuvent être sujettes à une réduction de la température d'utilisation due au revêtement. Par exemple les modèles TBP et TSB sont utilisables de -20°C à +40°C.

Impact

Les CMU indiquées supposent que l'accessoire ne subit pas d'impacts ou de chocs. De légers chocs se produisant durant la montée, la descente ou le déplacement sont admissibles. Des impacts violents dues à la collision lors du déplacement de la charge ou le balancement de la charge sont strictement interdits.

Produits chimiques

Les accessoires de levage doivent être utilisés avec précaution à proximité d'environnements chimiques. Il est préférable de consulter nos spécialistes auparavant. Les accessoires de levage qui ont été exposés à des produits ou vapeurs chimiques doivent être mis hors-service et nous être retournés pour examen.

Transport de personnes

Le transport ou déplacement de personnes avec des accessoires de levage est interdit.

Zones à risque

Le levage ou le déplacement de charges est à éviter lorsque des personnes se trouvent dans la zone de danger. Dans le cas de pinces se serrant pas l'action du poids ou par frottement, la charge ne doit jamais circuler au-dessus des personnes.

Types de charges

Chaque accessoire de levage a été conçus pour lever certains types de charge et par conséquent il ne doit pas être utilisé pour un autre sans autorisation du fabriquant. Par exemple les épaisseurs de tôle (capacité de la mâchoire de la pince), l'état de surface ou la température de la charge. Les instructions d'utilisation détaillent ces paramètres. Elles doivent être mises à disposition de l'opérateur pour garantir la sécurité de l'opération.

*Prendre en compte que pour des tôles spéciales, la dureté peut varier entre le corps et la surface, par exemple les tôles formées à froid.

Contrôle avant utilisation

- Veiller à ce que la surface de la tôle, à l'endroit où sera positionnée la pince, soit sèche, dégraissée, sans peinture, sans salissure, sans calamine ou revêtu d'un film afin que les mâchoires de la pinces assurent une bonne prise sur la tôle.
- Vérifier que les mâchoires fixes et mobiles ne présentent pas d'usure ou de défaut. Les 2 mâchoires doivent présenter un profil sain et les dents sans usure prononcée (moins de 30%, voir les instructions d'utilisation). Le traitement de surface ne doit pas être contaminé, endommagé, inégal ou fortement usé.
- L'accessoire de levage doit être contrôlé dans sa totalité pour vérifier la présence de dommages, de corrosion, de fissures ou de déformation.
- La pince doit pouvoir s'ouvrir et se fermer facilement.
- Contrôler le ressort. En position « fermée », la pression du ressort doit être significative quand l'anneau de la pince est forcé vers le bas.

INFO

Consignes d'utilisation

- Les accessoires de levage doivent être en parfait état avec une plaque d'identification lisible.
- Avant chaque utilisation, l'accessoire doit être inspecté visuellement contre tout défaut visible.
- L'anneau de la pince doit avoir suffisamment d'espace sur le crochet et pourvoir se déplacer librement.
- Ne pas lever ou déplacer de charges tant que des personnes se trouvent dans la zone de danger et ne permettre à personne de se trouver sous la charge. S'assurer que la charge ou une partie de charge ne puisse pas glisser et tomber.
- L'accessoires de levage doit être positionné au-dessus du centre de gravité de la charge de manière à éviter son balancement.

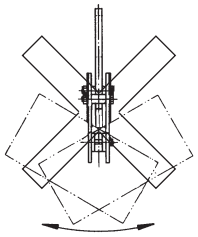

- Si des tôles ou des profilés de grandes tailles doivent être déplacés, nous recommandons d'utiliser 2 pinces pour prévenir tout balancement de la charge. Les pinces avec un anneau articulé (modèle TBS) peuvent être utilisées en combinaison avec un palonnier ou une élingue chaine à 2 brins. Dans ce dernier cas vérifier la CMU de l'élingue en fonction de l'angle des brins de l'élingue.
- Les pinces sans anneau articulé ne doivent pas être sollicitées latéralement. La prise en bord de tôle n'est normalement pas permise car les mâchoires se fermeraient trop près du bord avec un serrage aléatoire.
- Toujours insérer la charge jusqu'au fond de la pince entre les mâchoires et s'assurer qu'elle soit en contact avec les mâchoires.

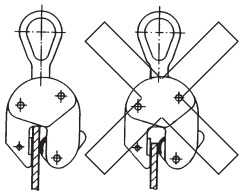

- Les pinces conçues pour le déplacement de tôle ne peuvent prendre qu'une seule tôle à la fois. Le serrage de la pince doit s'effectuer sur les 2 cotés d'une même charge.
- Des pinces spéciales ont été conçues pour le transport horizontal des tôles. Dans ce cas là plusieurs tôles peuvent être prises en même temps.
- Les charges ne doivent pas être suspendues ou laissées suspendues sur une période prolongée.
- Lors de la suspension, l'opérateur doit vérifier que la pince, l'élingue ou la charge ne présentent aucun danger pour lui ou les personnes qui l'entourent.
- L'opérateur ne doit pas démarrer l'opération de levage tant qu'il n'est pas sûr que la charge soit correctement accrochée et qu'aucune personne stationne sur la zone de danger.
- Prendre en compte les réductions de CMU résultant de l'angle formé entre la direction de l'élingue et l'axe vertical de la pince (Toutes les pinces sur le marché ne proposent pas un angle de 180°- respecter strictement les instruction d'utilisation)
- En cas de dysfonctionnement, l'accessoire de levage doit immédiatement être mis hors service.

INFORMATION

Du à l'espace limité, il n'est pas possible d'envisager ici tous les cas de figure.

Consultez-nous pour de plus amples informations.

INFO

Maintenance et réparation

- Pour fonctionner en toute sécurité, les accessoires de levage doivent être contrôlés à intervalles réguliers conformément aux instructions de maintenance du fabricant.
- Les accessoires de levage qui doivent être contrôlés (en général, 1 fois par an ou plus fréquemment si l'accessoire est très sollicité dans des conditions difficiles) ou les accessoires avec des dommages évidents peuvent nous être retournés pour contrôle et éventuellement réparation.
- Les contrôles et les tests doivent être exécutés par une personne compétente ou un spécialiste utilisant des pièces d'origine en cas de réparation.

Contrôles

- Le contrôle est visuel et fonctionnel et doit établir que l'accessoire de levage est sûr et qu'il n'a pas été endommagé durant le transport ou le stockage. En plus des dommages, il faut vérifier la présence d'usure, de corrosion ou tout autre défaut et finalement vérifier que tous les éléments de sécurité sont présents et fonctionnels. Les contrôles sont à l'initiative de l'utilisateur.
- Tous les accessoires de levage doivent être nettoyés avant le contrôle. La procédure de nettoyage ne doit pas entraîner de détérioration chimique (par exemple l'utilisation d'acide = fragilisation), ni impliquer des températures élevées, sans sablage (les fissures potentielles ne sont plus visibles). Nous pouvons vous conseiller sur ce sujet. Veuillez nous adresser vos accessoires nettoyés, ce qui permettra de réduire les coûts du contrôle.

Critères d'élimination

Les accessoires de levage ne doivent plus être utilisés si:

- Le marquage d'identification est absent ou illisible.
- Les flancs ou l'élément de fixation sur le crochet présentent des défauts évidents: coupures, entailles, fissures, corrosion excessive, traces de surchauffe, éclats de soudure (difficiles à retirer).
- Le câble présente des brins rompus ou écrasés (les critères d'élimination des câbles sont décrits dans la norme DIN 15020), détériorations des manchons ou défauts similaires.
- La chaîne présente des maillons tordus ou déformés, un allongement supérieur à 5% ou une réduction du diamètre de plus de 10%. d'un des maillon de plus de 10%.
- L'ouverture (C) du crochet s'est agrandie de plus de 10% par rapport à la dimension nominale ou que le crochet présente une usure de plus de 5% (dimension B et D)

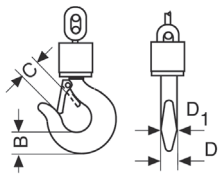

- Le contrôle révèle que l'accessoire de levage a été chargé au-delà de ses capacités ou endommagé. Il ne pourra alors être réutilisé qu'après un contrôle minutieux et réparation éventuelle.

Questionnaire pour identifier l'accessoire de levage TIGRIP® adapté

Société: _____ Date: _____

Mme/Mr: _____ e-Mail: _____

Tél: _____ Fax: _____

Pinces

Informations sur la charge:

Que doit-on lever ?

Poids min. _____ kg - max. _____ kg

Longueur min. _____ mm - max. _____ mm

Largeur min. _____ mm - max. _____ mm

Hauteur min. _____ mm - max. _____ mm

Diamètre extérieur min. _____ mm - max. _____ mm

Diamètre intérieur min. _____ mm - max. _____ mm

Matériau ☐ Acier ☐ Béton ☐ Bois ☐ Papier ☐ Autres

_____

Dureté pour l'acier: _____ HRC

Etat de surface ☐ Huilée ☐ Graisseuse ☐ Sèche ☐ Calamine ☐ Autres

_____

Comment la charge peut elle être prise ? :

☐ Par en-dessous ☐ Avec des mâchoires ☐ Revêtement de protection ☐ Autres

_____

Information sur la pince:

Quel type de pince est requis ?

Type de crochet dimensions A - B

Modèle: _____ A = _____

B = _____

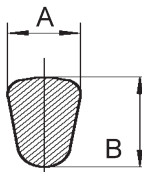

Autres restrictions: _____

_____

TBL/TBL plus
Pince à tôle
avec blocage de sécurité

Capacité 500 - 3000 kg

Cette pince a été conçue pour lever verticalement une seule tôle en acier et son retournement à 180°. Elle peut être également utilisée pour lever des constructions en acier et des profilés. Il est recommandé d'utiliser 2 pinces combinées à un palonnier pour les tôles de grands formats et les produits en longueur qui pourrait s'affaisser.

Les mâchoires peuvent être ouvertes et fermées à l'aide du levier de verrouillage (sauf la TBL de 0,5 t qui utilise un système à ressort). Ce levier prend le relais du ressort pour empêcher la pince de s'ouvrir même s'il n'y a pas de charge.

La pince à tôle est facile à entretenir, les pièces détachées sont fournies en kits individuels. Les réparations peuvent être effectuées par une personne compétente et expérimentée, ou directement dans notre atelier.

La TBL 0,5 est équipée d'un verrouillage par ressort monté sur la mâchoire mobile mais ne comporte pas de levier de verrouillage.

INFO

La dureté en surface de la tôle ne doit pas dépasser HRC 30/Brinell 300. La charge minimale est de 10 % de la CMU. Sauf pour la TBL 1,5 plus, dont la charge minimale est de 100 kg.

Données techniques TBL/TBL plus

Modèle	Art.-No.	Capacité kg	Ouverture Z mm	Poids kg
TBL 0,5	N50100051	500	0 - 16	1.5
TBL 1,5 plus	N50100056	1500	0 - 20	3.0
TBL 2,0 plus	N50100057	2000	0 - 32	9.3
TBL 3,0 plus	N50100058	3000	0 - 32	9.3

Dimensions TBL/TBL plus

Modèle	TBL 0,5	TBL 1,5 plus	TBL 2,0 plus	TBL 3,0 plus
A, mm	99	126	192	192
B, mm	195	225	312	312
Ø C, mm	29	50	80	80
D, mm	33	49	75	75
E, mm	47	70	96	96
F, mm	50	82	100	100
G, mm	48	55	81	81
H, mm	11	12	20	20
I, mm	16	20	24	24

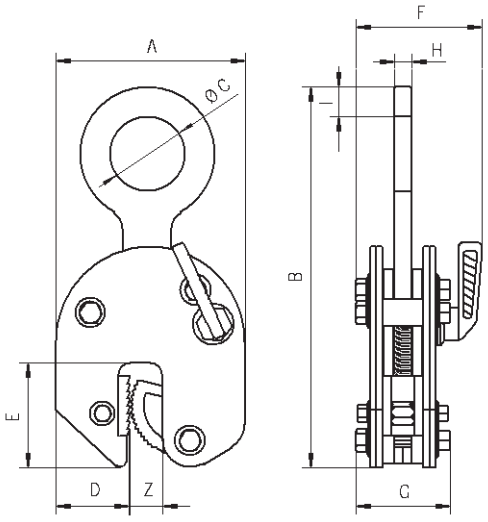

TBL
Pince à tôle
avec blocage de sécurité

Capacité 4000 - 30000 kg

Cette pince a été conçue pour lever verticalement une seule tôle en acier et son retournement à 180°. Elle peut être également utilisée pour lever des constructions en acier et des profilés. Il est recommandé d'utiliser 2 pinces combinées à un palonnier pour les tôles de grands formats et les produits en longueur qui pourrait s'affaisser.

Le design et les application de ces pinces sont identiques au modèle TBL avec une capacité 500 à 3000 kg.

INFO

La dureté en surface de la tôle ne doit pas dépasser HRC 30/Brinell 300. La charge minimale est de 10 % de la CMU.

Données techniques TBL

Modèle	Art.-No.	Capacité kg	Ouverture Z mm	Poids kg
TBL 4,0 S	N50100005	4000	0 - 32	11 2
TBL 4,0 L	N50100006	4000	30 - 60	11.9
TBL 6,0 S	N50100021	6000	0 - 50	20.6
TBL 6,0 L	N50100008	6000	50 - 100	23.2
TBL 8,0 S	N50100022	8000	0 - 50	24.2
TBL 8,0 L	N50100023	8000	50 - 100	28.8
TBL 10,0 S	N50100024	10000	0 - 50	29.5
TBL 10,0 L	N50100025	10000	50 - 100	35.1
TBL 15,0 S	N50100015	15000	0 - 50	76.0
TBL 15,0 L	N50100016	15000	50 - 100	86.0
TBL 20,0 S	N50100017	20000	0 - 65	123.0
TBL 20,0 L	N50100018	20000	65 - 130	135.0
TBL 30,0 S	N50100019	30000	0 - 65	195.0
TBL 30,0 L	N50100020	30000	65 - 130	256.0

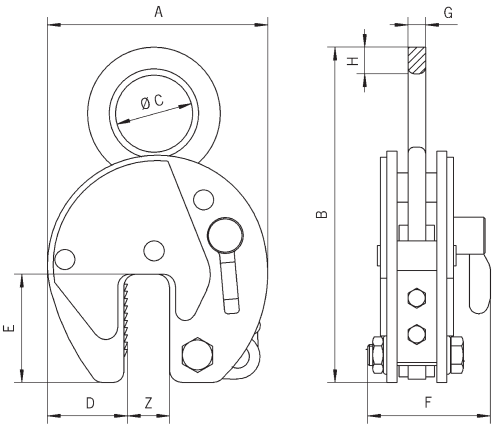

Dimensions TBL

Modèle	TBL 4,0 S	TBL 4,0 L	TBL 6,0 S	TBL 6,0 L	TBL 8,0 S	TBL 8,0 L	TBL 10,0 S	TBL 10,0 L	TBL 15,0 S	TBL 15,0 L	TBL 20,0 S	TBL 20,0 L	TBL 30,0 S	TBL 30,0 L
A, mm	197	228	293	362	293	362	293	362	360	460	462	560	462	560
B, mm	339	339	442	482	450	482	503	503	550	615	674	724	667	732
Ø C, mm	80	80	89	89	89	89	110	110	130	130	130	130	60	60
D, mm	68	68	95	114	95	114	95	114	125	175	165	195	165	195
E, mm	93	100	143	143	143	143	143	143	162	162	210	210	210	210
F, mm	110	110	129	129	129	129	139	139	204	204	235	235	295	295
G, mm	20	20	20	20	20	20	25	25	45	45	45	45	65	65
H, mm	32	32	35	35	42	42	45	45	55	55	65	65	66	67

TBS plus
Pince à tôle avec anneau articulé & blocage de sécurité

Capacité 1000 - 3000 kg

La pince TBS plus comporte une articulation sur cardan permettant un maintien de la tôle quels que soient les angles d'inclinaison. Elle peut saisir une tôle en position horizontale et la déposer à la verticale ou bien la changer de sens. L'anneau articulé assure une force de serrage adéquate quelle que soit la position. Suivant l'angle d'inclinaison par rapport au plan de la pince, la CMU doit être réduite selon le diagramme ci-dessous.

L'anneau articulé présente un autre avantage: assurer la même force de serrage lorsqu'il pivote. Même dans le cas de système de levage à plusieurs brins pour des tôles de grands formats, le glissement de la charge et les dommages de la pince sont évités.

En plus des tôles, cette pince convient également pour faire pivoter des structures métalliques ou des assemblages soudés.

INFO

La dureté en surface de la tôle ne doit pas dépasser HRC 30/Brinell 300.
La charge minimale est de 10 % de la CMU.

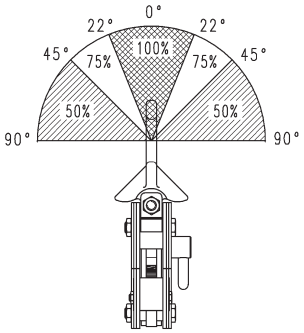

Données techniques TBS plus

Modèle	Art.-No.	Capacité kg	Ouverture Z mm	Poids kg
TBS 1,0 plus	N50200312	1000	0 - 20	3.2
TBS 2,0 plus	N50200313	2000	0 - 32	9.4
TBS 3,0 plus	N50200314	3000	0 - 32	9.4

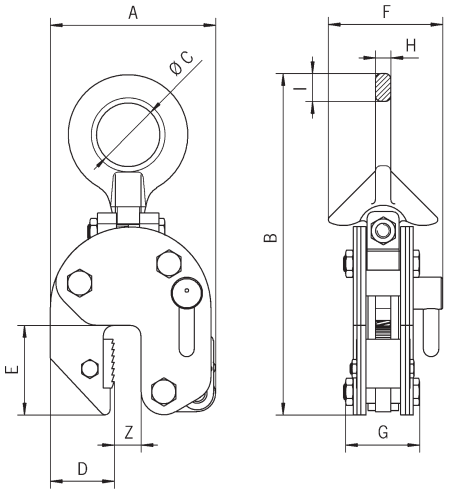

Dimensions TBS plus

Modèle	TBS 1,0 plus	TBS 2,0 plus	TBS 3,0 plus
A, mm	126	192	192
B, mm	270	382	382
Ø C, mm	50	80	80
D, mm	49	75	75
E, mm	70	96	96
F, mm	95	132	132
G, mm	63	92	92
H, mm	12	20	20
I, mm	23	30	30

TBS
Pince à tôle avec anneau articulé & blocage de sécurité

Capacité 4500 - 10000 kg

INFO

La dureté en surface de la tôle ne doit pas dépasser HRC 30/Brinell 300.
La charge minimale est de 10 % de la CMU.

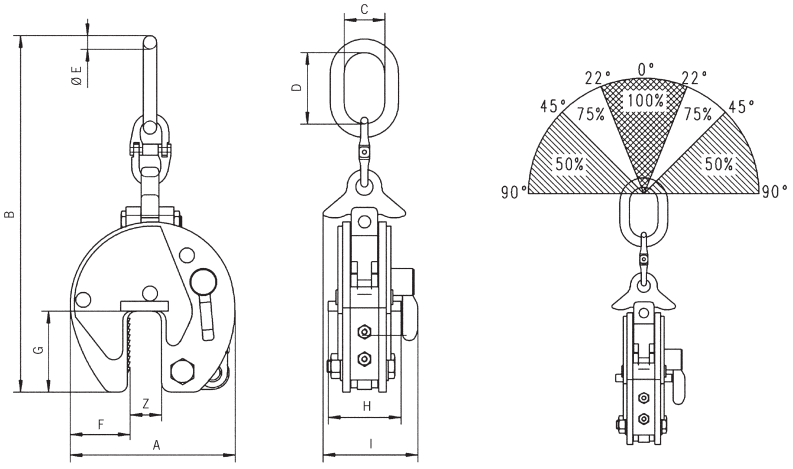

Données techniques TBS

Modèle	Art.-No.	Capacité kg	Ouverture Z mm	Poids kg
TBS 4,5	N50200309	4500	0 - 50	34.4
TBS 6,0 S	N50200305	6000	0 - 50	38.0
TBS 6,0 L	N50200306	6000	50 - 100	42.0
TBS 8,0 S	N50200307	8000	0 - 50	39.0
TBS 8,0 L	N50200310	8000	50 - 100	42.4
TBS 10,0 S	N50200308	10000	0 - 50	68.0
TBS 10,0 L	N50200311	10000	50 - 100	80.0

Dimensions TBS

Modèle	TBS 4,5	TBS 6,0 S	TBS 6,0 L	TBS 8,0 S	TBS 8,0 L	TBS 10,0 S	TBS 10,0 L
A, mm	292	292	367	292	367	360	446
B, mm	675	737	785	737	785	903	921
C, mm	95	95	98	98	98	110	112
D, mm	180	176	180	176	180	195	195
Ø E, mm	27.8	27.8	27.8	27.8	27.8	33	33
F, mm	95	95	115	95	115	125	168
G, mm	143	143	143	143	143	162	162
H, mm	135	137	135	136	136	170	170
I, mm	185	188	188	210	210	223	223

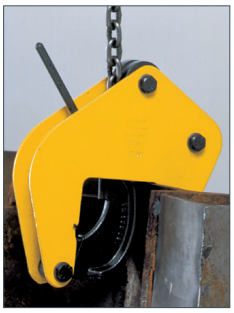

TAG
Pince universelle

Capacité 350 - 5000 kg

TWG
- avec flasques modifiéss

Capacité 750 - 1250 kg

Les pinces universelles TAG et TWG permettent un gain de temps parce qu'elles ne nécessitent pas d'élingue câble ou chaîne supplémentaire pour les fixer au crochet. Grâce à l'ouverture importante des mâchoires, elles peuvent prendre une grande variété de charges de dimension différente. Elles peuvent être utilisées pour charger des pièces sur un centre d'usinage, lever des construction métalliques, des assemblage mécano-soudés ou des produits en béton.

La pince universelle avec son encombrement réduit peut se faufiler partout (par exemple chargement d'un tour ou fraiseuse).

Caractéristiques

- La pression de la mâchoire mobile est maintenue par un ressort même s'il y a du mou dans la chaîne.
- L'ouverture rapide de la pince universelle est obtenue en levant et tirant simultanément le levier La fermeture est assurée par le ressort.
- Les pinces universelles jusqu'à 2.0t de CMU sont équipées de chaînes rondes. Pour les CMU supérieure, de chaîne à rouleaux.

Option

- Le modèle TAG jusqu'à une CMU de 1.25t peut recevoir une protection sur les mâchoires. Il en résulte une perte d'ouverture de 10 mm.

INFO

La dureté en surface de la tôle ne doit pas dépasser HRC 30/Brinell 300.
La charge minimale est de 10 % de la CMU.

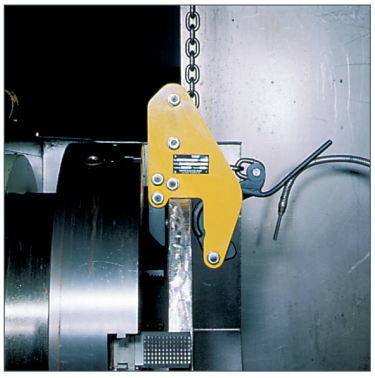

Pince universelle TWG avec des flasques modifiées pour espace confiné (exemple d'un tour).

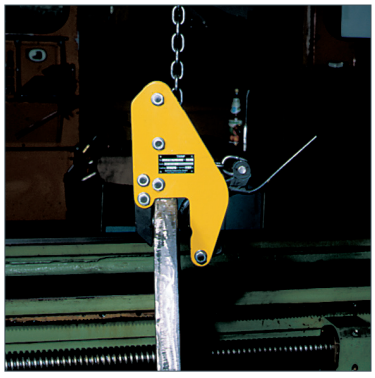

Données techniques TAG

Modèle	Art.-No.	Capacité kg	Largeur d'ouverture mm	Capacité mâchoires mm	Poids kg
TAG 0,35/100	N50300801	350	100	0 - 100	8.7
TAG 0,35/200	N50300802	350	200	90 - 200	16.3
TAG 0,75/100	N50300803	750	100	0 - 100	8.6
TAG 0,75/200	N50300804	750	200	90 - 200	16.6
TAG 1,25/100	N50300805	1250	100	0 - 100	14.9
TAG 1,25/200	N50300806	1250	200	90 - 200	24.3
TAG 2,0/100	N50300807	2000	100	0 - 100	20.8
TAG 2,0/200	N50300808	2000	200	90 - 200	29.1
TAG 3,0/90	N50300809	3000	90	5 - 90	26.5
TAG 5,0/90	N50300810	5000	90	5 - 90	30.5
TAG 5,0/170	N50300811	5000	170	80 - 170	43.8

Données techniquesTWG

Modèle	Art.-No.	Capacité kg	Largeur d'ouverture mm	Capacité mâchoires mm	Poids kg
TWG 0,75/100	N50300821	750	100	30 - 100	11.0
TWG 1,25/100	N50300822	1250	100	30 - 100	16.0

Dimensions TAG

Modèle	TAG 0,35/100	TAG 0,35/200	TAG 0,75/100	TAG 0,75/200	TAG 1,25/100	TAG 1,25/200	TAG 2,0/100	TAG 2,0/200	TAG 3,0/90	TAG 5,0/90	TAG 5,0/170
A, mm	264	382	264	382	320	382	328	375	297	297	354
B, mm	259	434	259	434	289	434	415	515	290	290	423
C, mm	128	195	128	195	128	195	135	195	136	136	180
D, mm	100	156	100	156	100	156	115	165	106	106	155
E, mm	100	200	100	200	100	200	100	200	90	90	170
F, mm	85	120	85	120	85	120	105	160	91	91	118
G, mm	550	760	550	760	570	760	571	750	570	570	620
H, mm	75	75	75	75	75	75	75	75	82	82	82
I, mm	121	121	121	121	121	121	121	121	111	111	111
J, mm	20	20	20	20	20	20	20	20	32	32	32
K, mm	78	90	83	90	83	90	105	105	137	147	147

Dimensions TWG

Modèle	TWG 0,75/100	TWG 1,25/100
A, mm	264	320
B, mm	209	255
C, mm	128	128
D, mm	100	100
E, mm	100	100
F, mm	35	51
G, mm	550	570
H, mm	75	75
I, mm	121	121
J, mm	20	20
K, mm	83	83

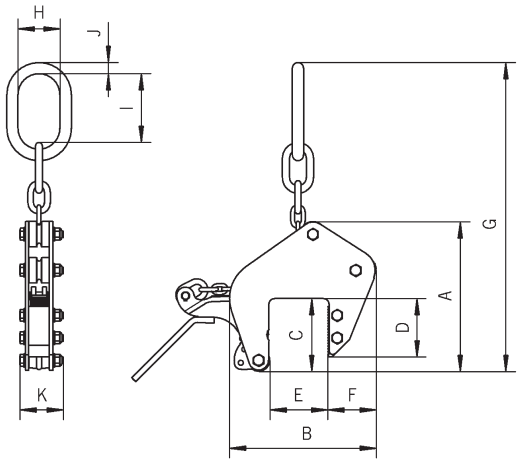

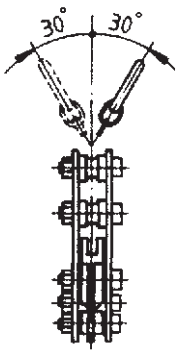

Seulement pour TAG et TWG jusqu'à 2,0t.

TPM
Aimant permanent

Capacité
100 - 3000 kg (matériaux plats),
50 - 1500 kg (matériaux ronds),

L'aimant de levage permanent TPM est idéal pour déplacer de lourdes charges ferromagnétiques, facilement, rapidement et économiquement. Leurs domaines d'utilisation sont les ateliers, les entrepôts, les chargements et déchargements de machines ou la fabrication de gabarits, outils, moules etc.
Un design compact pour une large gamme d'applications. La charge ne subit pas d'altérations mécaniques ce qui permet de prendre des produits plats ou ronds. La puissance de leur aimant leur permet d'avoir une grande capacité de levage malgré leur poids réduit. Les aimants permanents ne nécessitent pas d'alimentation électrique et laissent un magnétisme résiduel négligeable sur la charge.

L'aimant est activé ou désactivé facilement en pivotant le levier. En position activée, le levier sera verrouillé, empêchant ainsi toute démagnétisation involontaire.

La sélection du modèle d'aimant doit prendre en compte la surface de contact, le type de matériau, son épaisseur ou son diamètre. (voir tableau).

INFO

Afin d'obtenir une capacité de charge maximale, la surface de contact doit être propre, sans salissures, huile, graisse, calamine, rouille, peinture, etc.

Données techniquesTPM

Modèle	Art.-No.	Pièce plate			Pièce ronde			Charge d'épreuve	Poids
		Capacité[1] max.	Epaisseur de la pièce min. à la CMU max.	Longueur de la pièce max.	Capacité[1] max.	Diamètre min. - max.	Longueur maxi		
		kg	mm	mm	kg	mm	mm	kg	kg
TPM 0,1	N56400001	100	14	2000	50	40 - 300	2000	300	5.3
TPM 0,3	N56400002	300	20	2500	150	60 - 300	2500	900	13.5
TPM 0,5	N56400003	500	24	3000	250	60 - 400	3000	1500	27.5
TPM 0,8	N56400004	800	34	3500	400	60 - 400	3500	2400	52.0
TPM 1,0	N56400005	1000	40	3500	500	80 - 400	3500	3000	57.0
TPM 2,0	N56400006	2000	55	3500	1000	100 - 400	3500	6000	125.0
TPM 3,0	192019927	3000	65	3500	1500	200 - 500	3500	9000	195.0

[1] Mesuré sur le matériau non traité St 37

Dimensions TPM

Modèle	TPM 0,1	TPM 0,3	TPM 0,5	TPM 0,8	TPM 1,0	TPM 2,0	TPM 3,0
A, mm	122	192	232	302	332	392	497
B, mm	69	95	120	154	154	196	220
C, mm	185	225	270	320	320	420	453
D, mm	160	250	250	450	450	450	600

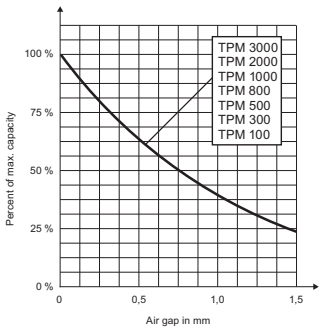

Diagramme: CMU/entrefer

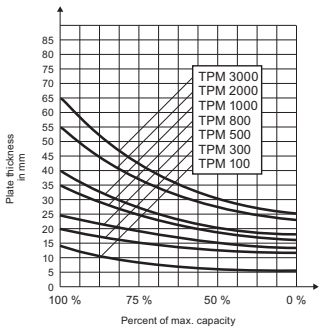

Diagramme: CMU/épaisseur

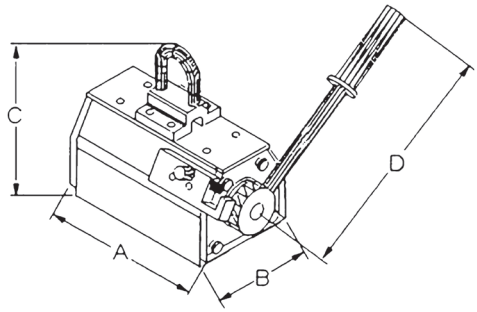

TPM

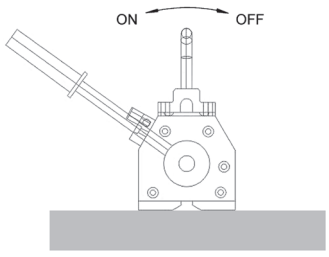

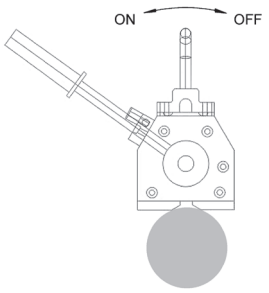

Utilisation correcte On/Off

Reduction de la capacité	% de la capacité
Température ≤ 60 °C	100 %
Humidité de l'air ≤ 80 %	100 %
St 52	95 %
Alliage d'acier	80 %
Acier au carbone	70 %
Fonte	45 %
Nickel	10 %
Inox, acier austénitique	0 %
Laiton	0 %
Aluminium	0 %

TBP
Pince pour charges sensibles

Capacité 500 - 1500 kg

La pince pour charges sensibles TBP est adaptée au levage, retournement et déplacement de tôles sensibles, sans marquage de la surface.

Elle peut être utilisée pour les tôles aluminium, inox ou avec une dureté en surface très élevée.

INFO

La surface doit être exempte d'huile, de graisse ou tout autre liquide pour garantir un levage sécurisé.
La charge minimale est de 10 % de la CMU

Température d'utilisation de -20 °C à +60 °C.

Données techniques TBP

Modèle	Art.-No.	Capacité kg	Ouverture Z mm	Poids kg
TBP 0,5	N51502419	500	0 - 10	3.0
TBP 1,5	N51502420	1500	0 - 20	12.6

Dimensions TBP

Modèle	TBP 0,5	TBP 1,5
A, mm	127	215
B, mm	200	345
D, mm	52	75
E, mm	69	135
F, mm	87	131
G, mm	76	118
H, mm	13	20
I, mm	20	24
Ø C, mm	55	85

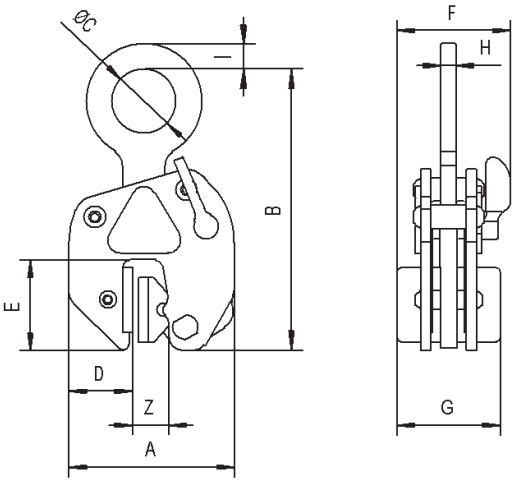

TSB
Pince pour charges sensibles avec chaîne

Capacité 750 - 1250 kg

La TSB a des mâchoires parallèles qui répartissent la pression de serrage sur une large surface de contact. Ce qui la rend attractive pour les tôles avec des surfaces sensibles. La couche de protection Bremsit® apporte un coefficient de frottement très élevé ce qui augmente l'efficacité du serrage. Cette couche peut être facilement remplacée quand elle est usée. Similaire à la pince universelle, la pince offre une large ouverture des mâchoires et un levier de sécurité qui permet de verrouiller en position ouverte ou fermée.

INFO

La surface doit être exempte d'huile, de graisse ou tout autre liquide pour garantir un levage sécurisé.
La charge minimale est de 10 % de la CMU

Température d'utilisation de -20 °C à +60 °C.

Données techniquesTSB

Modèle	Art.-No.	Capacité kg	Ouverture Z mm	Poids kg
TSB 0,75/65	N51202202	750	0 - 65	11.8
TSB 1,25/65	N51202203	1250	0 - 65	16.7

Dimensions TSB

Modèle	TSB 0,75/65	TSB 1,25/65
A, mm	272	330
B, mm	260	280
C, mm	128	128
D, mm	100	100
E, mm	79	90
F, mm	78	90

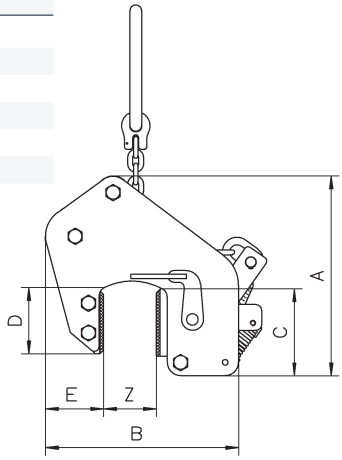

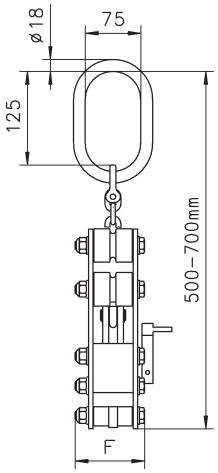

TTG
Pince pour profilés pour transport horizontal

Capacité 500 - 7500 kg

La pince pour profilés TTG est spécialement conçue pour le transport de poutrelles, tôles, profilés, etc. en position horizontale. L'anneau déporté garantit que la semelle du profilé restera en position horizontale pendant le transport.

Le blocage de sécurité maintien en position sécurisée fermée, même avant de débuter l'opération de levage. Ce qui permet à l'opérateur de positionner la pince, de la verrouiller en position fermée et de ne plus avoir besoin d'y revenir. Le levier garantit une ouverture et une fermeture facile des mâchoires et permet également de verrouiller en position ouverte.

INFO

Pour les pièces longues, il est recommandé d'utiliser 2 pinces avec un palonnier.

Données techniques TTG

Modèle	Art.-No.	Capacité kg	Ouverture mm	Poids kg
TTG 0,5	N50901950	500	0 - 20	2.9
TTG 1,5	N50901951	1500	0 - 30	6.8
TTG 3,0	N50901952	3000	0 - 35	11.3
TTG 4,5	N50901953	4500	0 - 40	14.8
TTG 7,5	N50901954	7500	0 - 45	30.0

Dimensions TTG

Modèle	TTG 0,5	TTG 1,5	TTG 3,0	TTG 4,5	TTG 7,5
Ø A, mm	50	70	80	90	110
B, mm	36	43	55	60	64
C, mm	25	35	42	46	55
D, mm	148	140	180	196	222
E, mm	200	180	214	248	304
F, mm	27	40	40	40	50
G, mm	20	30	32	35	42
H, mm	95	155	190	207	237
I, mm	110	230	284	314	367
J, mm	10	15	20	20	22
K, mm	56	50	60	64	90
L, mm	85	100	114	117	143
M, mm	13	16	20	25	30

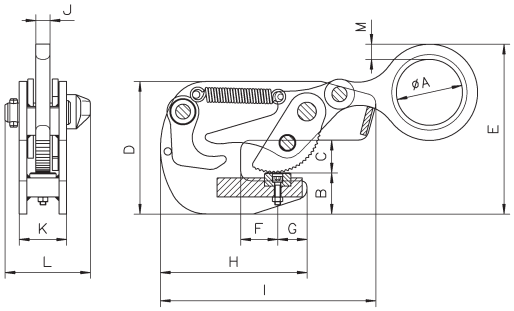

TTR
Pince pour profilés pour transport vertical

Capacité 750 - 3000 kg

La pince pour profilés TTR est spécialement conçue pour le transport de poutrelles, tôles, profilés, etc. en position verticale. L'anneau déporté garantit que la semelle du profilé restera en position verticale pendant le transport. Le blocage de sécurité maintien en position sécurisée fermée, même avant de débuter l'opération de levage. Ce qui permet à l'opérateur de positionner la pince, de la verrouiller en position fermée et de ne plus avoir besoin d'y revenir. Le levier garantit une ouverture et une fermeture facile des mâchoires et permet également de verrouiller en position ouverte.

INFO

Pour les pièces longues, il est recommandé d'utiliser 2 pinces avec un palonnier.

Données techniques TTR

Modèle	Art.-No.	Capacité kg	Ouverture mm	Poids kg
TTR 0,75	N51702551	750	5 - 16	3.1
TTR 1,50	N51702552	1500	5 - 25	6.8
TTR 3,00	N51702553	3000	5 - 28	10.9

Dimensions TTR

Modèle	TTR 0,75	TTR 1,50	TTR 3,00
A, mm	24	33	37
B, mm	40	53	56
C, mm	132	176	194
D, mm	62	76	78
E, mm	145	190	208
F, mm	118	152	163
Ø G, mm	50	70	80
H, mm	12	15	20
I, mm	12	17	23
K, mm	53	69	85

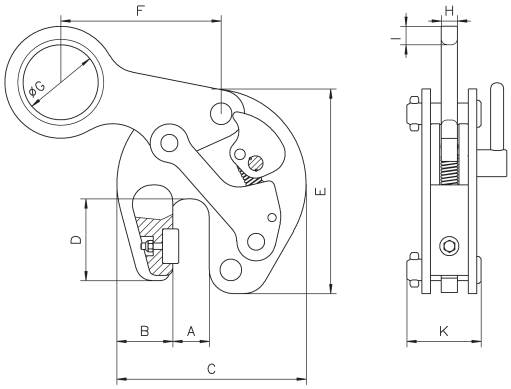

TTT
Pince pour profilés pour transport horizontal

Capacité 750 - 4500 kg

Cette pince est conçue pour le transport des profilés en position horizontale. Grâce à la mâchoire fixe en 2 parties, elle peut être positionnée de part et d'autre de l'âme du profile. Ces pinces doivent être utilisées par paire: une de chaque côté du profilé.
Le verrouillage de sécurité maintient la pince en position à l'extrémité du profile même si elle n'est pas sous tension.
Le levier sert d'ouverture et de fermeture de la mâchoire mobile et permet verrouiller la position ouverte.

INFO

L'angle d'inclinaison de l'élingue ne doit pas dépasser 30°.

Données techniques TTT

Modèle	Art.-No.	Capacité kg	Ouverture mm	Poids kg
TTT 0,75	N54509121	750	0 - 20	3
TTT 1,5	N54509122	1500	0 - 35	6
TTT 3,0	N54509123	3000	0 - 40	10
TTT 4,5	N54509124	4500	0 - 45	16

Dimensions TTT

Modèle	TTT 0,75	TTT 1,5	TTT 3,0	TTT 4,5
A, mm	30	38	50	60
B, mm	70	70	75	90
C, mm	100	155	195	222
D, mm	142	150	195	222
Ø E, mm	50	70	80	90
F, mm	16	19	19	22
G, mm	16	20	25	30
H, mm	225	335	400	450
I, mm	45	45	80	90
J, mm	200	210	214	248
K, mm	106	120	125	147
L, mm	52	66	80	88

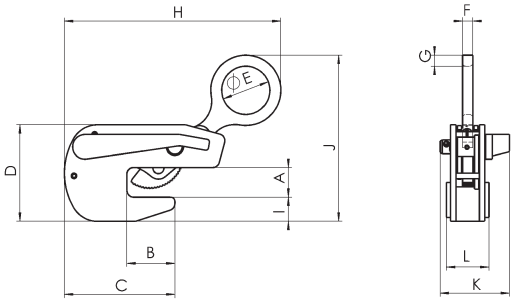

TCH
Pince de levage horizontal

Capacité 1000 - 20000 kg

Elle est particulièrement adaptée au transport d'une seule plaque d'épaisseur minimale de 5 mm ou une pile de plaques.
Une paire de pinces est destinée aux plaques de taille normale. Pour les plaques très larges ou très longues, il est recommandé d'utiliser 2 jeux et un palonnier.
En standard, la TCH est adaptée pour des plaques de 1500 mm de large. La CMU correspond à la capacité d'une paire de pince. Il est également possible de commander une seule pince.

INFO

L'angle d'inclinaison des brins de l'élingue ne doit pas dépasser 45°.

Données techniques TCH

Modèle	Art.-No. Pince simple	Capacité [1] kg	Ouverture mm	Poids [2] kg
TCH 1,0	N50501517	1000	0 - 50	13.0
TCH 2,0	N50501511	2000	5 - 32	17.7
TCH 4,0	N50501512	4000	5 - 50	31.0
TCH 6,0	N50501513	6000	5 - 75	69.0
TCH 8,0	N50501514	8000	5 - 75	72.0
TCH 10,0/1	N50501515	10000	5 - 100	93.8
TCH 10,0/2	N50501516	10000	50 - 150	108.6
TCH 15,0/1	N4300012878	15000	5 - 100	110
TCH 15,0/2	N4300012879	15000	50 - 150	123
TCH 20,0/1	N4300014489	20000	5 - 100	165
TCH 20,0/2	N4300014491	20000	50 - 150	172

[1] Par paire, pour un angle d'inclinaison jusqu'à 45°
[2] Poids pour 2 pinces avec élingue chaîne (1 m)

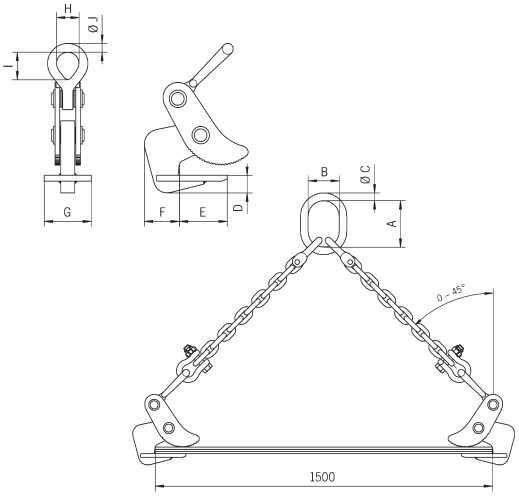

Dimensions TCH

Modèle	TCH 1,0	TCH 2,0	TCH 4,0	TCH 6,0	TCH 8,0	TCH 10,0/1	TCH 10,0/2	TCH 15,0/1	TCH 15,0/2	TCH 20,0/1	TCH 20,0/2
A, mm	135	160	180	200	260	300	300	–	–	–	–
B, mm	75	90	100	110	140	160	160	–	–	–	–
Ø C, mm	18	22	26	32	36	40	40	–	–	–	–
D, mm	15	32	44	58	56	70	66	71	71	70	70
E, mm	82	83	114	172	170	216	218	230	230	220	220
F, mm	65	61	75	97	100	116	116	120	120	118	118
G, mm	100	100	99	129	128	149	150	150	150	220	220
H, mm	32	49	62	90	90	113	113	144	144	80	80
I, mm	44	72	89	127	130	113	113	144	144	120	120
Ø J, mm	13	19	26	36	37	50	50	50	50	60	60

TGF
Pince à tôle
pour levage horizontal

Capacité 1300 - 10000 kg

La TGF est constituée de 2 pinces montées sur une élingue chaîne à 2 brins. Elle est particulièrement adaptée au transport de piles de plaques.

L'ouverture de la pince est facilement réglable pour s'ajuster à la hauteur de la pile par l'intermédiaire d'un levier.

L'ouverture de la pince sur certaines versions est adaptée pour des piles de plaque de 400 mm.

En standard la TGF est composée de 2 pinces et une élingue chaîne 2 brins pour plaques jusqu'à 1500 mm de large.

INFO

L'angle d'inclinaison des brins de l'élingue ne doit pas dépasser 45°.

La CMU est valide pour un ensemble de 2 pinces TGF avec une élingue 2 brins. La pince seule est également disponible sans manille.

Données techniques TGF

Modèle	Art.-No. pince seule	Capacity[1] kg	Ouverture Z mm	Poids[2] kg
TGF 1,3/150	N50601617	1300	0 - 150	23
TGF 3,3/150	N50601619	3300	0 - 150	39
TGF 6,6/150	N50601621	6650	0 - 150	65
TGF 1,3/250	N50601624	1300	0 - 250	23
TGF 3,3/250	N50601626	3300	0 - 250	39
TGF 6,6/250	N50601628	6650	0 - 250	87
TGF 10,0/300	192065646	10000	0 - 300	92

[1] Par paire, pour un angle d'inclinaison jusqu'à 45°
[2] Poids pour 2 pinces avec élingue chaîne (1 m)

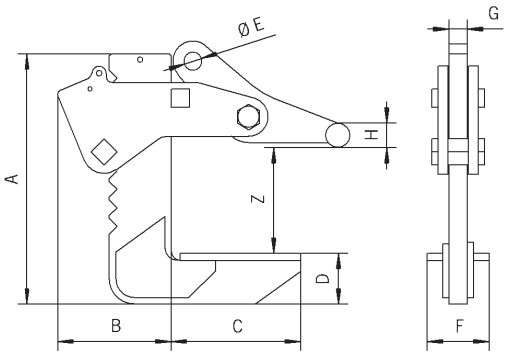

Dimensions TGF

Modèle	TGF 1,3/150	TGF 3,3/150	TGF 6,6/150	TGF 1,3/250	TGF 3,3/250	TGF 6,6/250	TGF 10,0/300
A, mm	298	321	405	448	417	495	495
B, mm	122	130	185	122	130	185	210
C, mm	160	160	210	140	160	210	240
D, mm	41	50	82	41	60	82	100
Ø E, mm	20	23	30	20	23	30	40
F, mm	80	80	100	80	80	100	120
G, mm	20	25	30	20	25	30	50
Ø H, mm	25	25	40	25	25	40	40

BVH
Crochet
pour levage horizontal

Capacité 500 - 7500 kg

Le BVH est un crochet pour le levage horizontal de piles de plaques placées près du sol. Il est à utiliser en paire avec une élingue câble ou chaîne.

Ses crochets haute résistance comportent une surface de contact striée.

INFO

L'angle d'inclinaison des brins de l'élingue doit être compris entre 30 et 45°.

L'élingue doit être alignée avec l'axe du crochet.

Données techniques BVH

Modèle	Art.-No.	Capacité [1] kg	Poids kg
BVH 0,5	N50500001	500	1.2
BVH 1,12	N50500002	1120	1.4
BVH 1,5	N50500003	1500	2.4
BVH 2,0	N50500004	2000	3.9
BVH 2,5	N50500005	2500	8.2
BVH 3,2	N50500006	3200	8.3
BVH 4,0	N50500007	4000	13.6
BVH 5,3	N50500008	5300	21.0
BVH 6,0	N50500009	6000	39.0
BVH 7,5	N50500010	7500	60.0

[1] Par crochet

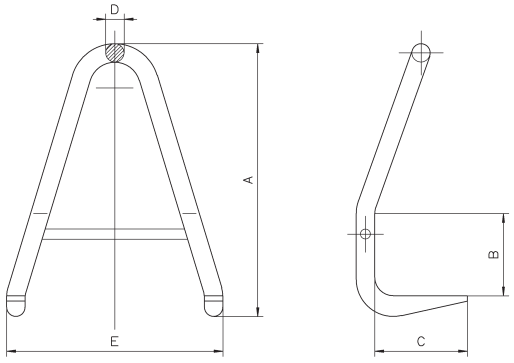

Dimensions BVH

Modèle	BVH 0,5	BVH 1,12	BVH 1,5	BVH 2,0	BVH 2,5	BVH 3,2	BVH 4,0	BVH 5,3	BVH 6,0	BVH 7,5
A, mm	180	210	240	280	340	400	530	660	800	980
B, mm	50	60	70	80	100	120	160	200	250	300
C, mm	80	95	105	115	120	140	180	210	250	300
D, mm	18	20	22	26	32	32	36	40	50	60
E, mm	150	170	200	220	270	320	420	520	640	760

THS
Pince de levage avec blocage de sécurité

Capacité 750 - 4500 kg

La THS est normalement utilisée par paire, pour le transport horizontal de plaques. Le transport de plaques fléchissant légèrement est également possible. La pince seule permet de charger une presse ou toutes autres machines. Le levier de verrouillage empêche la pince de s'ouvrir, même quand elle n'est pas en charge. Les mâchoires peuvent être ouvertes et fermées avec ce levier. La position ouverte peut être également verrouillée.

Option

- Les modèles THS 1.5 et THS 3.0 sont disponibles avec un anneau articulé.

INFO

Utilisées par paire, l'angle d'inclinaison du brin des élingues ne doit pas dépasser 30°.

Données techniques THS

Modèle	Art.-No.	Capacité[1] kg	Ouverture mm	Poids kg
THS 0,75	N50801851	750	0 - 20	3.2
THS 1,5	N50801852	1500	0 - 35	6.1
THS 3,0	N50801853	3000	0 - 40	12.7
THS 4,5	N50801854	4500	0 - 40	16.5

[1] Par pièce

Dimensions THS

Modèle	THS 0,75	THS 1,5	THS 3,0	THS 4,5
A, mm	30	38	45	47
B, mm	70	80	95	110
C, mm	130	165	205	235
D, mm	97	120	160	196
Ø E, mm	50	70	80	90
F, mm	12	15	20	20
G, mm	15	17	25	30
H, mm	255	335	400	450
I, mm	15	20	30	59
J, mm	135	165	195	230
K, mm	80	90	100	110
L, mm	40	50	60	64

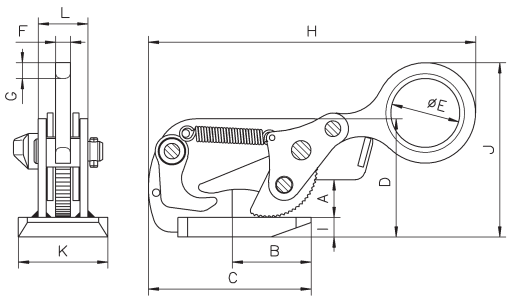

TWH
Pince de levage

Capacité 1500 - 5000 kg

La TWH utilisée par paire, est adaptée pour le transport horizontal de plaques, individuellement ou empilées. Le transport de plaques fléchissant est possible. La pince n'est pas destinée aux plaques fines qui ont tendance à fléchir.

Elle est normalement utilisée avec une élingue chaîne à 2 brins.

La CMU est valide pour une paire de pinces.

Option

- Revêtement de protection

INFO

L'angle d'inclinaison du brin des élingues ne doit pas dépasser 45°.

TWH

Modèle	Art.-No.	Capacité [1] kg	Ouverture mm	Poids [2] kg
TWH 30 avec galets	N54509101	1500	5 - 60	5.6
TWH 50 avec galets	N54509102	2500	10 - 70	10.3
TWH 70 avec galets	N54509103	3500	10 - 80	13.4
TWH 100 avec galets	N54509104	5000	10 - 102	27.7
TWH 30 avec mâchoire dentée	N54509105	1500	5 - 60	5.7
TWH 70 avec mâchoire dentée	N54509107	3500	10 - 80	13.5

[1] Par paire, angle vertical max. 45° [2] Par pièce

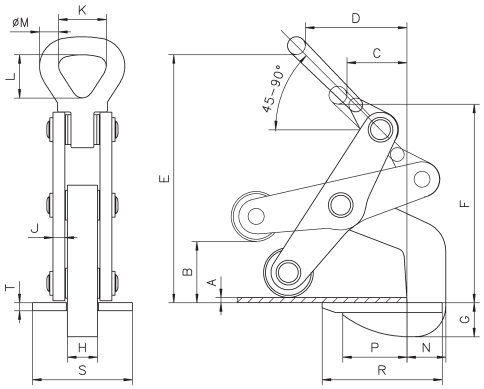

TWH avec galets

Dimensions TWH

Modèle	TWH 30 avec galets	TWH 50 avec galets	TWH 70 avec galets	TWH 100 with roller	TWH 30 avec mâchoire dentée	TWH 70 avec mâchoire dentée
A, mm	5	10	10	10	5	10
B, mm	60	70	80	102	60	80
C, mm	60	75	90	110	60	90
D, mm	105	130	162	170	105	162
E, mm	250	315	345	425	250	345
F, mm	200	275	292	345	200	292
G, mm	31	45	55	57	22	48
H, mm	30	30	30	45	30	30
J, mm	12	12	15	20	12	15
K, mm	50	64	64	89	50	64
L, mm	73	92	92	130	73	92
Ø M, mm	18	25	25	35	18	25
N, mm	36	58	65	80	36	65
P, mm	65	77	105	120	65	105
R, mm	120	150	185	210	120	185
S, mm	100	100	100	120	100	100
T, mm	10	10	10	12	10	10

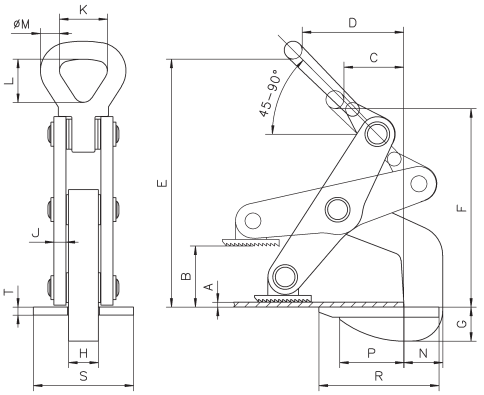

TWH avec mâchoire dentée

THK
Pince de levage

Capacité 750 - 9000 kg

La THK utilisée par paire est particulièrement adaptée pour le transport horizontal de plaques fines qui ont tendance à fléchir.

Elle est normalement utilisé avec une élingue chaîne 2 brins.

La CMU est donnée pour une paire.

INFO

L'angle d'inclinaison du brin des élingues ne doit pas dépasser 30°.

Données techniques THK

Modèle	Art.-No.	Capacité[1] kg	Ouverture mm	Poids[2] kg
THK 0,75	N50701751	750	0 - 25	1.7
THK 1,5	N50701752	1500	0 - 35	3.2
THK 3,0	N50701753	3000	0 - 35	5.7
THK 4,5	N50701754	4500	0 - 45	8.4
THK 6,0	N50701755	6000	0 - 60	11.6
THK 9,0	N50701756	9000	0 - 60	17.9

[1]Par paire, angle vertical max. 30° [2]Par pièce

Dimensions THK

Modèle	THK 0,75	THK 1,5	THK 3,0	THK 4,5	THK 6,0	THK 9,0
A, mm	25	36	38	48	63	65
B, mm	72	80	93	103	124	113
C, mm	118	135	168	183	214	223
D, mm	81	102	119	140	176	188
Ø E, mm	20	25	30	30	35	40
F, mm	161	198	227	238	284	317
G, mm	12	15	20	25	30	35
H, mm	86	102	110	122	110	148
I, mm	12	15	20	20	20	20

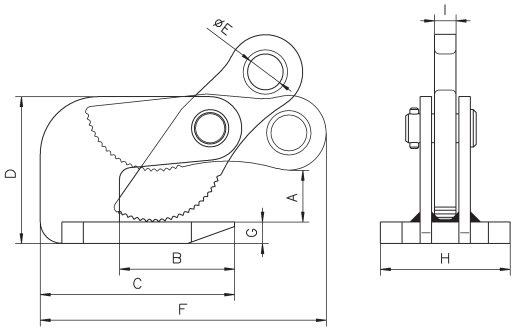

TPZ
Pince pour panneaux

Capacité 400 - 750 kg

La pince pour panneaux TPZ est conçue pour lever et déplacer verticalement des panneaux bois, agglomérés et plastique.

La poignée permet de guider la pince sur le panneau et d'effectuer le serrage. Les mâchoires, revêtues d'une protection spécifique, serrent lors du levage et sécurisent le chargement.

Données techniques TPZ

Modèle	Art.-No.	Capacité kg	Ouverture Z mm	Poids kg
TPZ 0,4/50	N56200001	400	5 - 50	6.3
TPZ 0,4/100	N56200002	400	50 - 100	9.0
TPZ 0,75/60	N56200003	750	5 - 60	12.0
TPZ 0,75/120	N56200004	750	60 - 120	14.0

Dimensions TPZ

Modèle	TPZ 0,4/50	TPZ 0,4/100	TPZ 0,75/60	TPZ 0,75/120
A, mm	120	120	155	155
B, mm	290	335	349	406
C, mm	525	525	545	560
D, mm	125	125	145	145
E, mm	117	117	135	135
F, mm	60	60	121	121
G, mm	40	40	75	75
H, mm	6	6	8 x 24	8 x 24

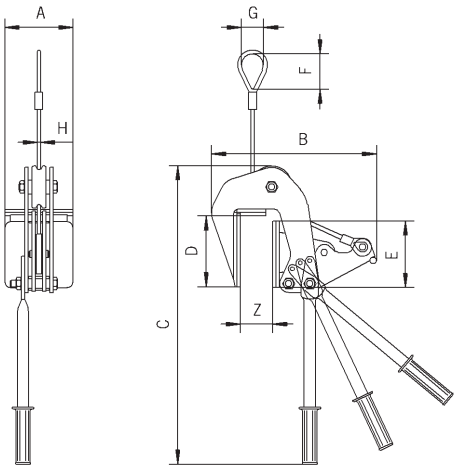

Modèle TPZ, jusqu'à 400 kg, avec un câble, avec une chaîne à partir de 750 kg

THM
Poignée manuelle, magnétique

Capacité 120 - 170 kg

La poignée magnétique THM est à utiliser pour le transport horizontal et vertical de feuilles d'acier: par exemple, pour les extraire du rayonnage, des étagères ou tout simplement pour le déplacement de feuilles magnétisables.
Selon le modèle, elle adaptée pour des feuilles de 1 à 5mm d'épaisseur.
La magnétisation est réalisée en poussant la poignée vers le bas.
La THM ne nécessite aucune maintenance et ne se démagnétise pas dans le temps.

INFO

Pour obtenir la capacité maximale la surface doit être propre et exempt de salissures, huile, graisse, calamine rouille, peinture etc.

Données techniques THM

Modèle	Art.-No.	Capacité [1] kg	Capacité de traction [1] kg	Poids kg
THM 120	N51602501	120	70	2
THM 170	N51602502	170	100	2

[1] Mesuré sur le matériau St37 k avec une surface propre, coefficient de sécurité 2.

Dimensions THM

Modèle	THM 120	THM 170
A, mm	116	116
B, mm	140	140
C, mm	130	130
D, mm	25	25
E, mm	172	172

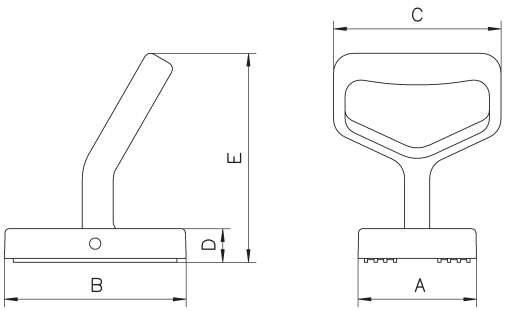

THG
Pince manuelle

Capacité 250 kg

La THG est destinée au transport individuel de tôles légères et fines. En pressant la poignée vers le bas, la pression du ressort est relâchée ce qui permet d'ouvrir la pince et de la glisser sur la tôle.
La tôle peut transportée en tenant la poignée de conception ergonomique.
La pression exercée par le ressort empêche la tôle de glisser accidentellement de la pince.

INFO

La dureté de la surface ne doit pas dépasser HRC 30.

Données techniques THG

Modèle	Art.-No.	Capacité kg	Ouverture mm	Poids kg
THG	N51502415	250	0 - 10	1.4
THG EX[1]	N4300013269	250	0 - 10	1.5
THG EB[2]	N4300007661	250	0 - 10	1.4

[1] EX = Poignée rallongée (300 mm) [2] EB = oeillet (à la place de la poignée)

Dimensions THG

Modèle	THG	THG EX	THG EB
A, mm	184	280	610
B, mm	105	105	105
C, mm	12	12	12
D, mm	53	53	53
Epaisseur, mm	40	40	40

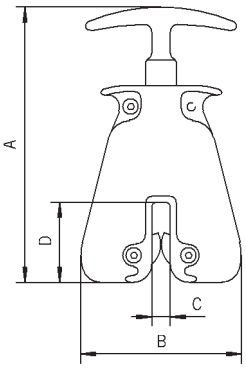

Mise en place

Transport

TSH
Pince à vis
pour levage vertical et horizontal

Capacité 750 - 5000 kg

La pince à vis offre de nombreuses possibilités d'utilisation.

Elle est en particulier adaptée pour lever, tourner et tirer des tôles, des poutrelles et des assemblages en acier.

Le serrage s'effectue uniquement à la force des doigts. Lorsque la vis est serrée et le levage débute, la mâchoire fixe montée sur pivot assure par coincement un effort de serrage permettant de garantir une prise sécurisée.

Données techniques TSH

Modèle	Art.-No.	Capacité kg	Ouverture Z mm	Poids kg
TSH 0,75	N51502400	750	0 - 28	3.1
TSH 1,5	N51502401	1500	0 - 32	7.4
TSH 2,0	N51502422	2000	90 - 140	14.8
TSH 2,0 S	N51502428	2000	50 - 100	14.5
TSH 3,0	N51502402	3000	0 - 50	11.4
TSH 5,0	N51502403	5000	0 - 80	27.6

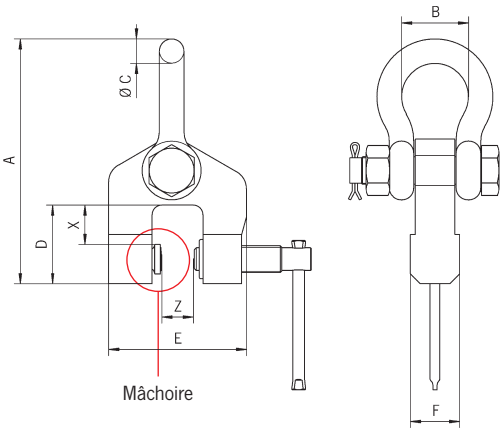

Dimensions TSH

Modèle	TSH 0,75	TSH 1,5	TSH 2,0	TSH 2,0 S	TSH 3,0	TSH 5,0
A, mm	190	255	318	318	290	470
B, mm	52	65	74	74	74	130
Ø C, mm	19	26	30	30	30	50
D, mm	43	75	90	90	85	135
E, mm	113	130	286	246	170	225
F, mm	35	44	60	60	50	72
X, mm	15	40	38	38	40	50

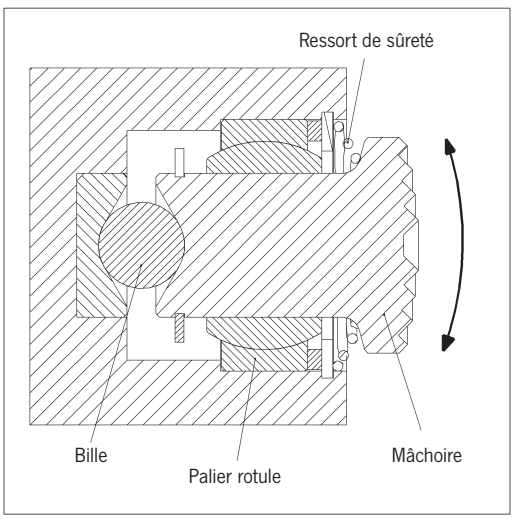

Schéma de fonctionnement de la mâchoire

INFO

La dureté de la surface ne doit pas dépasser HRC 50 .

TSZ
Pince à vis
pour tirage dans les 3 axes

Capacité 500 - 7500 kg

La pince à vis TSZ est destinée au tirage dans les 3 directions. Elle offre de nombreuses possibilités pour le transport d'assemblages métalliques, chargement de machines etc.
Le serrage s'effectue uniquement à la force des doigts. Lorsque la vis est serrée et le levage débute, la mâchoire fixe montée sur pivot assure par coincement un effort de serrage permettant de garantir une prise sécurisée.

INFO

La dureté de la surface ne doit pas dépasser HRC 50.

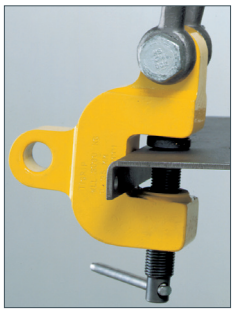

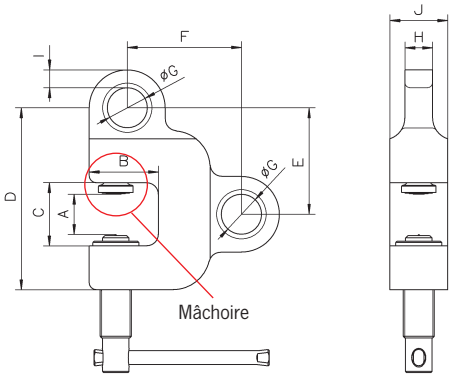

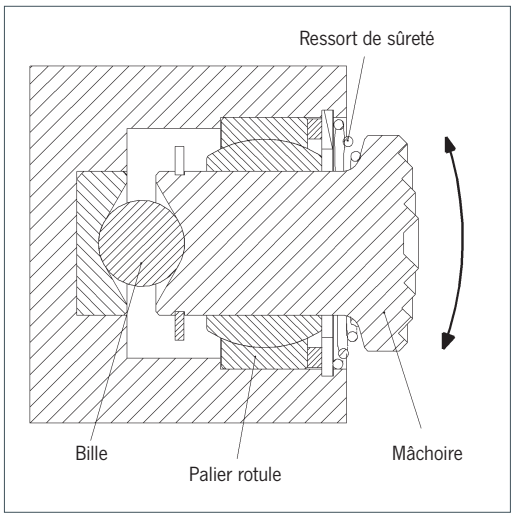

Schéma de fonctionnement de la mâchoire

Données techniques TSZ

Modèle	Art.-No.	Capacité kg	Ouverture mm	Poids kg
TSZ 0,5	N51502410	500	0 - 28	2.3
TSZ 1,5	N51502411	1500	0 - 35	5.6
TSZ 3,0	N51502412	3000	0 - 35	8.8
TSZ 5,0	N51502413	5000	0 - 40	16.2
TSZ 7,5	N51502414	7500	0 - 40	20.9

Dimensions TSZ

Modèle	TSZ 0,5	TSZ 1,5	TSZ 3,0	TSZ 5,0	TSZ 7,5
A, mm	28	35	35	40	40
B, mm	43	60	67	85	92
C, mm	45	55	65	75	75
D, mm	125	158	195	230	240
E, mm	72	93	114	133	143
F, mm	83	99	120	150	162
Ø G, mm	26	35	46	55	65
H, mm	16	24	34	40	50
I, mm	12	16	17	18	23
J, mm	35	50	60	75	80

INFO

Avec le revêtement protecteur, il est important que la surface soit sèche, propre et sans huile ou graisse.

TRU
Pince à ronds

Capacité 100 - 4000 kg

La pince TRU est destinée au levage rapide et sécurisé des profilés ronds et des tubes jusqu'à un diamètre de 600 mm.
Avec son revêtement protecteur en option, elle peut également prendre des produits dont la surface est fragile.

Données techniques TRU

Modèle	Art.-No.	Art.-No. avec couche protectrice	Capacité kg	Ouverture Z mm	Poids kg
TRU 0,1/150	N51902711	N51902712	100	50 - 150	4.2
TRU 0,5/200	N51902701	N51902706	500	35 - 200	13.6
TRU 1,0/200	N51902702	N51902707	1000	35 - 200	13.6
TRU 1,5/300	N51902703	N51902708	1500	80 - 300	27.0
TRU 3,0/300	N51902704	N51902709	3000	80 - 300	49.0
TRU 4,0/600	N51902705	N51902710	4000	200 - 600	204.0

Dimensions TRU

Modèle	TRU 0,1/150	TRU 0,5/200	TRU 1,0/200	TRU 1,5/300	TRU 3,0/300	TRU 4,0/600
A, mm	270	503	509	720	740	1420
B min., mm	292	417	437	520	582	930
B max., mm	458	723	745	937	960	1815
C, mm	97	150	178	204	220	318
D, mm	43	56	82	84	125	205
E, mm	8	15	15	20	20	30
F, mm	17	17	30	25	30	35

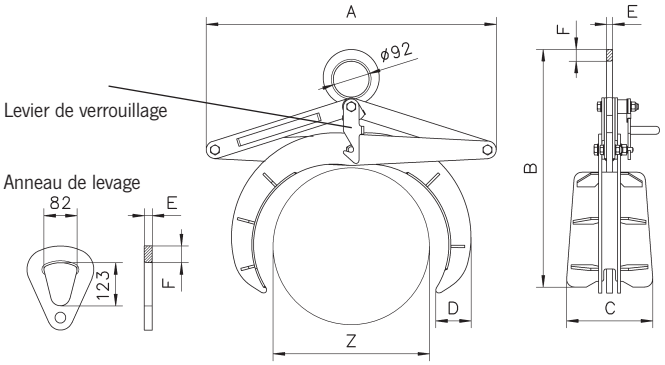

Modèle TRU, anneau de levage pour charge de 2 000 kg et plus.
Levier de verrouillage en position ouverte.

TPR
Pince à profilés

Capacité 500 - 3000 kg

La pince TPR a été conçue pour le transport de poutrelles, de profilés, etc. Elle est dotée d'une large ouverture de préhension, ce qui lui permet d'être utilisée sur une large gamme de largeurs de semelle.
Ses mâchoires sécurisent la charge en se serrant sur l'action du levage

Données techniques TPR

Modèle	Art.-No.	Capacité kg	Ouverture Z mm	Poids kg
TPR 0,5/200	N51802601	500	0 - 200	15.0
TPR 1,5/300	N51802602	1500	0 - 300	22.6
TPR 3,0/300	N51802603	3000	0 - 300	41.7

Dimensions TPR

Modèle	TPR 0,5/200	TPR 1,5/300	TPR 3,0/300
A, mm	510	710	720
B min., mm	390	495	525
B max., mm	625	830	920
C, mm	200	200	220
D, mm	15	15	20
E, mm	30	30	43

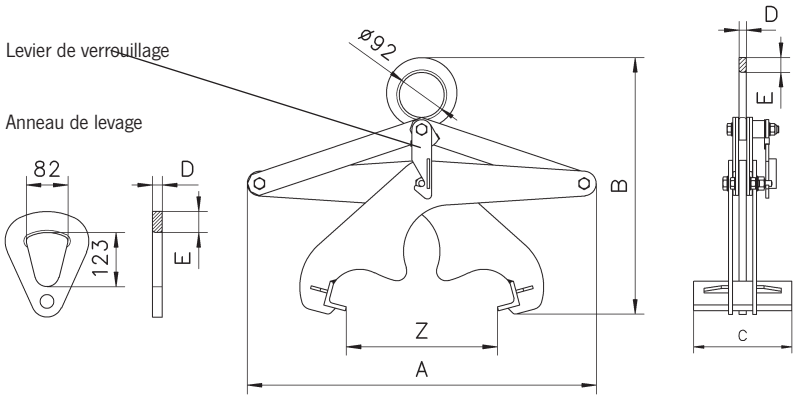

Modèle TR, anneau de levage pour charge de 2 000 kg et plus.
Levier de verrouillage en position ouverte.

TVB
Pince pour blocs

Capacité 250 et 500 kg

La pince TVB est adaptée au transport de pierres, blocs béton et tout autre matériel avec des faces parallèles. Les mâchoires sont revêtues pour garantir un transport sûr et sans laisser de marques.

L'écartement des mâchoires et le centre de gravité sont facilement et rapidement réglables à l'aide d'axes de verrouillage.

INFO

Il est important que la surface soit sèche, propre et sans huile ou graisse.

Données techniques TVB

Modèle	Art.-No.	Capacité kg	Ouverture Z mm	Poids kg
TVB 500	N52625000	250/500	0 - 240	13

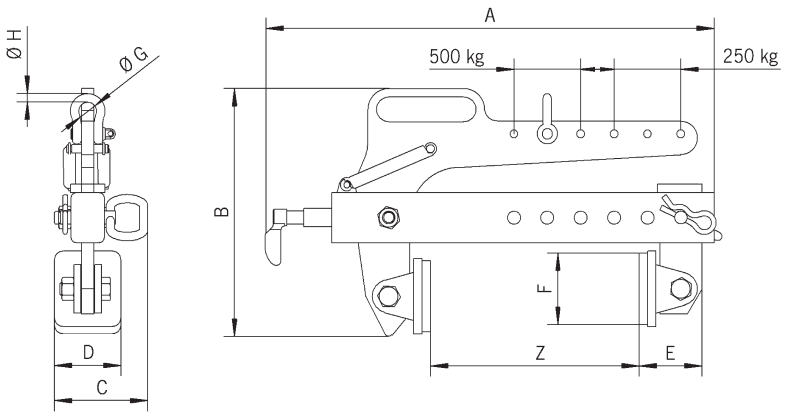

Dimensions TVB

Modèle	TVB 500
A, mm	537
B, mm	296
C, mm	112
D, mm	80
E, mm	75
F, mm	85
Ø G, mm	22
Ø H, mm	10

TBG
Pince pour blocs

Capacité 200 - 1000 kg

La pinces TBG est adaptée au transport de produits avec des faces parallèles qui peuvent supporter une pression de contact 2 fois supérieure à leur charge. La pince est livrée en standard avec des bandes de caoutchouc de remplaçables.

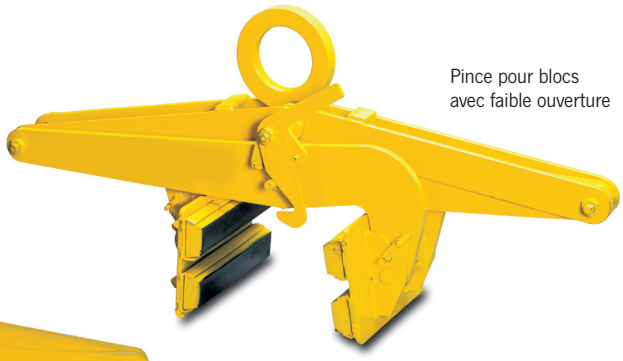

Pince pour blocs
avec faible ouverture

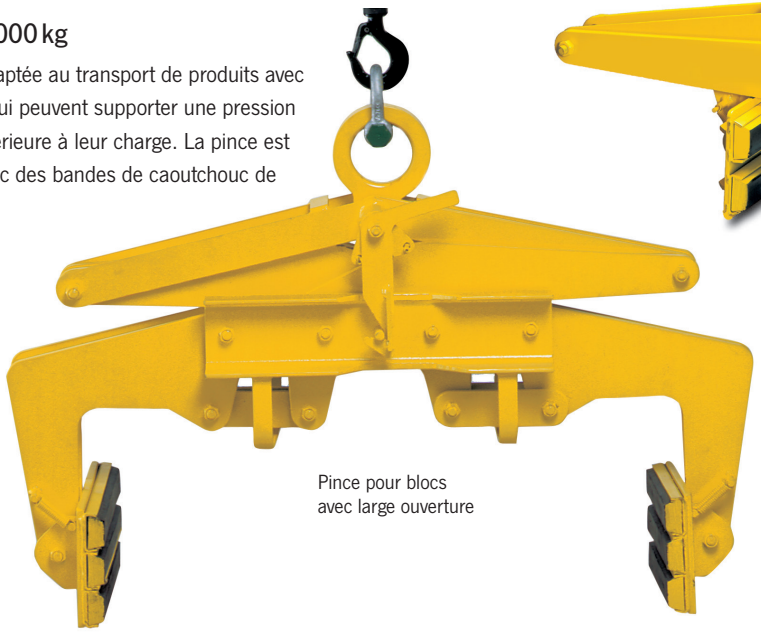

Pince pour blocs
avec large ouverture

Données techniques TBG avec faible et large capacité d'ouverture

Modèle	Art.-No.	Capacité kg	Ouverture Z mm	Poids kg
TBG 0,5/150	N52604009	500	0 - 150	27
TBG 1,0/250	N52604010	1000	50 - 250	50
TBG 0,2/500	N52604156	200	200 - 500	49
TBG 0,3/700	N52604157	300	400 - 700	52
TBG 0,5/900	N52604158	500	600 - 900	55
TBG 1,0/400	N52704251	1000	100 - 400	51
TBG 1,0/1100	N52604159	1000	800 - 1100	72

INFO

L'utilisation de revêtement caoutchouc implique que la surface soit sèche, propre et sans huile ou graisse

Dimensions TBG avec faible et large capacité d'ouverture

Modèle	TBG 0,5/150	TBG 1,0/250	TBG 0,2/500	TBG 0,3/700	TBG 0,5/900	TBG 1,0/400	TBG 1,0/1100
A[1], mm	815	1050	1040	1040	1120	1040	1320
B min., mm	420	460	390	390	390	390	390
B max., mm	760	980	840	840	840	840	840
C, mm	200	250	275	275	275	250	275
D, mm	160	160	160	160	160	160	160
E, mm	30	29	300	300	300	300	300
F, mm	15	20	35	35	35	35	35
G, mm	–	–	20	20	20	20	20

[1] Dimensions ciseau

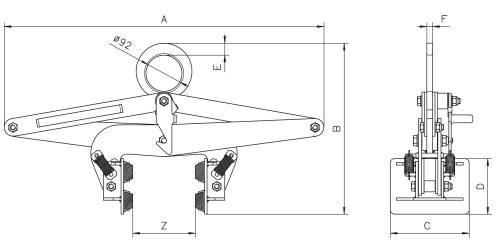

Pince pour blocs
avec faible ouverture

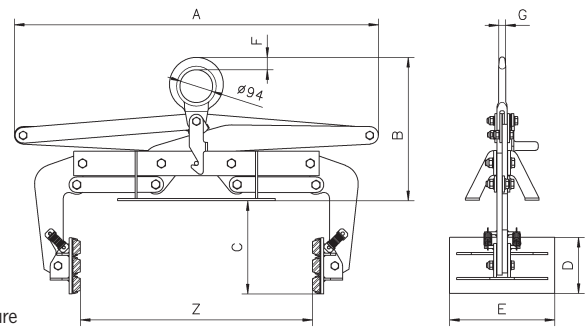

Pince pour blocs
avec large ouverture

TBA
Pinces à balles

Capacité 200 - 1000 kg

La pinces TBA est destinée au transport de balles ou ballots de laine, de copeaux bois, de tissus, de papier, de paille, etc. jusqu'à une largeur de 1.3 m. La pince est équipée d'un revêtement de protection.
Le levier de verrouillage s'engage automatiquement en position ouverte.

INFO

En standard, la pince est équipée d'un revêtement protecteur. Sur demande, les mâchoires peuvent également être striées.

Données techniques TBA

Modèle	Art.-No. avec revêtement	Capacité kg	Ouverture Z mm	Poids kg
TBA 0,2/700	N52804501	200	250 - 700	40
TBA 0,3/900	N52804502	300	450 - 900	42
TBA 0,5/1100	N52804503	500	650 - 1100	45
TBA 0,75/1300	N52804504	750	850 - 1300	62
TBA 1,0/1300	N52804505	1000	850 - 1300	62

Dimensions TBA

Modèle	TBA 0,2/700	TBA 0,3/900	TBA 0,5/1100	TBA 0,75/1300	TBA 1,0/1300
A, mm	890	1090	1290	1550	1550
B, mm	420	420	420	420	420
C, mm	500	500	500	500	500
D, mm	35	35	35	35	35
E, mm	20	20	20	20	20

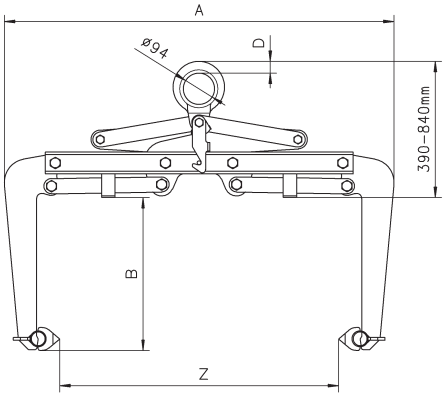

TBA 0.2-1 t
avec mâchoire
striée

TCR
Pince à rails avec verrouillage de sécurité

Capacité 1000 - 2000 kg

La pince TCR permet le transport facile et sécurisé des rails de chemin de fer. La sécurité est garantie par un levier de verrouillage. Pour de longs rails, 2 pinces doivent être utilisées en combinaison avec un palonnier pour éviter le fléchissement du rail.

Étant donné que la prise se fait sous la tête du rail, il est important que la pince reste verticale pendant le levage.

Données tehniques TCR

Modèle	Art.-No.	Capacité kg	Poids kg
TCR 1,0	N51402351	1000	12.4
TCR 2,0	N51402352	2000	13.9

Dimensions TCR

Modèle	TCR 1,0	TCR 2,0
A, mm	144	144
B, mm	152	163
C, mm	350	350
D, mm	90	90
E, mm	46	46
Ø F, mm	20	20
G, mm	25	25

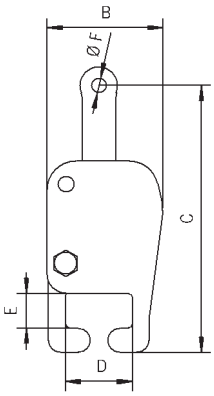

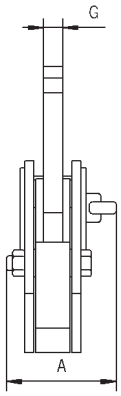

INFO

Pour les dimensions spéciales, merci d'indiquer le profil du rail et le type de rail.
Ses systèmes incluant plusieurs pinces TCR pour le transport simultané de plusieurs rails sont également disponibles (jusqu'à 12 rails).

Pour les crics pour rails voir page 132.

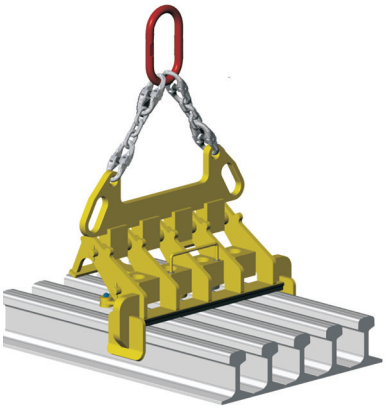

INFO

Pinces multirails, nous consulter.

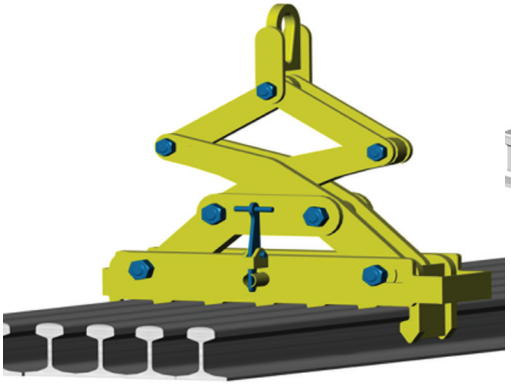

TCU

TCO

TCU et TCO
Crochet pour containers

Capacité 32000 - 56000 kg

Les crochets pour containers sont livrés par lot de 4, leur CMU maximale est de 56t.

Les crochets se montent et se démontent très rapidement aux 4 coins du container. Deux modèles sont disponibles: selon si la prise se fait par le haut ou le bas du container.

TCO

Le modèle TCO est monté verticalement dans l'encoche haute du container. Une rotation de 90° positionne et verrouille le TCO.

TCU

Le modèle TCU est monté dans l'encoche basse du container. Un levier monté sur ressort permet de le verrouiller pour éviter qu'il ne se détache accidentellement.

Crochets pour containers TCO

Données techniques TCO et TCU

Modèle	Art.-No.	Capacité [1] kg	Poids [1] kg	Angle maxi
TCU 32	N53508014	32000	19.5	50°
TCU 40	N53508014	40000	19.5	36°
TCO 56	N53508016	56000	30.1	vertical

[1] pour 4 crochets

Dimensions TCO and TCU

Modèle	TCU 32	TCU 40	TCO 56
A, mm	152	152	123
B, mm	181	181	217
Ø C, mm	45	45	45
D, mm	37	37	39
E, mm	73	73	57
F, mm	75	75	101
G, mm	40	40	121
I, mm	51	51	–

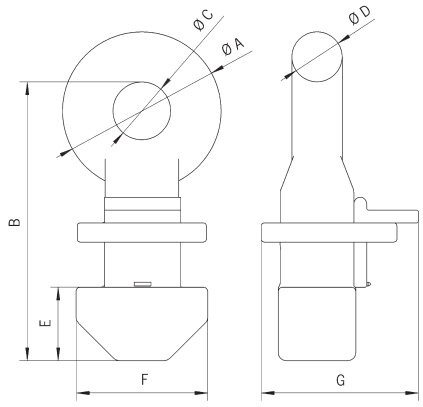

TCO

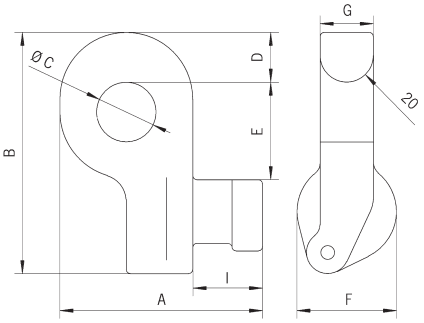

TCU

TKB
Pince pour tourets

Capacité 5000 kg

La pince TKB a été spécialement développée pour le transport de tourets . Ces pinces sont utilisées par paire reliées par une élingue chaîne 2 brins.

Les mâchoires de la pince s'écartent dans l'axe du touret et peuvent être verrouillées en positon par un levier.

Facile a utiliser, légère et compacte, permet de transporter tout type de touret à câble.

INFO

Plusieurs tailles sont disponibles sur demande.
Veuillez indiquer les dimensions C et D.

Données techniques TKB

Modèle	Art.-No.	Capacité [1] kg	Poids kg
TKB	N52210000	5000	11

[1] Par paire

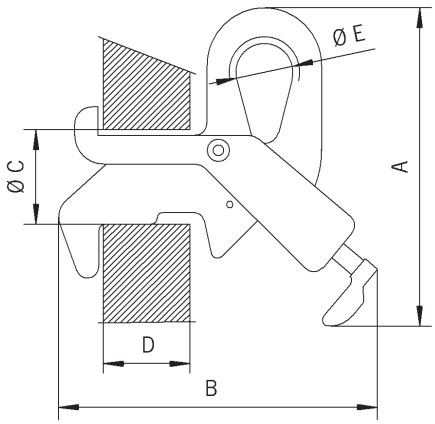

Dimensions TKB

Modèle	TKB
A, mm	277
B, mm	277
Ø C, mm	82
D, mm	85
Ø E, mm	50

L'image montre une version standard avec fourches de 3/4 longueur bobine.

TCK
Crochet en C

Capacité 500 - 10000 kg

Bobines, rouleaux, anneaux, peuvent être transportés en toute sécurité avec le crochet en C Tigrip. Les largeurs et hauteurs pour les bobines le plus courantes sont listées dans le tableau ci-dessous.

Autres CMU, dimensions et modèles tels les crochets en C avec système d'équilibrage sont disponibles sur demande.

Données techniques TCK

Modèle	Art.-No.	Capacité kg	Poids kg
TCK 0,5/300	N53507801	500	21
TCK 0,5/500	N53507802	500	30
TCK 0,5/800	N53507803	500	46
TCK 1,0/300	N53507804	1000	28
TCK 1,0/500	N53507805	1000	40
TCK 1,0/800	N53507806	1000	95
TCK 2,0/300	N53507807	2000	45
TCK 2,0/500	N53507808	2000	90
TCK 2,0/800	N53507809	2000	140
TCK 2,0/1000	N53507810	2000	180
TCK 3,0/300	N53507811	3000	68
TCK 3,0/500	N53507812	3000	127
TCK 3,0/800	N53507813	3000	165
TCK 3,0/1000	N53507814	3000	215
TCK 5,0/500	N53507815	5000	184
TCK 5,0/800	N53507816	5000	238
TCK 5,0/1000	N53507817	5000	286
TCK 5,0/1250	N53507818	5000	364
TCK 7,5/800	N53507819	7500	390
TCK 7,5/1000	N53507820	7500	520
TCK 7,5/1250	N53507821	7500	650
TCK 7,5/1500	N53507822	7500	767
TCK 10,0/1000	N53507823	10000	772
TCK 10,0/1250	N53507824	10000	810
TCK 10,0/1500	N53507825	10000	980

Dimensions TCK

Modèle	TCK 0,5/300	TCK 0,5/500	TCK 0,5/800	TCK 1,0/300	TCK 1,0/500	TCK 1,0/800	TCK 2,0/300	TCK 2,0/500	TCK 2,0/800	TCK 2,0/1000
Largeur bobine A, mm	300	500	800	300	500	800	300	500	800	1000
Hauteur utile B, mm	400	400	400	450	450	450	500	500	500	500
C, mm	570	580	580	620	630	630	700	700	720	720
D, mm	60	60	60	60	60	60	75	75	75	75
E, mm	120	120	120	120	120	120	150	150	150	150
F, mm	20	20	25	25	20	30	25	30	30	20
G, mm	25	23	23	23	23	23	38	38	38	35
H, mm	20	20	25	20	25	30	25	30	30	40
I, mm	50	65	70	70	80	90	90	110	125	125

Modèle	TCK 3,0/300	TCK 3,0/500	TCK 3,0/800	TCK 3,0/1000	TCK 5,0/500	TCK 5,0/800	TCK 5,0/1000	TCK 5,0/1250	TCK 7,5/800	TCK 7,5/1000
Largeur bobine A, mm	300	500	800	1000	500	800	1000	1250	800	1000
Hauteur utile B, mm	500	500	500	500	550	550	550	550	600	600
C, mm	700	700	720	720	800	800	820	820	900	900
D, mm	75	75	75	75	100	100	100	100	110	110
E, mm	150	150	150	150	200	200	200	200	220	220
F, mm	30	20	25	20	25	30	30	30	35	35
G, mm	38	40	40	40	45	45	45	45	50	50
H, mm	30	30	40	40	40	50	50	50	50	60
I, mm	105	125	140	155	145	160	180	200	200	200

Modèle	TCK 7,5/1250	TCK 7,5/1500	TCK 10,0/1000	TCK 10,0/1250	TCK 10,0/1500
Largeur bobine A, mm	1250	1500	1000	1250	1500
Hauteur utile B, mm	600	600	650	650	650
C, mm	900	920	980	1000	1000
D, mm	110	110	130	130	130
E, mm	220	220	250	250	250
F, mm	35	35	40	45	45
G, mm	45	50	50	55	55
H, mm	60	70	70	70	80
I, mm	220	220	220	240	240

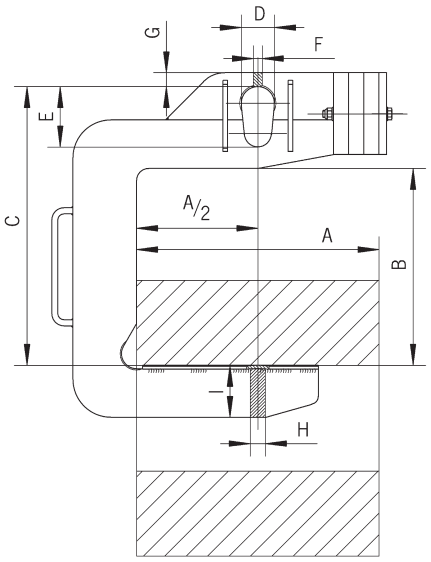

TCK spéciale

avec fourches de 3/4 longueur bobine et crochet en C avec butée sur demande

TCS
Crochet en C

Capacité 500 - 3000 kg

Le crochet en C TCS offre une utilisation multi-usage grâce à son bec basculant. Il permet de déposer la bobine horizontalement ou verticalement. Avec son bec basculant, le TCS permet de retourner une bobine sur 90°.

Le mécanisme du bec basculant assure un mouvement fluide et freiné, lors du levage ou de la dépose de la bobine. Par son mécanisme, le TCS sécurise la charge en empêchant son glissement accidentel.

INFO

Autres dimensions et modèles sur demande.

Données techniques TCS

Modèle	Art.-No.	Capacité kg	Poids kg
TCS 0,5/120	N53507850	500	6.9
TCS 0,5/200	N53507851	500	9.6
TCS 1,0/200	N53507852	1000	15.4
TCS 1,0/300	N53507853	1000	20.0
TCS 2,0/200	N53507854	2000	24.8
TCS 2,0/300	N53507855	2000	33.4
TCS 3,0/200	N53507856	3000	45.0
TCS 3,0/300	N53507857	3000	51.0

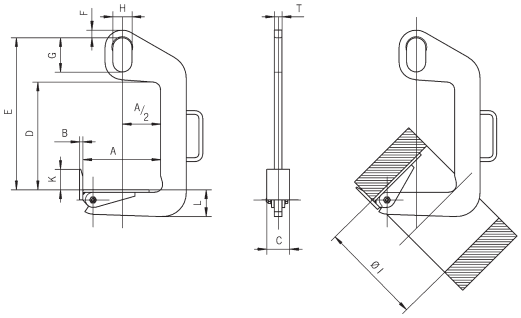

Dimensions TCS

Modèle	TCS 0,5/120	TCS 0,5/200	TCS 1,0/200	TCS 1,0/300	TCS 2,0/200	TCS 2,0/300	TCS 3,0/200	TCS 3,0/300
Largeur bobine A min, mm	50	100	100	200	100	200	100	200
Largeur bobine A max., mm	120	200	200	300	200	300	200	300
B, mm	10	10	10	10	12	12	15	15
C, mm	60	60	80	80	90	90	100	100
D, mm	330	330	460	460	420	420	610	610
E, mm	470	470	600	600	600	600	820	820
F, mm	20	20	20	20	30	30	40	40
G, mm	110	110	110	110	135	135	160	160
H, mm	60	60	60	60	75	75	90	90
K, mm	50	50	60	60	80	80	100	100
L, mm	45	50	65	70	85	95	100	110
T, mm	20	20	25	25	30	30	35	35
Ø I , mm	220	300	300	400	300	400	300	400

CMCO
www.cmco-hebetechnik.at
Last verboten!
Yale

TFA D
Pince à fût et à basculement

Capacité 300 kg

Cette pince avec un dispositif de basculement est adaptée pour le levage, le déplacement et le basculement des futs pour les vider.

Pour le basculer facilement et sans effort, le fût doit être saisi au niveau de son centre de gravité.

INFO

Pour fûts selon la norme EN ISO 15750-2.

Données techniques TFA D

Modèle	Art.-No.	Capacité kg	Diamètre ouverture Z mm	Poids kg
TFA 0,3/600 D	N52203404	300	400 - 600	83

Dimensions TFA D

Modèle	TFA 0,3/600 D
A, mm	600
B, mm	1150
C, mm	1525
Ø D, mm	90
E, mm	34
F, mm	15
G, mm	200
H, mm	400

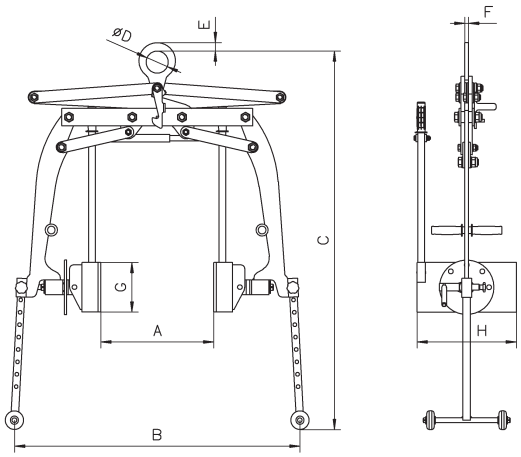

TFA 0,35/700 R and TFA 0,35/700 TR Barrel grab

Capacité 350 kg

La pince TFA a été développée pour le transport des fûts en acier. Les mâchoires viennent sécuriser la charge sur le rebord du couvercle serti.

TFA-R

TFA-TR

INFO

TFA 0,35/700 TR est la combinaison d'une pince à fût TFA avec un court palonnier permettant le levage par un palan ou un chariot élévateur.

Pour fûts selon la norme EN ISO 15750-2.

Données techniques TFA R/TR

Modèle	Art.-No.	Capacité kg	Diamètre ouverture Z mm	Poids kg
TFA 0,35/700 R	N52303561	350	420 - 700	5.7
TFA 0,35/700 TR	N52303562	350	420 - 700	9.2

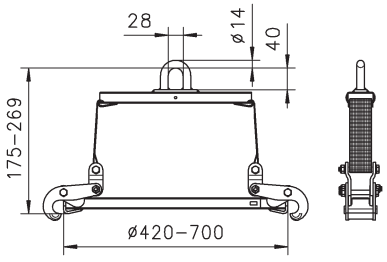

TFA-R

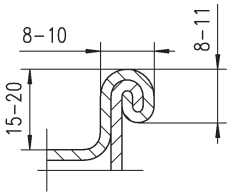

Dimensions du rebord du fût

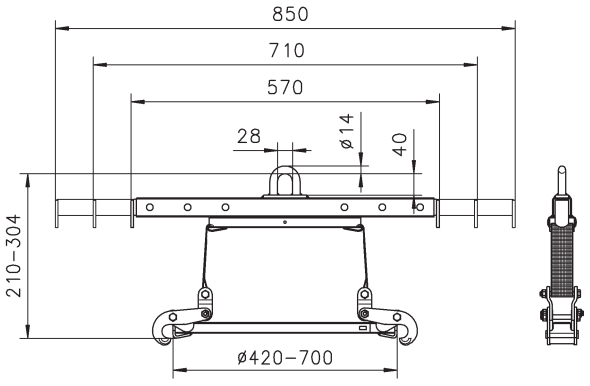

TFA-TR

TFRK
Pince à fûts

Capacité 500 kg

Le pince à fût peut être utilisée seule, en paire ou en terminaison d'une élingue chaîne multibrins.
La pince se clipse sur le rebord du couvercle du fût. Une came sur ressort empêche toute ouverture involontaire de la pince.

INFO

Pour fûts selon la norme EN ISO 15750-2.

Données techniques TFRK

Modèle	Art.-No.	Capacité kg	Poids kg
TFRK	N52203456	500	1.5

Dimensions TFRK

Modèle	TFRK 0,5
A, mm	152
B, mm	150
C, mm	127
D, mm	30
E, mm	21
F, mm	41
G, mm	17
Ø H, mm	40

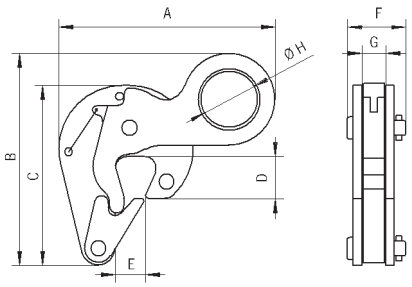

TFK
Pince à fût

Capacité 500 kg

Son poids et son encombrement réduits la rende idéale pour lever des fûts dans des espaces confinés.
La conception de la pince permet de lever verticalement le fût grâce à l'anneau de levage situé au-dessus du centre de gravité du fût.

INFO

Pour fûts selon la norme EN ISO 15750-2.

Données techniques TFK

Modèle	Art.-No.	Capacité kg	Poids kg
TFK 0,5	N52203455	500	7.3

Dimensions TFK

Modèle	TFK 0,5
A, mm	479
B, mm	350
C, mm	410
D, mm	300
Ø E, mm	50

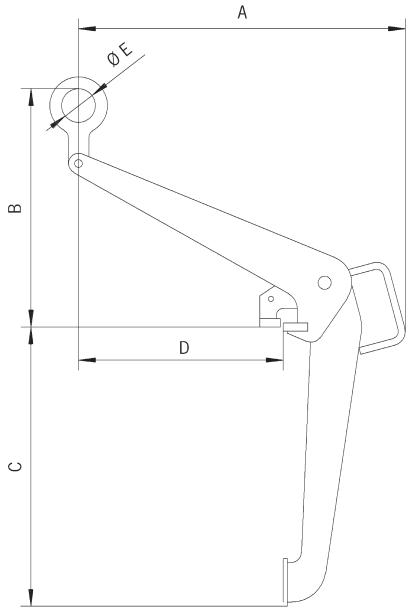

TKA/d

Pince à caisses avec basculement

Capacité 150 kg

La pince à caisse TKA avec son dispositif de basculement offre une sécurité absolue en sécurisant le transport des caisses empilables mais également lors de leur vidage à hauteur d'homme.

Le levier de sécurité empêche toute ouverture accidentelle de la pince.

Les mâchoires serrent sur le bord supérieur de la caisse sans l'endommager. Pour engager le basculement de la caisse pour la vider, il faut déverrouiller la sécurité manuellement. La rotation est volontairement limitée à 100°. Ceci permet d'éviter que la caisse ne bascule complètement et réduit le risque de blessure.

Option

- Pinces pour dimensions de caisses différentes.

INFO

Lors de la commande, indiquer les dimensions de la caisse ou nous envoyer un exemplaire.

Données techniques TKA/d

Modèle	Art.-No.	Capacité kg	Poids kg
TKA 0,15/330d	N52123220	150	25.8
TKA 0,15/480d	N52123225	150	26.0

Dimensions TKA/d

Modèle	TKA 0,15/330d	TKA 0,15/480d
A, mm	200 - 300	300
B, mm	315 - 330	470 - 480
L, mm	465 - 540	550 - 660

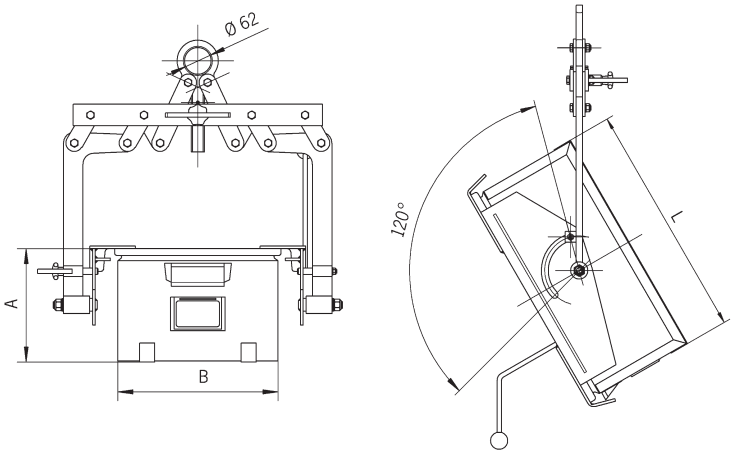

TKA a/i
Pince à caisses

Capacité 250 kg

Cette pince facile à manipuler saisit en toute sécurité la caisse sur les côtés ou sur les faces sans l'endommager.

Les mâchoires mobiles serrent les bords de la caisse contre les mâchoires fixes. Ainsi, les boites empilables en plastique ou en acier ne sont absolument pas déformées. Après la dépose, un système de verrouillage maintient la pince ouverte.

Pour lever, positionner la pince sur les bords de la caisse et déverrouiller le système du maintien de l'ouverture. Les mâchoires viennent se refermer sur les bords supérieurs de la caisse.

La pince est disponible avec les mâchoires mobiles à l'extérieur ou à l'intérieur.

TKA.../...a à prise extérieure

INFO

Lors de la commande, indiquer les dimensions de la caisse ou nous envoyer un exemplaire.

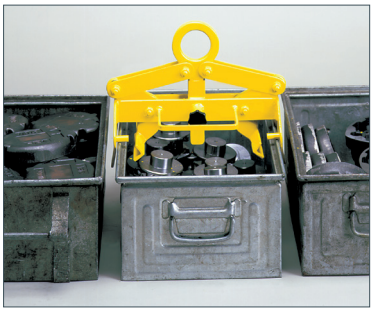

TKA.../...I à prise intérieure

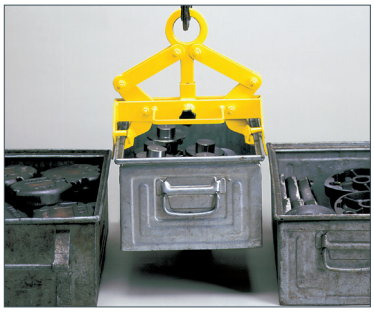

TKA.../...i à prise intérieure

Données techniques TKA a/i

Modèle	Art.-No.	Capacité kg	Poids kg	Ouverture mm
TKA 0,25/320a	N52103210	250	9.3	320
TKA 0,25/480a	N52103207	250	9.3	480
TKA 0,25/600a	N52103208	250	9.3	600
TKA 0,25/320i	N52103204	250	8.5	320
TKA 0,25/480i	N52103206	250	8.5	480
TKA 0,25/600i	N52103209	250	8.5	600

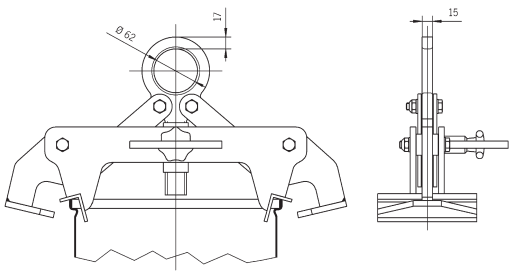

TKA.../...a à prise extérieure

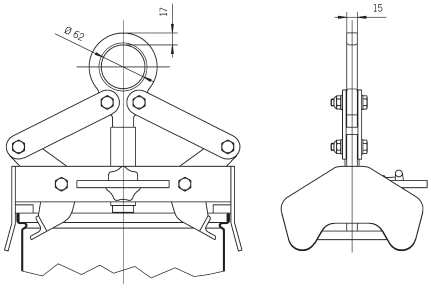

TKA.../...i à prise intérieure

BTG
Pince à buses

Capacité 1500 - 3000 kg

Cette pince polyvalente est conçue pour le transport vertical de buses béton ou de conduits souterrains. Sa conception garantit une sécurité absolue et une grande facilité d'utilisation, même dans les conditions les plus difficiles.

Les pinces à buses Tigrip combinées avec une élingue chaîne à 3 brins permettent le levage sécurisé et sans marquage des buses béton jusqu'à un diamètre de 2000 mm et un poids jusqu'à 3t. L'ouverture des mâchoires autorise des épaisseurs de buse de 40 à 220 mm. La poignée de positionnement sur chaque pince facilite leur mise en place .

Caractéristiques

- Conception robuste
- Facteur de sécurité de 4
- Utilisation facile et sûre
- Grande ouverture des pinces
- Adaptée aux utilisations difficiles
- Faible poids
- Entretien facilité

INFO

Pour buses béton selon la DIN 4034.
Également disponible pour un diamètre de buse de 3000 mm sur demande.

Données techniques BTG

Modèle	Art.-No.	Capacité [1] kg	Ouverture Z mm	Préhension mâchoire fixe E mm	Préhension mâchoire mobile F mm	Ø chaîne mm	Poids kg
BTG 1,5/120	N54609200	1500	40 - 120	165	100	6	35
BTG 3,0/180 TM-N	N54609204	3000	50 - 180	245	175	10	90
BTG 3,0/220 TM-N	N54609206	3000	90 - 220	245	175	10	94

[1] Pour levage sur 3 brins

Dimensions BTG

Modèle	BTG 1,5/120	BTG 3,0/180 TM-N	BTG 3,0/220 TM-N
A, mm	135	180	180
B, mm	75	100	100
Ø C, mm	18	26	26
D, mm	180	310	310

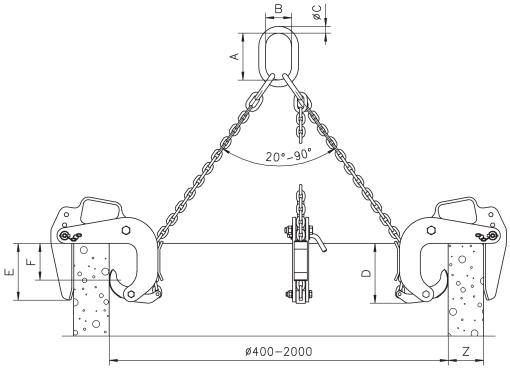

TCP
Pince pour palplanches

Capacité 1500 - 5500 kg

La pince TCP est adaptée au positionnement vertical et le transport des palplanches.

La pince étant mise en place, un axe monté sur ressort se verrouille automatiquement dans le perçage de la palplanche. Le déverrouillage de l'axe est réalisé à l'aide d'une corde de 15 m attachée à la pince.

Données techniques TCP

Modèle	Art.-No.	Capacité kg	Poids kg
TCP 1,5	N56000001	1500	12.2
TCP 3,0	N56000002	3000	19.5
TCP 5,5	N56000003	5500	26.7

Dimensions TCP

Modèle	TCP 1,5	TCP 3,0	TCP 5,5
A, mm	207	226	269
B, mm	488	517	575
C, mm	218	218	218
D, mm	90	100	120
E, mm	18	24	24
Ø F, mm	20	24	30
G, mm	180	180	180
Ø H, mm	50	63	89

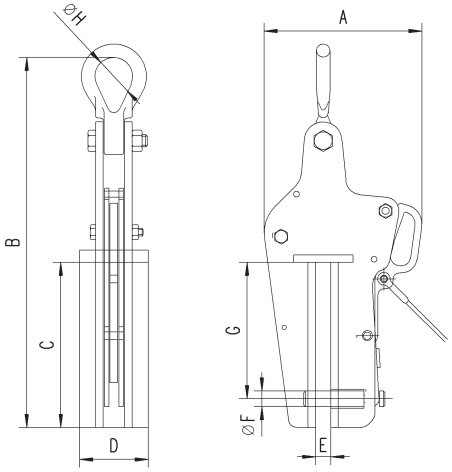

TPP
Pince pour palplanches

Capacité 3000 - 8000 kg

La pince TPP est similaire à la pince pour palplanches standard mais avec une profondeur de mâchoire plus grande.

Sa construction compacte combinée à une CMU élevée est idéale pour l'extraction des palplanches du sol. Un verrouillage de sécurité empêche l'ouverture involontaire de la pince.

Données techniques TPP

Modèle	Art.-No.	Capacité kg	Ouverture mm	Poids kg
TPP 3	N51502418	3000	0 - 16	16.0
TPP 8	N51502416	8000	0 - 30	27.8

Dimensions TPP

Modèle	TPP 3	TPP 8
A, mm	224	294
B, mm	325	445
Ø C, mm	20	30
D, mm	88	109
E, mm	147	194
F, mm	25	42
G, mm	123	146
H, mm	60	72
I, mm	20	25
J, mm	18	26

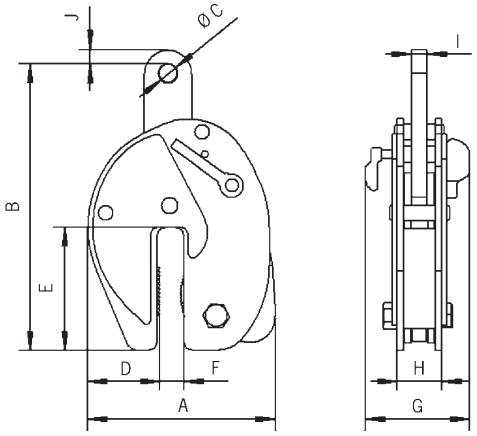

TRO
Crochet pour tubes

Capacité 2000 - 10000 kg

Les crochets TRO sont utilisées par paire pour transporter les tubes en toute sécurité.

Livrée avec la manille montée sur la pince.

Données techniques TRO pour angle entre les brins de 60° à 90°

Modèle	Art.-No.	Capacité[1] kg	Poids[1] kg
TRO 2/90	N53508004	2000	3.1
TRO 4/90	N53508005	4000	5.6
TRO 6/90	N53508006	6000	10.5
TRO 8/90	N53508007	8000	17.8
TRO 10/90	N53508008	10000	22.0

[1] Par paire

Dimensions TRO pour angle entre les brins de 60° à 90°

Modèle	TRO 2/90	TRO 4/90	TRO 6/90	TRO 8/90	TRO 10/90
t, mm	20	30	30	40	40
A, mm	0 - 40	0 - 50	0 - 60	0 - 70	0 - 80
B, mm	35	40	51	55	69
C, mm	40	48	62	67	80
D, mm	62	77	90	105	115
E, mm	62	77	90	105	115
F, mm	116	142	173	190	221
Ø G, mm	16.3	24.3	24.3	30.3	30.3
H, mm	47.6	72.2	72.2	95.3	95.3
Ø I , mm	12.7	19	19	25.4	25.4
J, mm	30.2	44.5	44.5	58.7	58.7

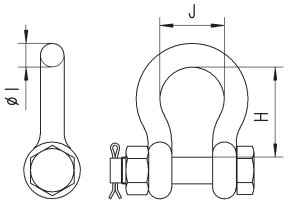

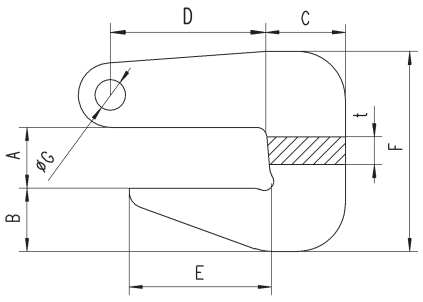

Gamme de palonniers

Les charges volumineuses et lourdes doivent être prises en plusieurs points pour assurer une bonne répartition du poids et éviter la déformation de la charge. La gamme complète TIPGRIP® propose un large choix de CMU, de dimensions, de réglages et de types de crochet pour accommoder la plupart des applications. Au-delà d'une conception de qualité, robuste et économique de notre gamme standard, nous pouvons également en concevoir sur mesure, pour des applications particulières.

Les options incluent: les crochets soudés latéralement pour élingues câbles ou sangles textiles, anneaux de levage pour les tubes, galets ou rouleaux en 2 ou plusieurs points, des croix pour transporter des objets cylindriques, des traverses en croix pour obtenir 4 points de suspension ou toute autre combinaison de palonniers TIGRIP apportant facilité et sécurité.

Les palonniers peuvent être utilisés pour des charges de forme et de conception très variées. Une conception sur mesure permettra d'appréhender une configuration spécifique. Les schémas suivants illustrent brièvement les différentes conceptions disponibles. Elle peuvent être combinés pour s'adapter au besoin.

Suspensions

Suspension à anneau

Suspension standard pour l'utilisation d'un crochet simple conforme à la norme DIN 15401

Avec un centre de gravité de charge défini, les sollicitations symétriques mais aussi asymétriques sont possibles.

Suspension par chaînes

Pour stabiliser les mouvements pendulaires.

Combinée avec notre gamme d'élingues chaîne, elle permet un grand nombre de possibilités.

Maille de tête pour crochet aussi bien simple que double.

Les raccourcisseurs permettent de régler le centre de gravité des charges asymétriques..

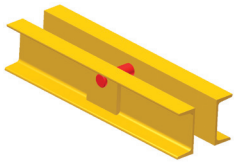

Suspension par axe transversant

Pour optimiser la hauteur perdue.

Version soudée en standard, possibilité d'avoir un axe amovible sur demande.

Double suspension à anneau pour l'utilisation avec deux crochets

Permet l'utilisation comme palonnier de transition sur deux crochets à fonctionnement synchronisé.

Chaque variante de suspension est également réalisable comme suspension double.

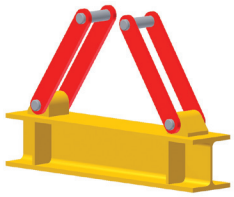

Suspension par étrier

Pour l'utilisation avec crochet double, conforme à la norme DIN 15402

Prises de charge

Crochet à oeil

avec linguet de sécurité

Pour l'utilisation avec tous types d'élingues et de points d'ancrage.

Crochet à émerillon

Permet d'orienter le crochet sur le point d'ancrage.

Variantes avec émerillon à palier (ne peut pas tourner en charge) et à billes (peut tourner en charge) possibles.

Crochets soudés, frontal (avec linguet de sécurité)

Pour réduire la hauteur perdue.

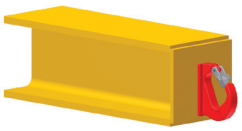

Crochets soudés, latéral (avec linguet de sécurité)

À utiliser avec deux élingues à un brin ou en enveloppant la charge.

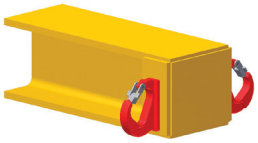

Oeillets de prise pour élingues à montage fixe

Les oeillets de prise permettent de combiner les palonniers avec n'importe quelle élingue de notre gamme.

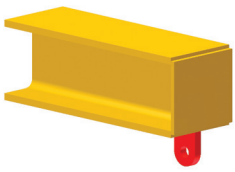

Crochet centré

Pour utiliser quand le palonnier n'est plus nécessaire.

Le crochet centré permet d'éviter de déposer et reprendre le palonnier.

Variantes sous forme de crochet à chape ou de crochet à émerillon possibles.

Palonniers fixes
PNF

Capacité 1000 - 10000 kg

Pour le transport de charges symétriques.

Caractéristiques

- Aucune soudure portante
- Conception et réalisation selon la norme NFE 52210 et selon les règles de la FEM groupe 5
- Peinture antirouille + finition polyuréthane RAL 1028 haute résistance
- Équipés de 2 crochets tournants articulés avec linguets de sécurité forgés
- OEillets anti-déchirement pour utilisation avec élingues synthétiques, câbles...
- Vitesse de levage maxi : 16 m/min

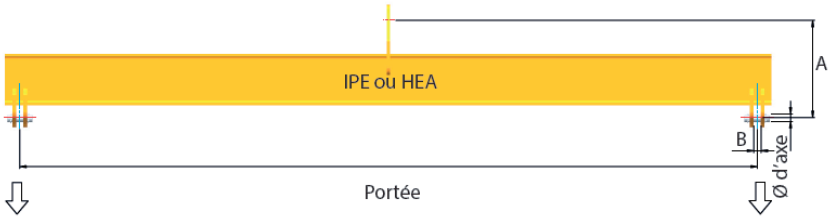

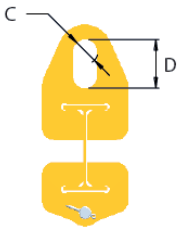

INFORMATION

Le palonnier peut être combiné avec les différents types de suspension. (voir pages 214-215)

Données techniques modèle PNF

Capacité kg	Portée m	Dimensions A mm	Dimensions B mm	Dimensions C mm	Dimensions D mm	Diamètre axe mm	Hauteur perdue mm	Poids kg
500	2	264	20	40	80	20	335	33
500	3	264	20	40	80	20	335	46
500	4	264	20	40	80	20	335	59
500	5	283	20	40	80	20	355	86
500	6	330	20	70	140	20	410	161
500	7	330	20	70	140	20	410	185
500	8	330	20	70	140	20	410	209
500	9	355	20	70	140	20	440	290
1000	2	264	20	40	80	20	335	33
1000	3	283	20	40	80	20	355	55
1000	4	307	20	40	80	20	280	83
1000	5	355	20	70	140	20	440	169
1000	6	355	20	70	140	20	440	200
1000	7	377	20	70	140	20	480	269
1000	8	377	20	70	140	20	480	305
1000	9	451	20	70	140	20	555	481
2000	2	307	20	40	80	20	380	47
2000	3	339	20	40	80	20	410	90
2000	4	377	20	70	140	20	480	180
2000	5	400	20	70	140	20	480	250
2000	6	451	20	70	140	20	555	350
2000	7	451	20	70	140	20	555	400
2000	8	469	20	70	140	20	570	535
2000	9	469	20	70	140	20	570	595
3200	2	339	25	40	80	25	410	75
3200	3	400	25	70	140	25	480	185
3200	4	451	25	70	140	25	555	270
3200	5	469	25	70	140	25	570	375
3200	6	469	25	70	140	25	570	435
3200	7	488	25	70	140	25	590	555
3200	8	507	25	70	140	25	610	695
3200	9	507	25	70	140	25	610	770
4000	2	377	30	70	140	30	480	135
4000	3	451	30	70	140	30	555	235
4000	4	469	30	70	140	30	570	330
4000	5	488	30	70	140	30	590	430
4000	6	507	30	70	140	30	610	560
4000	7	507	30	70	140	30	610	635
4000	8	525	30	70	140	30	630	810
4000	9	542	30	70	140	30	350	985
5000	2	400	40	70	140	35	480	165
5000	3	469	40	70	140	35	570	285
5000	4	488	40	70	140	35	590	380
5000	5	507	40	70	140	35	610	495
5000	6	525	40	70	140	35	630	650
5000	7	525	40	70	140	35	630	740
5000	8	542	40	70	140	35	650	905
5000	9	560	40	70	140	35	665	1070

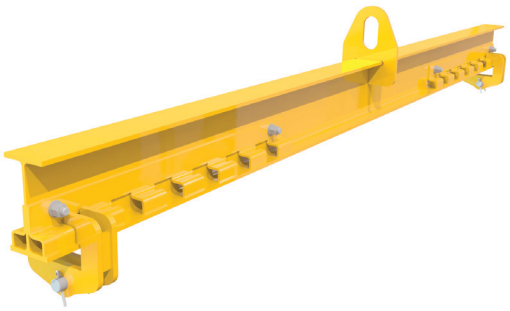

Palonniers réglables PNR

Capacité 1000 - 25000 kg

Pour le transport de charges symétriques et asymétriques.

Caractéristiques

- Les palonniers fixes sont équipés d'un anneau de levage et de deux points d'ancrage avec deux crochets tournants articulés avec linguets de sécurité forgés.
- Réglage sur 5 pas de 100 mmde chaque côté
- Conception sans soudure portante.
- Groupe FEM5.
- Protection peinture polyuréthane RAL 1028.

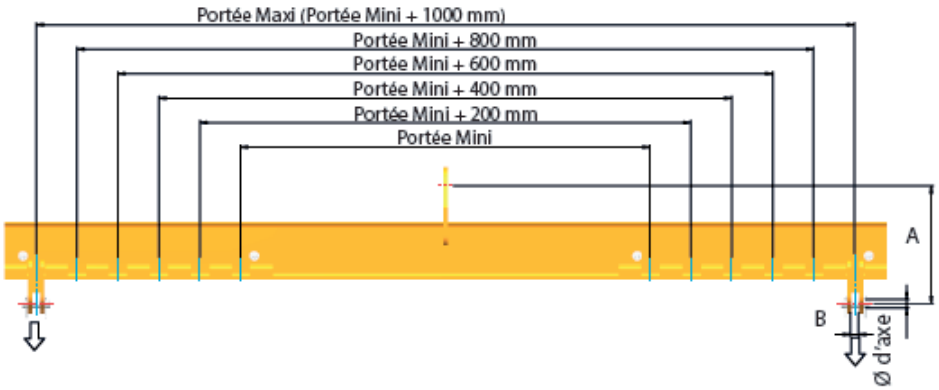

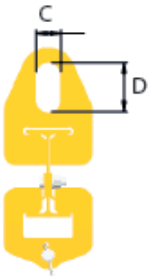

INFORMATION

Le palonnier peut être combiné avec les différents types de suspension. (voir pages 214-215)

Données techniques modèle PNR

Capacité kg	Portée m	LG mm	Dimensions A mm	Dimensions B mm	Dimensions C mm	Dimensions D mm	Diamètre axe mm	HP mm	Poids kg
500	2	2155	310	20	40	80	20	360	34
500	3	3155	310	20	40	80	20	360	51
500	4	4155	310	20	40	80	20	360	70
500	5	5155	330	20	40	80	20	380	95
500	6	6155	395	20	70	140	20	440	175
500	7	7155	395	20	70	140	20	440	200
500	8	8155	395	20	70	140	20	440	225
500	9	9155	420	20	70	140	20	470	300
1000	2	2155	310	20	40	80	20	360	40
1000	3	3155	330	20	40	80	20	380	65
1000	4	4155	350	20	40	80	20	405	95
1000	5	5155	420	20	70	140	20	470	185
1000	6	6155	420	20	70	140	20	470	215
1000	7	7155	455	20	70	140	20	520	285
1000	8	8155	455	20	70	140	20	520	320
1000	9	9155	520	20	70	140	20	600	500
2000	2	2150	350	20	40	80	20	405	60
2000	3	3150	385	20	40	80	20	435	100
2000	4	4150	455	20	70	140	20	520	185
2000	5	5150	470	20	70	140	20	545	255
2000	6	6150	525	20	70	140	20	600	355
2000	7	7150	525	20	70	140	20	600	405
2000	8	8150	545	20	70	140	20	615	540
2000	9	9150	545	20	70	140	20	615	600
3200	2	2140	385	25	40	80	25	435	80
3200	3	3140	475	25	70	140	25	545	190
3200	4	4140	525	25	70	140	25	600	275
3200	5	5140	545	25	70	140	25	615	380
3200	6	6140	545	25	70	140	25	615	440
3200	7	7140	575	25	70	140	25	645	560
3200	8	8140	595	25	70	140	25	660	700
3200	9	9140	595	25	70	140	25	660	775
4000	2	2130	455	30	70	140	30	520	140
4000	3	3130	525	30	70	140	30	600	240
4000	4	4130	545	30	70	140	30	615	335
4000	5	5130	575	30	70	140	30	645	435
4000	6	6130	595	30	70	140	30	660	565
4000	7	7130	595	30	70	140	30	660	640
4000	8	8130	615	30	70	140	30	680	815
4000	9	9130	625	30	70	140	30	700	990
5000	2	2145	475	40	70	140	35	545	170
5000	3	3145	545	40	70	140	35	615	290
5000	4	4145	575	40	70	140	35	645	385
5000	5	5145	595	40	70	140	35	660	500
5000	6	6145	615	40	70	140	35	680	655
5000	7	7145	615	40	70	140	35	680	745
5000	8	8145	625	40	70	140	35	700	910
5000	9	9145	645	40	70	140	35	715	1075

Palonnier en H fixe PHF

Capacité jusqu'à 10000 kg

Pour le transport de charges symétriques.

Caractéristiques

- Aucune soudure portante
- Conception et réalisation selon la norme NFE 52210 et selon les règles de la FEM groupe 5
- Peinture antirouille + finition polyuréthane RAL 1028 haute résistance
- Équipés de 4 crochets tournants articulés avec linguets de sécurité forgés
- OEillets anti-déchirement pour utilisation avec élingues synthétiques, câbles...
- Hauteur perdue réduite
- Vitesse de levage maxi : 16 m/min

INFO

Autres capacités, longueurs et largeurs sur demande.

Le palonnier peut être combiné avec les différents types de suspension. (voir pages 214-215)

Palonnier en H réglable PHR

Capacité jusqu'à 25000 kg

Pour le transport de charges symétriques et asymétriques.

Caractéristiques

- Aucune soudure portante
- Conception et réalisation selon la norme NFE 52210 et selon les règles de la FEM groupe 5
- Peinture antirouille + finition polyuréthane RAL 1028 haute résistance
- Équipés de 4 crochets tournants articulés avec linguets de sécurité forgés
- OEillets anti-déchirement pour utilisation avec élingues synthétiques, câbles...
- Hauteur perdue réduite
- Réglage des crochets sur les poutres secondaires
- Réglage des poutres secondaires sur la poutre principale
- Pas de réglage : 100 mm
- Vitesse de levage maxi : 16 m/min

INFO

Autres capacités, longueurs et largeurs sur demande.

Le palonnier peut être combiné avec les différents types de suspension. (voir pages 214-215)

Palonnier pour caisse-palette TTS

Capacité 1000 - 3000 kg

Palonnier spécialement conçu pour le levage et le transport de caisses-palettes.

Les caisses palettes métalliques suivant la norme DIN15155 sont habituellement transportées avec des chariots éléva-teurs. Mais grâce à leur grande résistance, elle peuvent aussi l'être via un palonnier et un pont roulant.

Grace à ce palonnier spécifique, les zones de réception et d'expédition ne dépendent plus seulement de la disponibilité des chariots élévateurs.

Le palonnier est munis de 2 crochets fixes, et de 2 crochets pivotants connectés entre eux. La manipulation peut se faire par une seule personne.

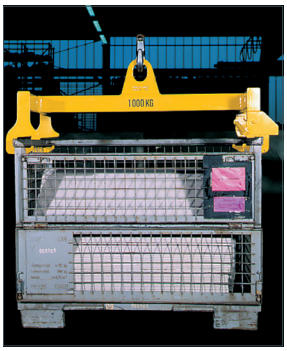

Données techniques modèle TTS

Modèle	Code EAN 4025092*	CMU kg	Poids kg
TTS 1,0/1240 - 810	*551595	1000	38
TTS 2,0/1240 - 810	*551236	2000	61
TTS 3,0/1240 - 810	*553742	3000	80

Dimensions model TTS

Modèle	TTS 1,0/1240 - 810	TTS 2,0/1240 - 810	TTS 3,0/1240 - 810
B, mm	600	600	600
C, mm	410	495	520
D, mm	195	215	215
E, mm	125	180	205
F, mm	100	150	170
G, mm	80	100	130
H, mm	28	30	40
I, mm	15	20	25
Z, mm	1175	1175	1175

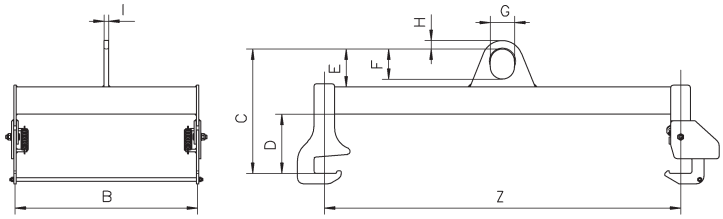

TTB
Palonnier pour Big-Bag

Capacité 1000 - 2000 kg

Ce palonnier en croix, offrant 4 points d'accrochage, est équipé de crochets frontaux soudés incluant un linguet de sécurité et permet de lever et transporter des Big-Bags.

Données techniques TTB

Modèle	Art.-No.	Capacité kg	Largeur utile Z mm	Poids kg
TTB 1,0/1090 - 1090	N53156300	1000	750 - 800	27
TTB 1,0/1320 - 1320	N53156301	1000	900 - 970	33
TTB 2,0/1090 - 1090	N53156302	2000	750 - 800	42
TTB 2,0/1320 - 1320	N53156303	2000	900 - 970	44

Dimensions TTB

Modèle	TTB 1,0/1090 - 1090	TTB 1,0/1320 - 1320	TTB 2,0/1090 - 1090	TTB 2,0/1320 - 1320
B, mm	210	210	240	240
C, mm	60	60	75	75
D, mm	110	110	135	135

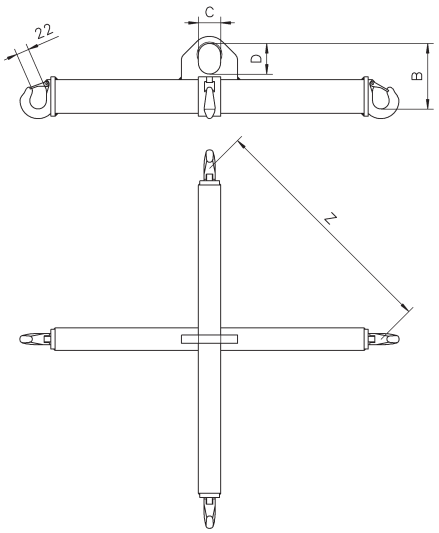

TTS-Z
Palonnier pour chariot élévateur

Capacité 2000 - 3150 kg

Le palonnier TTS-Z se positionne sur les fourches du charriot élévateur et est équipé d'un crochet central sur émerillon (ne tourne pas en charge). Le palonnier est sécurisé sur les fourches à l'aide 2 vis à serrage manuel.

Option

- Différentes tailles de fourches sur demande.

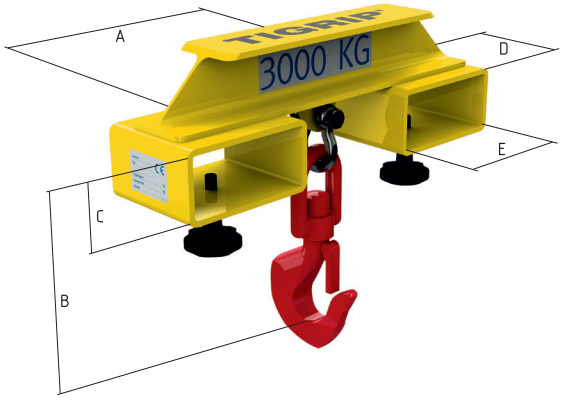

Données techniques TTS-Z

Modèle	Art.-No.	Capacité kg	Hauteur B mm	Dim. C mm	Dim. D mm	Dim. E mm	Poids kg
TTS 2,0/Z	N4300000170	2000	246	70	160	150	14.0
TTS 3,15/Z	N4300015315	3150	274	84	160	184	19.0

TZH
Crochet pour fourche

Capacité 1500 - 5000 kg

Pour fixer des appareils de levage sur l'une des fourches du chariot élévateur. Le crochet TZH est engagé sur la fourche et sécurisé à l'aide des 2 vis de serrage.
Le crochet muni d'un linguet de sécurité pivote et tourne pour garantir une levée en toute sécurité.

Données techniques TZH

Modèle	Art.-No.	Capacité kg	Poids kg
TZH 1,5/150	N55100001	1500	7.2
TZH 3,0/150	N55100002	3000	10.8
TZH 5,0/150	N55100004	5000	17.3

Dimensions TZH

Modèle	TZH 1,5/150	TZH 3,0/150	TZH 5,0/150
A, mm	100	100	100
B, mm	150	150	150
C min., mm	310	350	350
C max., mm	360	400	400
D, mm	260	270	295
E, mm	74	74	74
F, mm	120	120	120
G, mm	25	28	34

INFO

Respecter la CMU d'une seule fourche du chariot élévateur.

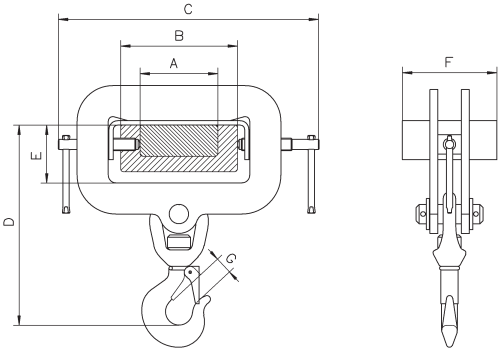

Modèle TZH, crochet à émerillon pivotant et tournant

INFO

Lors du transport de charges au-dessus de personnes (par exmeple sur des chantiers), des mesures de sécurité spécifiques doivent être prises.
La charge ne doit pas dépasser la longueur des fourches.

TKG vhs

Fourche pour palettes

Capacité 200 - 5000 kg

La TKG vhs inclut un réglage en largeur des fourches., un réglage en hauteur et un réglage d'équilibrage automatique. L'équilibrage automatique* pointe les fourches légèrement vers le haut lors du transport. Ceci permet d'exclure tout risque de glissement accidentel de la charge.

L'anneau de suspension est monté sur glissière et se déplace en fonction de la charge. L'équilibrage est engagé sous charge et est réalisé par un amortisseur à gaz.
La charge reste centrée afin de garantir une opération sécurisée.

***L'équilibrage automatique nécessite une charge d'au moins 20% de la CMU.**

Caractéristiques

- La fourche pour palette répond aux normes les plus récentes et à la directive CE.
- Coefficient de sécurité de 4.
- Sans entretien.
- Couleur très visible pour la sécurité.
- Pour le transport d'anneaux ou de bobines, les fourches sont simplement accolées.
- Réglage facile des fourches pour s'adapter aux dimensions de la palette.

Livrée avec une chaîne pour sécuriser la charge.

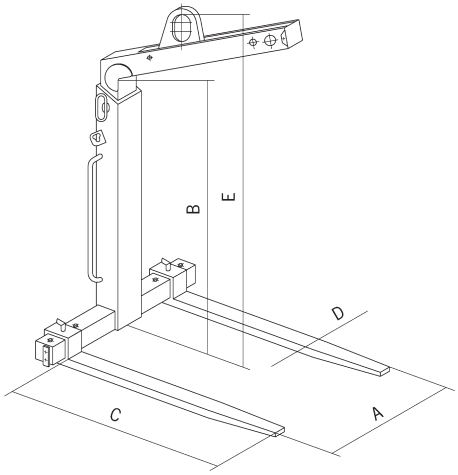

Données techniques TKG vhs

Modèle	Art.-No.	Capacité kg	Poids kg
TKG 1,0 vhs	N53407531	200 - 1000	128
TKG 1,5 vhs	N53407532	300 - 1500	158
TKG 2,0 vhs	N53407533	400 - 2000	203
TKG 3,0 vhs	N53407534	600 - 3000	260
TKG 5,0 vhs	N53407535	1000 - 5000	413

Dimensions TKG vhs

Modèle	TKG 1,0 vhs	TKG 1,5 vhs	TKG 2,0 vhs	TKG 3,0 vhs	TKG 5,0 vhs
Réglage des fourches A, mm	350 - 900	350 - 900	400 - 900	450 - 900	500 - 1000
Hauteur utile B, mm	1100 - 1600	1300 - 2000	1300 - 2000	1300 - 2000	1300 - 2000
Longueur des fourches C, mm	1000	1000	1000	1000	1000
Section des fourches D, mm	100 x 30	100 x 40	120 x 40	120 x 50	150 x 60
Hauteur totale E, mm	1420 - 1920	1650 - 2350	1655 - 2355	1720 - 2420	1710 - 2410

TKG vh
Fourche pour palettes

Capacité 1000 - 5000 kg

La TKG vh inclut un réglage en largeur des fourches et un réglage en hauteur. L'équilibrage est manuel et est réalisé par le déplacement de l'anneau de suspension dans des encoches.

Caractéristiques

- La fourche pour palette répond aux normes les plus récentes et à la directive CE.
- Coefficient de sécurité de 4.
- Sans entretien.
- Couleur très visible pour la sécurité.
- Pour le transport d'anneaux ou de bobines, les fourches sont simplement accolées.
- Réglage facile des fourches pour s'adapter aux dimensions de la palette.

Livrée avec une chaîne pour sécuriser la charge.

INFO

La charge ne doit pas dépasser la longueur des fourches.

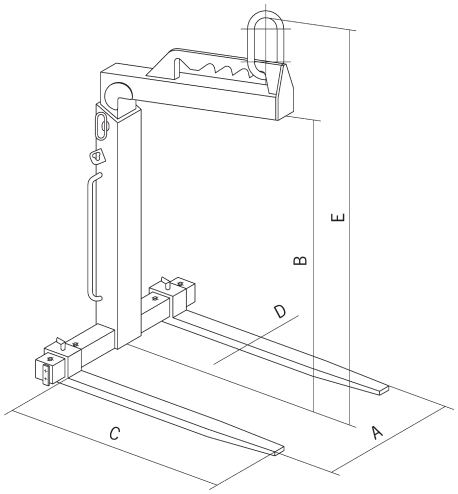

Données techniques TKG vh

Modèle	Art.-No.	Capacité kg	Poids kg
TKG 1,0 vh	N53407511	1000	128
TKG 1,5 vh	N53407512	1500	148
TKG 2,0 vh	N53407513	2000	193
TKG 3,0 vh	N53407514	3000	248
TKG 5,0 vh	N53407515	5000	388

Dimensions TKG vh

Modèle	TKG 1,0 vh	TKG 1,5 vh	TKG 2,0 vh	TKG 3,0 vh	TKG 5,0 vh
Réglage des fourches A, mm	350 - 900	350 - 900	400 - 900	450 - 900	500 - 1000
Hauteur utile B, mm	1100 - 1600	1300 - 2000	1300 - 2000	1300 - 2000	1300 - 2000
Longueur des fourches C, mm	1000	1000	1000	1000	1000
Section des fourches D, mm	100 x 30	100 x 40	120 x 40	120 x 50	150 x 60
Hauteur totale E, mm	1390 - 1890	1600 - 2300	1640 - 2340	1670 - 2370	1700 - 2400

-avec affichage numérique TKE

Caractéristiques

- Grande précision: ± 0,03 % sur la plage de pesée
- Faible poids
- Ecran lisible
- Facilité d'utilisation
- Modèle robuste
- Mémorisation de la valeur maximale
- Autonomie 40 h environ (sans radio commande)
- Remise à zéro automatique à l'allumage
- Affichage du poids maximum (total/net)
- Affichage des unités de mesure
- Unités de mesure: g, kg, t et lbs
- Mise en veille automatique pour prolonger les batteries

Option

- Crochet bas

Livré avec:

- Commande infrarouge
- 4 piles 1,5 V AA
- Malette de transport
- Certificat de tests
- Manilles haut et bas

Dynamomètre

Capacité 0 - 9.5 t

Les dynamomètres TKE et TKI sont des équipements compacts, mesurant le poids de la charge.

Grâce à leur design compact et leur boitier robuste en acier, ces dynamomètres sont adaptés à une large gamme d'applications. Equipés d'un écran à cristaux liquides (LCD), ils peuvent être tarés pour afficher soit le poids total ou le poids net.

Les 2 modèles (TKE et TKI) incluent une commande infrarouge avec un rayon d'action de 8 m.

-avec affichage numérique et commande radio TKI

Le dynamomètre peut être contrôlé par commande radio. Les valeurs affichées sur la commande peuvent être transférées sur un PC. Plusieurs fonctions sont disponibles comme: le comptage des levées ou le poids maximum (total/net).

Caractéristiques

- Le TKI à les même caractéristiques que le modèle TKE, plus:
- Commande et transfert de données par radio.
- Interface USB.
- Mémorisation des totaux.

Options

- Logiciel pour le traitement des données.
- Câble PC.
- Crochet bas

Livré avec:

- Commande infrarouge
- Commande et transfert de données par radio
- 8 piles 1,5 V AA
- Malette de transport
- Certificat de tests
- Manilles haut et bas

Données techniques modèle TKE et modèle TKI

Modèle	TKE 1,5 TKI 1,5			TKE 3,0		
Code EAN modèle TKE 4053981**	**801995			-		
Code EAN modèle TKI 4053981**	**841540			-		
Plage de mesure t	0 - 1.5			0 - 3.0		
Charge de rupture, t	≥4.5			≥9.0		
Poids avec manilles, kg	8			10		
Graduation numérotée, en kg (pas)	jusqu'à 300 0.1	jusqu'à 600 0.2	jusqu'à 1500 0.5	jusqu'à 600 0.2	jusqu'à 1500 0.5	jusqu'à 3000 1.0
Autonomie, h[1]	40					
Température d'utilisation	-10 °C jusqu'à +40 °C					
Température de stockage	-10 °C jusqu'à +40 °C					
Indice de protection	IP40					
Affichage (LCD 25 mm haut)	5½ digits					
Plage de tarage	100% de la capacité nominale					
Alarme de surcharge	Le dynamomètre s'arrête lorsque la capacité est dépassée					

[1] avec 4 piles x 1,5 V AA (sans transmission radio)

Modèle	TKE 6,0 TKI 6,0			TKE 9,5 TKI 9,5		
Code EAN modèle TKE 4053981**	**802008			**802015		
Code EAN modèle TKI 4053981**	**856179			**841557		
Plage de mesure t	0 - 6.0			0 - 9.5		
Charge de rupture, t	≥24.0			≥38.0		
Poids avec manilles, kg	11			15		
Graduation numérotée, en kg (pas)	jusqu'à 1500 0.5	jusqu'à3000 1.0	jusqu'à 6000 2.0	jusqu'à 3000 1.0	jusqu'à 6000 2.0	jusqu'à 9500 5.0
Autonomie, h[1]	40					
Température d'utilisation	-10 °C jusqu'à +40 °C					
Température de stockage	-10 °C jusqu'à +40 °C					
Indice de protection	IP40					
Affichage (LCD 25 mm haut)	5½ digits					
Plage de tarage	100% de la capacité nominale					
Alarme de surcharge	Le dynamomètre s'arrête lorsque la capacité est dépassée					

[1] avec 4 piles x 1,5 V AA (sans transmission radio)

Dimensions modèle TKE et modèle TKI

Modèle	TKE 1,5 TKI 1,5	TKE 3,0/TKE 6,0 TKI 6,0	TKE 9,5 TKI 9,5
A, mm	203	246	246
B, mm	180	180	180
C, mm	80	80	80
D, mm	27	37	46
E, mm	43	58	74
F, mm	136	136	142
G, mm	104	104	104
H, mm	302	379	430
I, mm	163	186	180

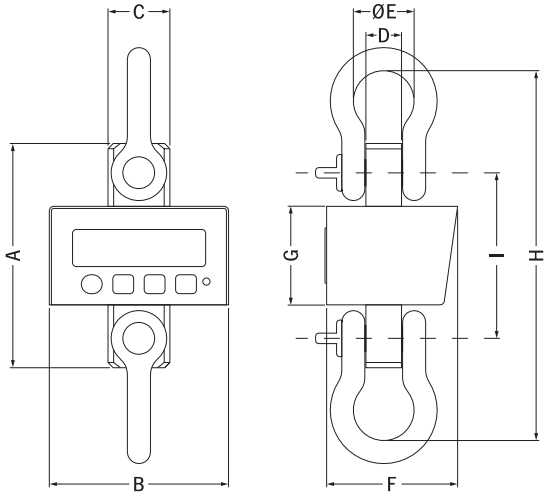

Dynamomètre

Capacité 2,5 - 100 t

Les dynamomètres TZL et TZR sont des équipements de mesure mécanique avec un affichage électronique intégré. Grâce à leur polyvalence, ils sont des indicateurs de charge universels. Qu'ils soient utilisés pour indiquer la charge ou mesurer une force, c'est un choix économique pour de nombreuses applications. Ils peuvent être utilisés avec des manilles et des crochets.

Les TZL et TZR sont équipés d'un écran à cristaux liquides (LCD), ils permettent d'enregistrer une tare, le poids total et le poids net. Ils indiquent une surcharge si la charge est à 110% de leur capacité ainsi que le niveau de batterie.

- avec affichage numérique TZL

Caractéristiques

- Grande précision
- Faible poids
- Ecran lisible
- Facilité d'utilisation
- Modèle robuste
- Mémorisation de la valeur maximale
- Autonomie 200 h environ
- Remise à zéro automatique à l'allumage
- Accepte les batteries rechargeables (chargeur de batterie indépendant*)
- Affichage du poids maximum (total/net)
- Affichage des unités de mesure
- Unités de mesure: kg, t et lbs,to, kN
- Mise en veille automatique pour prolonger les batteries
- Changement de batterie facilité
- Témoin de batterie faible
- Alarme de surcharge

Livré avec:

- 4 piles x 1,5 V AA
- Sacoche de rangement
- Certificat de tests
- Sans manille et crochet

* non fourni

- avec affichage numérique et radio commande TZR

Le dynamomètre peut être contrôlé par commande radio. Les valeurs affichées sur la commande peuvent être transférées sur un PC. Le système peut être couplé avec un écran facile à lire. Plusieurs fonctions de totalisation sont disponibles.

Caractéristiques

- Le TZR à les même caractéristiques que le modèle TZL, plus:
- Commande et transfert de données par radio.
- Interface USB.
- Mémorisation des totaux.

Option

- Affichage additionnel

Livré avec:

- Dynamomètre
- Commande avec affichage
- 7 piles 1,5 V AA
- Sacoche de rangement
- Certificat de tests
- Sans manille et crochet
- Câble PC
- Logiciel

Données techniques modèle TZL et modèle TZR

Modèle	TZL 2,5 TZR 2,5	TZL 5,0 TZR 5,0	TZL 10,0 TZR 10,0	TZL 20,0 TZR 20,0	– TZR 35,0	– TZR 50,0	– TZR 100,0
Code EAN modèle TZL 4025092*	*262224	*262231	*256995	*262347	–	–	–
Code EAN modèle TZL manille 4025092*	*453653	*453660	*453714	*453714	–	–	–
Code EAN modèle TZL crochet 4025092*	*557665	*557689	*551311	*551007	–	–	–
Code EAN modèle TZR 4025092*	*266222	*272964	*257008	*272971	*455176	*455183	*455206
Code EAN modèle TZR manille 4025092*	*453653	*453660	*453714	*453714	*453738	*453745	*456746
code EAN modèle TZR crochet 4025092*	*557665	*557689	*551311	*551007	*552226	*555050	*558785
Plage de mesure, t	0 - 2.5	0 - 5.0	0 - 10.0	0 - 20.0	0 - 35.0	0 - 50.0	0 - 100.0
Charge nominale, t	2.5	5.0	10.0	20.0	35.0	50.0	100.0
Charge limite, t	2.75	5.5	11	22	38.5	55	110
Charge rupture, t	≥10	≥20	≥40	≥80	≥140	≥200	≥400
Poids sans accessoires, kg	1.7	2.1	3.9	6.8	9.4	14.4	39.3
Précision de la mesure	0.2%	0.2%	0.2%	0.2%	0.2%	0.2%	0.2%
Pas de résolution, kg (partition)	1	1	10	10	10	10	50
autonomie, h[1]							
Température d'utilisation							
Température de stockage							
Indice de protection							
Affichage (LCD 20,5 mm haut)							
Plage de tarage							
Alarme de surcharge							

[1] avec 4x1.5V AA batteries

Dimensions modèle TZL et modèle TZR

Modèle	TZL 2,5	TZL 5,0	TZL 10,0 TZR 10,0	TZL 20,0 TZR 20,0	– TZR 35,0	– TZR 50,0	– TZR 100,0
A, mm	233	250	325	378	405	450	640
B, mm	118	118	118	141	156	180	260
C, mm	22	27	48	55	66	76	100
D, mm	173	180	213	233	245	264	380
E, mm	19	21.5	22	32	47	55	80
F, mm	–	–	–	–	–	–	–
G, mm	25	30.5	47	57	67	77	99
H, mm	42.2	45.1	64.4	74.2	84.2	94.2	113
J, mm	604	610	690	780	1000	1170	–
K, mm	34	50	105	92	130	140	300
L, mm	38	44	95	95	114	132	238
M, mm	16	19	35	35	44	51	89
N, mm	25	32	50	70	110	115	–
O, mm	23	37	63	80	123	132	–
P, mm	17	28	44	57	90	97	–
Q, mm	309	315	535	562	665	730	1240
R, mm	–	–	–	–	–	–	–

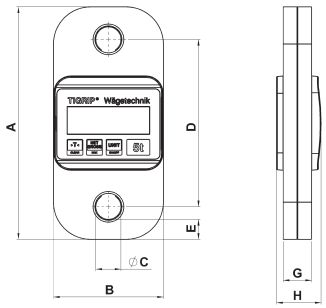

Dynamomètre modèle TZL/TZR de 2.5 à 100.0t

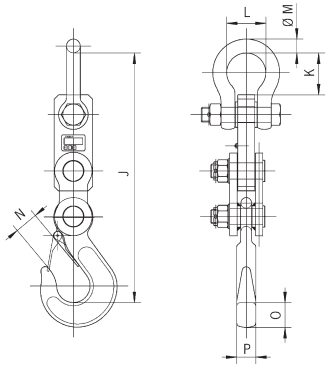

Dynamomètre modèle TZL/TZR avec crochet

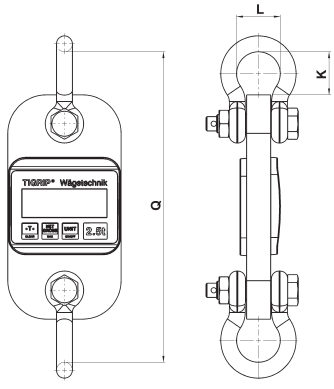

Dynamomètre modèle TZL/TZR avec manilles

YFS
Rétracteur

Capacité 0.5 - 10.0 kg

YFS-A
Rétracteur avec blocage de sécurité

Capacité 2 - 10.0 kg

Le YFS-A et YFS sont conçus pour se rétracter quand il n'y a aucune force. Une force doit être appliquée en continu pour maintenir la charge en position.

La force de rétraction augmente au fur à mesure que le ressort de rappel est comprimé. Lorsque on lâche la charge, elle remonte à la position la plus haute.

Caractéristiques

- Corps en tôle d'acier peinte.
- Blocage automatique du tambour d'enroulement selon la norme DIN 15112.
- Fixation additionnelle pour fixer une autre chaîne de sécurité selon la norme DIN 15112.
- Guide câble en nylon pour réduire l'usure du câble et du corps.
- Certificat CE
- Arrêt de câble réglable pour limiter la hauteur de rétraction.
- Pour les modèles YFS-A, système de sécurité débrayable pour limiter les mouvements de la charge.

Applications

Outils pneumatiques, outils d'assemblage, pistolets à peinture, riveteuses, visseuses, ponceuses, polisseuses etc.

Réglage de la tension du ressort
Modèle YFS-01/02
avec molette et extrémité du ressort

Réglage de la tension du ressort
Modèle YFS-03/04/05
avec axe central et extrémité du ressort

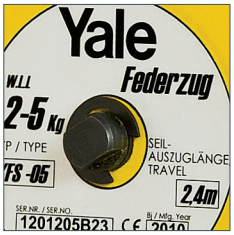

Données techniques YFS et YFS-A

Modèle	Art.-No.	Capacité min. kg	Capacité max. kg	Longueur câble m	Poids kg
YFS-01	N08300047	0.5	1.5	1.6	0.35
YFS-02	N08300048	1.5	3.0	1.5	0.35
YFS-03	N08300049	2.0	5.0	2.4	3.9
YFS-04	N08300050	4.0	6.0	2.4	4.5
YFS-05	N08300051	6.0	10.0	2.4	4.5
YFS-03-A	N08300052	2.0	5.0	2.4	3.9
YFS-04-A	N08300053	4.0	6.0	2.4	4.5
YFS-05-A	N08300054	6.0	10.0	2.4	4.5

Dimensions YFS et YFS-A

Modèle	YFS-01	YFS-02	YFS-03	YFS-04	YFS-05	YFS-03-A	YFS-04-A	YFS-05-A
A, mm	231	231	423	423	423	423	423	423
B, mm	224	224	214	214	214	214	214	214
C, mm	97	97	191	191	191	191	191	191
Ø D, mm	12	12	19	19	19	19	19	19
E, mm	48	48	79	79	79	91	91	91
F, mm	25	25	43	43	43	55	55	55
G, mm	–	–	71	71	71	71	71	71
H, mm	39	39	80	80	80	80	80	80

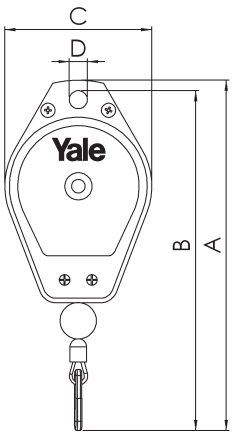

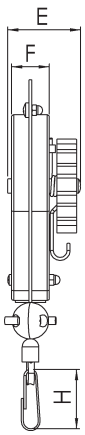

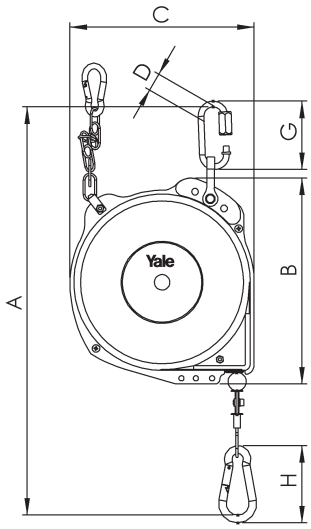

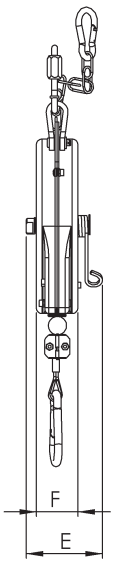

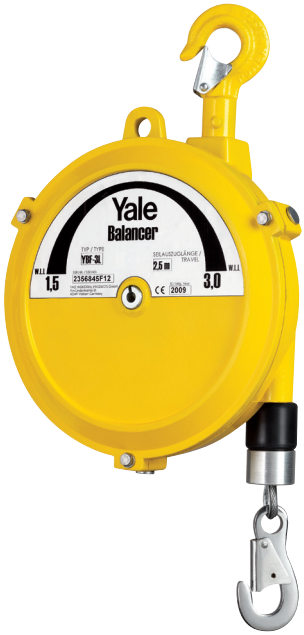

INFO

Capacités jusqu'à 300 kg sur demande.

YBF
Equilibreurs

Capacité 0.5 - 200 kg

YBF-L
Equilibreurs avec grande longueur de câble

Capacité 1.5 - 130 kg

L'équilibreur permet à l'opérateur de s'affranchir du poids de l'outil. Le tambour d'enroulement conique permet de compenser le poids quelle que soit la position. Des charges jusqu'à 200 kg peuvent être déplacées verticalement sans effort.

Caractéristiques

- Les équilibreurs sont conformes à la norme DIN 15112.
- Le corps est en fonte d'aluminium haute résistance pour une très bonne résistance aux chocs.
- Verrouillage manuel du tambour pour changer le câble ou fixer un autre outil.
- Le mécanisme d'enroulement du câble garantit une compensation égale sur toute la hauteur de travail.
- Changement du câble facile. Des encoches sur le corps de l'équilibreur sont prévues pour démonter ou remonter le câble.
- Le mécanisme d'enroulement et monté sur une unité indépendante permettant de le démonter ou remonter facilement et sans se blesser.
- Guide câble en nylon pour réduire l'usure du câble et du corps. La durée de vie de l'équilibreur est ainsi améliorée. Le guide câble peut être démonté sans enlever le câble.
- L'indicateur de charge est visuel pour facilement reconnaitre son réglage.
- Oeillets de fixation additionnels inclus, pour mise en place d'une seconde chaîne de sécurité, supprimant ainsi le risque de chute de la charge ou de l'équilibreur

Applications

Torche de soudage, riveteuses, équipement pour abattoirs, visseuses etc.

Indicateur de charge
pour les modèles
YBF-09 à YBF-70
YBF-22L à YBF-70L
YBA-15 à YBA-70
YBA-22L à YBA-70L

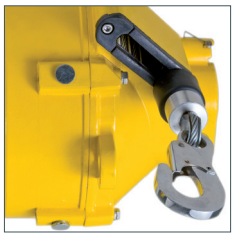

Guide câble pour les modèles
YBF-09 à YBF-200
YBF-09L à YBF-130L
YBA-15 à YBA-70

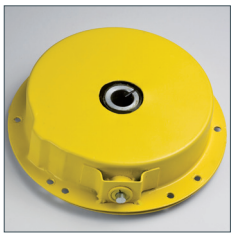

Mécanisme d'enroulement indépendant.
Tous les modèles à partir d'une capacité de 5 kg

YBA
Equilibreur avec sécurité en cas de rupture du câble

Capacité 9 - 70 kg

YBA-L
Equilibreur avec sécurité en cas de rupture du câble et grande longueur de câble
YBA-L

Capacité 9 - 70 kg

Les équilibreurs YBA ont les mêmes caractéristiques techniques que le modèle YBF, mais avec une sécurité supplémentaire en cas de rupture du câble. Cette sécurité verrouille automatiquement le câble dans le cas d'une perte de la charge, rupture du crochet bas ou du câble.

Les blessures dues à la rupture brutale du câble sont ainsi évitées.

Ce modèle est destiné à des zones avec des contraintes sécuritaires plus importantes ou lorsque les conditions d'utilisation font qu'une rupture de câble doit être envisagée: soudure, copeaux incandescents etc.

Le modèle YBA est disponible avec une longueur de câble standard ou rallongée.

Anneau de suspension

Selon la DIN 15112 l'équilibreur doit être équipé d'une second attache pour une deuxième chaîne de sécurité.

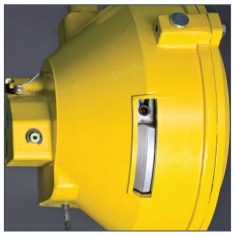

Changement de câble facile

sans démonter le corps.
Modèle YBF-09 à YBF-100
Modèle YBA-15 à YBA-70

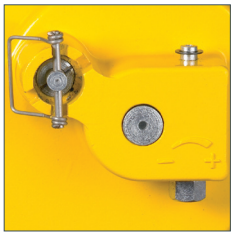

Blocage manuel du tambour

pour changer facilement le câble
Tous les modèles à partir d'une capacité de 5 kg.

Données techniques YBF et YBF-L

Modèle	Anneau de suspension haut (O) and bas (U)	Réglage tension ressort V=vertical H=horizontal	Tambour câble conique	Blocage manuel du tambour	Indicateur réglage charge	Indicateur de charge	Mécanisme enroulement séparé	Corps enveloppant	Guide câble nylon	Changement câble sans démontage
YBF-01	O	H	•	–	–	–	–	•	–	–
YBF-02	O	H	•	–	–	–	–	•	–	–
YBF-03	O	H	•	–	–	–	–	•	–	–
YBF-05	O	H	•	–	–	–	–	•	–	–
YBF-09	O	H	•	•	•	•	•	•	•	•
YBF-15	O	H	•	•	•	•	•	•	•	•
YBF-22	O + U	V	•	•	•	•	•	•	•	•
YBF-30	O + U	V	•	•	•	•	•	•	•	•
YBF-40	O + U	V	•	•	•	•	•	•	•	•
YBF-50	O + U	V	•	•	•	•	•	•	•	•
YBF-60	O + U	V	•	•	•	•	•	•	•	•
YBF-70	O + U	V	•	•	•	•	•	•	•	•
YBF-85	O + U	V	•	•	•	–	•	•	•	•
YBF-100	O + U	V	•	•	•	–	•	•	•	•
YBF-120	O	H	•	•	•	–	•	•	•	–
YBF-140	O	H	•	•	•	–	•	•	•	–
YBF-170	O	H	•	•	•	–	•	•	•	–
YBF-200	O	H	•	•	•	–	•	•	•	–
YBF-03L	O	H	•	–	•	–	–	•	–	–
YBF-05L	O	H	•	–	•	–	–	•	–	–
YBF-09L	O	V	•	•	•	–	•	•	•	–
YBF-15L	O	V	•	•	•	–	•	•	•	–
YBF-22L	O	V	•	•	•	•	•	•	•	–
YBF-30L	O	V	•	•	•	•	•	•	•	–
YBF-40L	O + U	V	•	•	•	•	•	•	•	–
YBF-50L	O + U	V	•	•	•	•	•	•	•	–
YBF-60L	O + U	V	•	•	•	•	•	•	•	–
YBF-70L	O + U	V	•	•	•	•	•	•	•	–
YBF-85L	O + U	V	•	•	•	–	•	•	•	–
YBF-100L	O	H	•	•	•	–	•	•	•	–
YBF-120L	O	H	•	•	•	–	•	•	•	–
YBF-130L	O	H	•	•	•	–	•	•	•	–

Données techniques YBA et YBA-L

Modèle	Anneau de suspension haut (O) and bas (U)	Réglage tension ressort V=vertical H=horizontal	Tambour câble conique	Blocage manuel du tambour	Indicateur réglage charge	Indicateur de charge	Mécanisme enroulement séparé	Corps enveloppant	Guide câble nylon	Changement câble sans démontage
YBA-15	O	V	•	•	•	•	•	•	•	•
YBA-22	O + U	V	•	•	•	•	•	•	•	•
YBA-30	O + U	V	•	•	•	•	•	•	•	•
YBA-40	O + U	V	•	•	•	•	•	•	•	•
YBA-50	O + U	V	•	•	•	•	•	•	•	•
YBA-60	O + U	V	•	•	•	•	•	•	•	•
YBA-70	O + U	V	•	•	•	•	•	•	•	•
YBA-15L	O + U	V	•	•	•	–	•	•	•	–
YBA-22L	O + U	V	•	•	•	•	•	•	•	–
YBA-30L	O + U	V	•	•	•	•	•	•	•	–
YBA-40L	O + U	V	•	•	•	•	•	•	•	–
YBA-50L	O + U	V	•	•	•	•	•	•	•	–
YBA-60L	O + U	V	•	•	•	•	•	•	•	–
YBA-70L	O + U	V	•	•	•	•	•	•	•	–

Données techniques YBF et YBF-L

Modèle	Art.-No.	Capacité min. kg	Capacité max. kg	Longueur de câble m	Poids avec câble kg
YBF-01	N08300001	0.5	1.5	1.0	1.0
YBF-02	N08300002	1	2	1.0	1.0
YBF-03	N08300003	1.5	3	1.3	1.8
YBF-05	N08300004	3	5	1.3	1.9
YBF-09	N08300007	4.5	9	1.3	4.0
YBF-15	N08300008	9	15	1.3	4.0
YBF-22	N08300009	15	22	1.5	8.0
YBF-30	N08300010	22	30	1.5	8.0
YBF-40	N08300011	30	40	1.5	10.5
YBF-50	N08300012	40	50	1.5	10.5
YBF-60	N08300013	50	60	1.5	11.0
YBF-70	N08300014	60	70	1.5	11.5
YBF-85	N08300015	70	85	1.5	12.0
YBF-100	N08300016	85	100	1.5	12.5
YBF-120	N08300017	100	120	1.5	28.0
YBF-140	N08300018	120	140	1.5	29.0
YBF-170	N08300019	140	170	1.5	35.0
YBF-200	N08300020	170	200	1.5	36.0
YBF-03L	N08300005	1.5	3	2.5	3.9
YBF-05L	N08300006	3	5	2.5	4.0
YBF-09L	N08300021	4.5	9	2.3	7.0
YBF-15L	N08300022	9	15	2.3	7.5
YBF-22L	N08300023	15	22	2.3	8.5
YBF-30L	N08300024	22	30	2.3	8.5
YBF-40L	N08300025	30	40	2.3	11.0
YBF-50L	N08300026	40	50	2.3	11.0
YBF-60L	N08300027	50	60	2.3	11.5
YBF-70L	N08300028	60	70	2.3	12.0
YBF-85L	N08300029	70	85	2.5	26.5
YBF-100L	N08300030	85	100	2.5	27.0
YBF-120L	N08300031	100	120	2.5	34.0
YBF-130L	N08300032	120	130	2.5	35.0

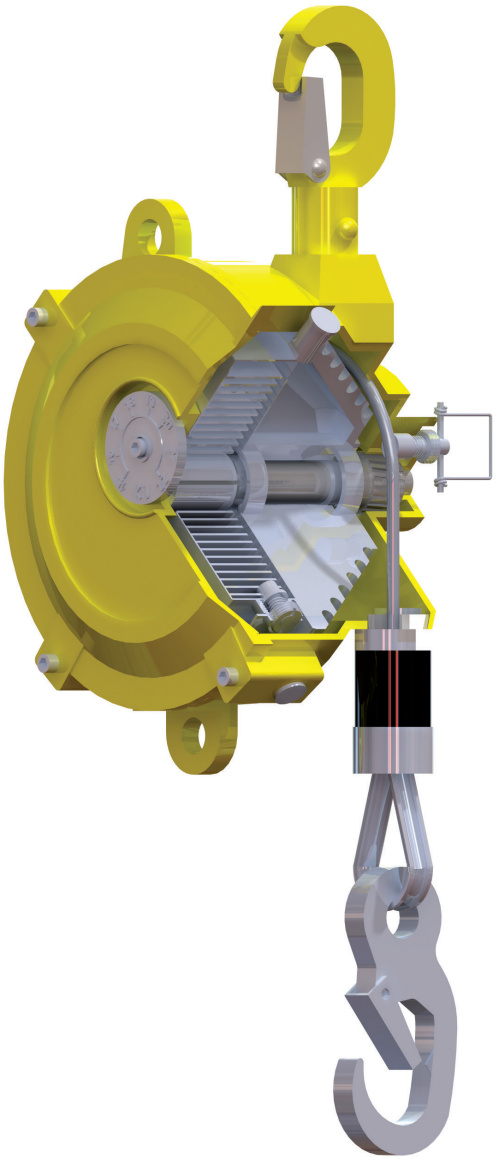

Données techniques YBA et YBA-L

Modèle	Code EAN 4025092*	Capacité min. kg	Capacité max. kg	Longueur de câble m	Poids avec câble kg
YBA-15	N08300033	9	15	1.3	5.5
YBA-22	N08300034	15	22	1.5	8.5
YBA-30	N08300035	22	30	1.5	9.0
YBA-40	N08300036	30	40	1.5	11.5
YBA-50	N08300037	40	50	1.5	12.0
YBA-60	N08300038	50	60	1.5	13.0
YBA-70	N08300039	60	70	1.5	13.5
YBA-15L	N08300040	9	15	2.3	8.5
YBA-22L	N08300041	15	22	2.3	9.0
YBA-30L	N08300042	22	30	2.3	9.5
YBA-40L	N08300043	30	40	2.3	12.0
YBA-50L	N08300044	40	50	2.3	12.5
YBA-60L	N08300045	50	60	2.3	13.5
YBA-70L	N08300046	60	70	2.3	14.0

Dimensions équilibreurs type I, type II & type III

Modèle	Type I		Type II			Type III					
	YBF-01 YBF-02	YBF-03 YBF-05	YBF-09 YBF-15	YBF-03L YBF-05L	YBA-15	YBF-22 YBF-30	YBF-40 YBF-50	YBF-60 YBF-70 YBF-85 YBF-100	YBF-09L YBF-15L YBF-22L YBF-30L	YBF-40L YBF-50L	YBF-60L YBF-70L
A min., mm	315	290	340	375	340	445	440	440	445	440	440
A max., mm	1315	1590	1640	2875	1640	1945	1940	1940	2745	2740	2740
B, mm	132	148	174	197	174	218	220	220	218	220	220
C, mm	72	89	109	114	109	130	130	130	130	130	130
D, mm	68	78	95	105	95	111	111	111	111	111	111
E, mm	120	120	152	175	152	194	194	194	194	194	194
F, mm	22	25	15	23	15	35	35	35	35	35	35
G, mm	26	33	38	30	38	47	47	47	47	47	47
H, mm	10	10	12	12	12	15	17	17	15	17	17
I, mm	14	14	24	14	24	30	30	30	30	30	30
J, mm	9	9	14	14	14	18	18	18	18	18	18
K, mm	10	8	15	14	15	18	18	18	18	18	18
L, mm	17	14	18	17	18	24	24	24	24	24	24
M min., mm	45	45	39	65	39	46	46	46	46	46	46
M max., mm	65	75	68	105	68	83	83	83	83	83	83
N, mm	9	9	14	14	14	16	16	16	16	16	16
O, mm	6	6	9	8	9	12	14	14	12	14	14
P, mm	11	12	24	30	24	35	75	86	35	75	86
Q, mm	5	9	25	9	25	30	33	33	30	33	33
R, mm	30	32	72	45	94	80	105	116	80	105	116
S min., mm	20	35	65	55	87	72	97	97	72	97	97
S max., mm	38	50	99	85	121	112	137	137	112	137	137
T, mm	49	69	136	110	148	158	188	199	158	188	199
U, mm	–	–	–	–	–	130	130	130	130	130	130

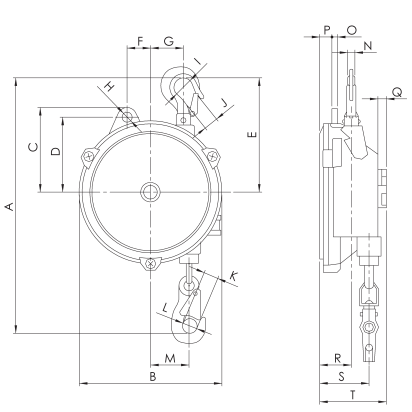

Type I

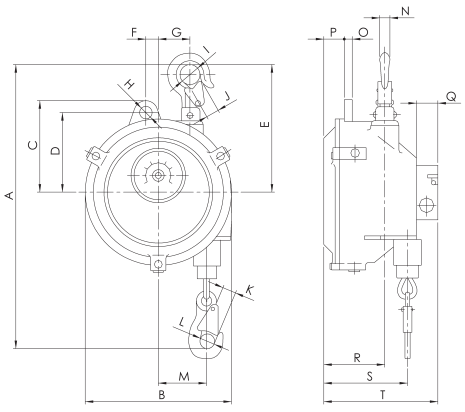

Type II

Dimensions équilibreurs type IV et type V

Modèle	Type IV				Type V					
	YBF-120 YBF-140	YBF-170 YBF-200	YBF-85L YBF-100L	YBF-120L YBF-130L	YBA-22 YBA-30	YBA-40 YBA-50	YBA-60 YBA-70	YBA-15L YBA-22L YBA-30L	YBA-40L YBA-50L	YBA-60L YBA-70L
A min., mm	550	550	550	550	445	440	440	445	440	440
A max., mm	2050	2050	3050	3050	1945	1940	1940	2745	2740	2740
B, mm	247	247	247	247	218	220	220	218	220	220
C, mm	156	156	156	156	130	130	130	130	130	130
D, mm	128	128	128	128	111	111	111	111	111	111
E, mm	265	265	265	265	194	194	194	194	194	194
F, mm	40	40	40	40	35	35	35	35	35	35
G, mm	65	65	65	65	47	47	47	47	47	47
H, mm	17	17	17	17	15	17	17	15	17	17
I, mm	26	26	26	26	30	30	30	30	30	30
J, mm	15	15	15	15	18	18	18	18	18	18
K, mm	24	24	24	24	18	18	18	18	18	18
L, mm	27	27	27	27	24	24	24	24	24	24
M min., mm	54	54	54	54	46	46	46	46	46	46
M max., mm	95	95	95	95	83	83	83	83	83	83
N, mm	18	18	18	18	16	16	16	16	16	16
O, mm	16	16	16	16	12	14	14	12	14	14
P, mm	142	185	142	185	55	95	105	55	95	105
Q, mm	37	37	37	37	30	33	33	30	33	33
R, mm	155	193	155	193	115	140	140	115	140	140
S min., mm	175	215	175	215	107	132	132	107	132	132
S max., mm	205	248	205	248	147	172	172	147	172	172
T, mm	268	268	268	310	180	208	218	180	208	218
U, mm	156	156	156	156	130	130	130	130	130	130

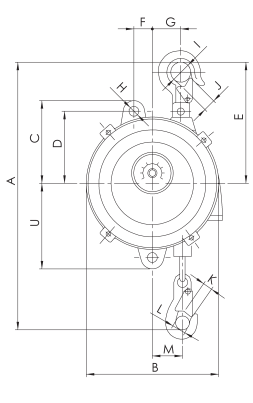

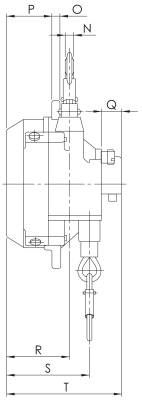

Type III
Type V

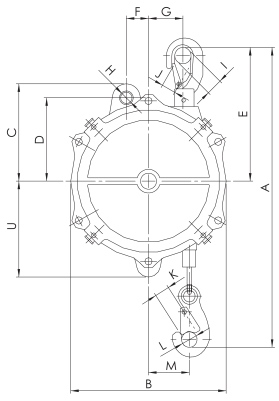

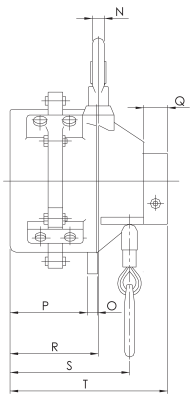

Type IV

INFO

Les palans et chariots Yale ne sont pas destinés au levage de personnes et ne doivent pas être utilisés dans cet objectif.

Élingue chaîne

Les élingues chaîne et accessoires CM sont fournies avec une plaque d'identification comportant un numéro contrôle unique, le certificat de confirmité et les consignes d'utilisation, et ceci pour chaque élingue.

Chaque plaque permet à l'utilisateur d'identifier la conformité avec la directive machine, le numéro de série avec mois et année de fabrication, le nombre de brins, le diamètre de la chaîne, ainsiq que le nombre de brins.

INFORMATION

Veuillez vous référer à nos consignes d'utilisation au début de chaque chapitre.

Table des matières

	Page
Élingues chaîne	243 - 251
Manilles	252 - 253

ELINGUES CHAINE

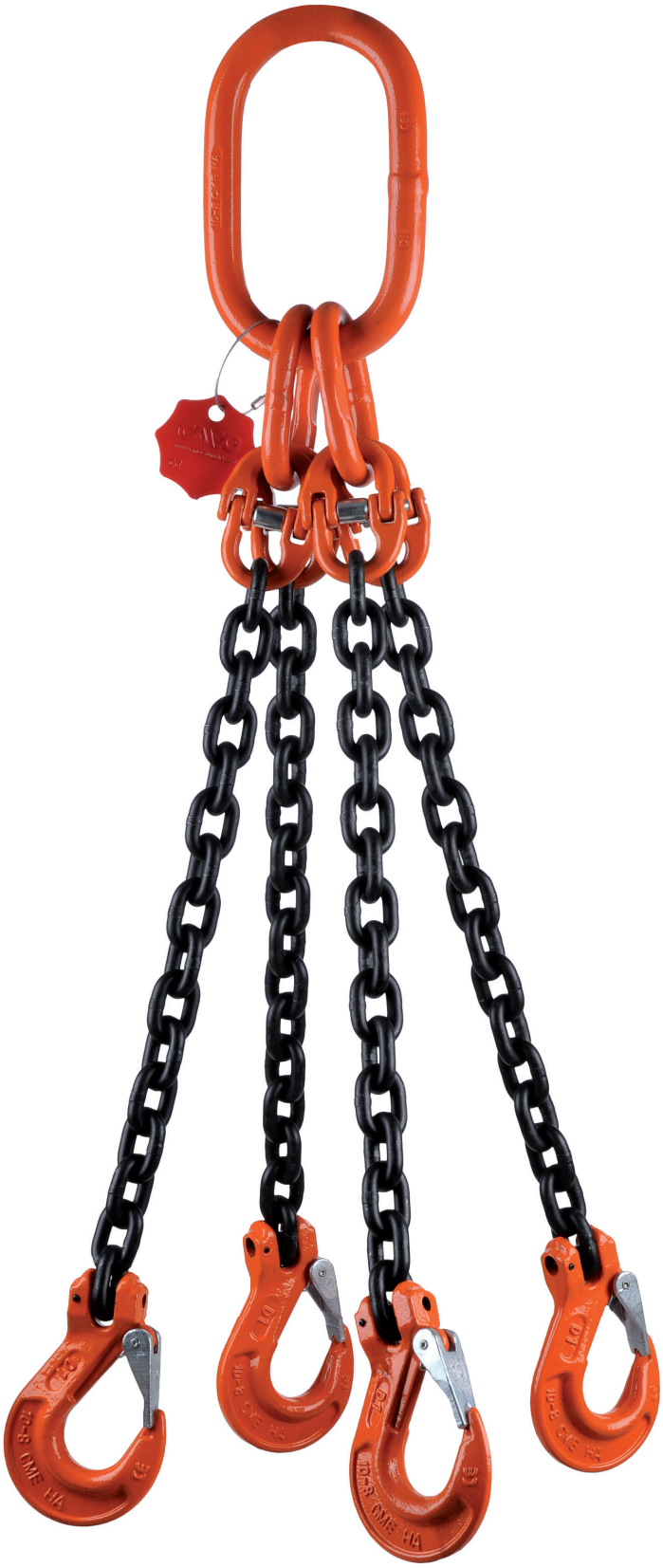

INFORMATION

Les consignes d'utilisation donnent un aperçu général de l'utilisation des élingues chaîne mais ne remplacent pas les instructions d'utilisation spécifiques du produit.

Les opérations de levage avec des élingues chaîne doivent être effectuées par une personne compétente(instruit en théorie et en pratique).

Utilisées de manière conforme, nos élingues chaîne offrent un maximum de sécurité.

Modification de l'élingue

Les caractéristiques de l'élingue ne peuvent pas être modifiées par pliage, soudure, ponçage, démontage ou suppression d'éléments de sécurité tels les verrouillages, les goupilles de sécurité et les linguets. Les traitements de surface tels que la galvanisation à chaud ou le dépôt électrolytique de zinc ne peuvent pas être utilisés. L'utilisation de solutions alcalines pour le nettoyage peut être néfaste Il est préférable de nous consulter avant de les utiliser.

Limites d'utilisation

Température

La CMU est réduite à hautes températures en fonction du grade de l'élingue.

La CMU est restaurée lorsque l'élingue chaîne a refroidi à température ambiante.
Les élingues ne doivent pas être utilisées au-delà de la gamme de températures autorisées.

Impact

La CMU indiquée est valable pour une élingue qui n'a pas reçu d'impact important. De légers impacts n'affectent pas la CMU de l'élingue, par exemple les chocs se produisant lors des opération de levage. Pour les impacts moyens comme par exemple les glissements de chaîne lors de la mise en charge, il faut réduire la CMU de 30 %
(coefficient 0.7). Les chocs violents dûs à la chute de la charge sont interdits.

Angle

La CMU indiquée est valable pour des chaînes en tension droite. Si les chaînes sont passées sur des angles, des maillons risquent de se plier, s'entailler ou de se briser. Le rayon minimum d'un bord (R) sur lequel une chaîne peut être passée doit correspondre à 2 fois le diamètre de la chaîne (D) pour pouvoir travailler avec l'intégralité de la CMU.

Dans de tels cas, il faut réduire la CMU comme suit :

R = supérieur à 1 ou 2 x diamètre chaîne D (2 x D > R > 1 x D)

-> diminution de la CMU de 30 % (coefficient 0,7)

R = égal ou inférieur au diamètre de la chaîne D

-> diminution de la CMU de 50 % (coefficient 0,5)

Vibration

Les élingues chaînes et les accessoires sont conçus pour 20 000 cycles de charges conformément à la réglementation. En cas de vibrations importantes, il y a un risque d'endommager la chaîne ou un composant. Ce risque peut être évité en utilisant une élingue de capacité supérieure.

Conditions dangereuses

La CMU indiquée est valable pour une utilisation et un environnement sécurisé. Les situations spéciales comme le levage de personnes ou de charges dangereuses comme les métaux en fusion, les substances caustiques, les produits radioactifs doivent être évaluées par un expert et la CMU diminuée en conséquence ou bien des précautions spécifiques doivent être mises en place.
Les élingues pour nacelles doivent répondre à la norme EN14502-1.

Produits chimiques

Les élingues chaînes exposées à des acides, des produits corrosifs ou à des gaz doivent être retirées et nous être adressées pour examen.

Consignes d'utilisation

N'utiliser que des élingues chaînes non endommagées et portant une plaque d'identification lisible. L'opérateur doit effectuer un contrôle visuel afin de détecter tous défauts éventuels à chaque utilisation.

Les élingues chaîne avec des maillons ou des composants manifestement endommagés ou déformés ou ayant subies une surcharge ou toute autre utilisation illicite doivent être immédiatement retirées jusqu'à ce qu'elles soient contrôlées et remises en état si nécessaire.

Assurez vous lors du choix de l'élingue, qu'elle puisse lever la charge en toute sécurité et sans glissement dangereux.

Critères d'élimination

Une élingue chaîne ne doit plus être utilisée si:

> Un maillon de chaine est allongé de plus de 5 %.

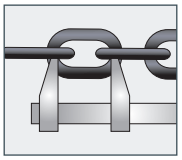

> Un élément est coincé.

> Le diamètre d'un élément est réduit de plus de 10% par rapport au diamètrenominal (moyenne de 2 mesures à 90°).
Exemple d1 et d2.

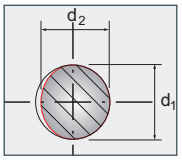

> L'ouverture du crochet a augmenté de plus de 10%.

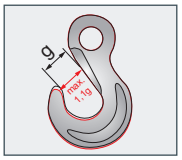

> La plaque d'identification est manquante ou illisible.

> Les maillons de chaîne sont pliés ou tordus.

> Une décoloration due à la chaleur est apparue ou des éclats de soudure sont présents.

> Présence de coupures, entailles, rainures, fissures ou corrosion (rouille visible).

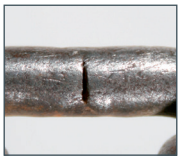

La réutilisation est seulement permise après réparation.

Les contrôles effectués sont enregistrés pour assurer la traçabilité.

Maintenance, contrôle et réparation

Des inspections régulières (une fois par an) doivent être effectuées par une personne compétente selon l'Arrêté du 1er mars 2004. Dans le cas d'utilisation intensive en pleine capacité nous préconisons de ramener ce délai à 6 mois.

Après des évènements exceptionnels comme la chute de la charge, des collisions, exposition à de fortes températures ou tout autre risque impliquant la sécurité, l'élingue doit être contrôlée selon l'Arrêté du 1er mars 2004 pour vérifier son état.

L'enregistrement des contrôles et des réparations est obligatoire. Lors de ces contrôles, l'intégrité des composants est vérifiée en premier vis à vis de dommages, d'usure, de corrosion ou de tout autre défaut potentiel. Si à l'issue de cette inspection visuelle des composants sont changés, selon l'Arrêté du 1er mars 2004, l'élingue est testée en traction à 1,5 fois la CMU.

L'élingue chaîne doit être nettoyée avant le contrôle. La procédure de nettoyage ne doit pas entraîner de détérioration chimique (pas d'utilisation d'acide) ni de montée en température avec un bruleur et enfin éviter l'utilisation intensive du sablage. Si vous remettez une élingue nettoyée nous pouvons réduire le coût du contrôle. Toute inspection doit être organisée par l'exploitant.

Les réparations et les remises en état doivent être effectuées par des personnes compétentes et qualifiées avec des pièces détachées d'origine.

Si une élingue présente un défaut, elle peut nous être expédiée pour examen et réparation ou notre service mobile peut se déplacer chez vous.

INFO

Elingues chaîne

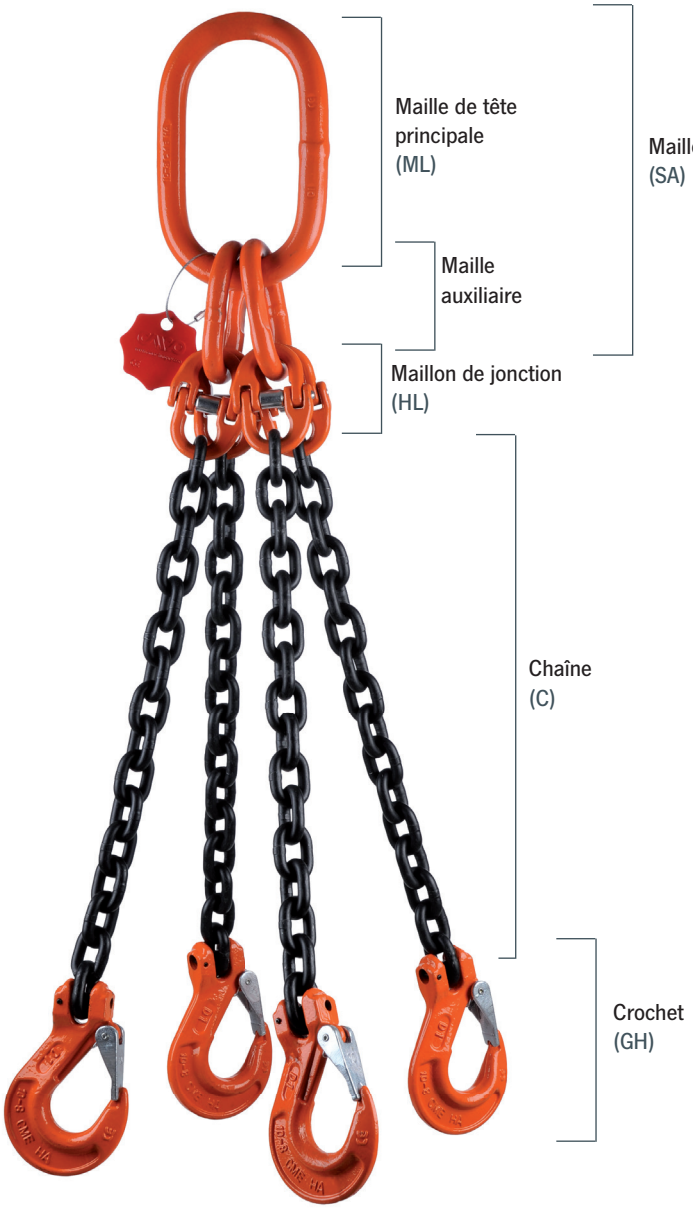

Les élingues à chaîne sont une combinaison de chaînes, crochets, anneaux ou autres accessoires utilisés principalement pour les applications de levage par le haut. Les élingues chaîne sont généralement utilisées avec un palonnier ou un appareil de levage et permettent de créer une configuration personnalisée pour soulever une charge en fonction des besoins de l'application donnée.

CM08-2-08-3000-ML-CSH

Chaîne grade 80	Nombre de brins	Diamètre de la chaîne en mm	Longueur en mm	Maille de tête	Type de crochet

La configuration standard des élingues chaîne consiste en des brins de chaîne fixées à une extrémité à un maillon ou anneau principal avec un type d'attache quelconque, généralement un crochet, fixé à l'extrémité opposée.

Nous vous proposons une gamme d'élingues chaîne standard de 1, 2, 3 et 4 brins.

Données techniques élingues chaîne grade 80

Coefficient de sécurité		1 brin	2 brins		3 à 4 brins		Anneaux de suspension
4			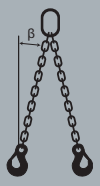		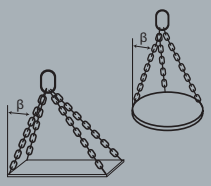		
Angle d'inclinaison		0°	jusqu'à 45°	de 46° à 60°	jusqu'à 45°	de 46° à 60°	jusqu'à 45°
Facteur de charge		1	1,4	1	2,1	1,5	1,6
Code	D	Charge maximale d'utilisation (tonnes)					
Elingues chaîne grade 80							
CM08C-06	6	1,12	1,60	1,12	2,36	1,70	1,80
CM08C-07	7	1,50	2,12	1,50	3,15	2,24	2,50
CM08C-08	8	2,00	2,80	2,00	4,25	3,00	3,15
CM08C-10	10	3,15	4,25	3,15	6,70	4,75	5,00
CM08C-13	13	5,30	7,50	5,30	11,20	8,00	8,50
CM08C-16	16	8,00	11,20	8,00	17,00	11,80	12,50
CM08C-18	18	10,00	14,00	10,00	21,20	15,00	16,00
CM08C-20	19	12,50	17,00	12,50	26,50	19,00	20,00
CM08C-22	22	15,00	21,20	15,00	31,50	22,40	23,60
CM08C-26	26	21,20	30,00	21,20	45,00	31,50	33,50
CM08C-32	32	31,50	45,00	31,50	67,00	47,50	50,00

Elingues chaîne

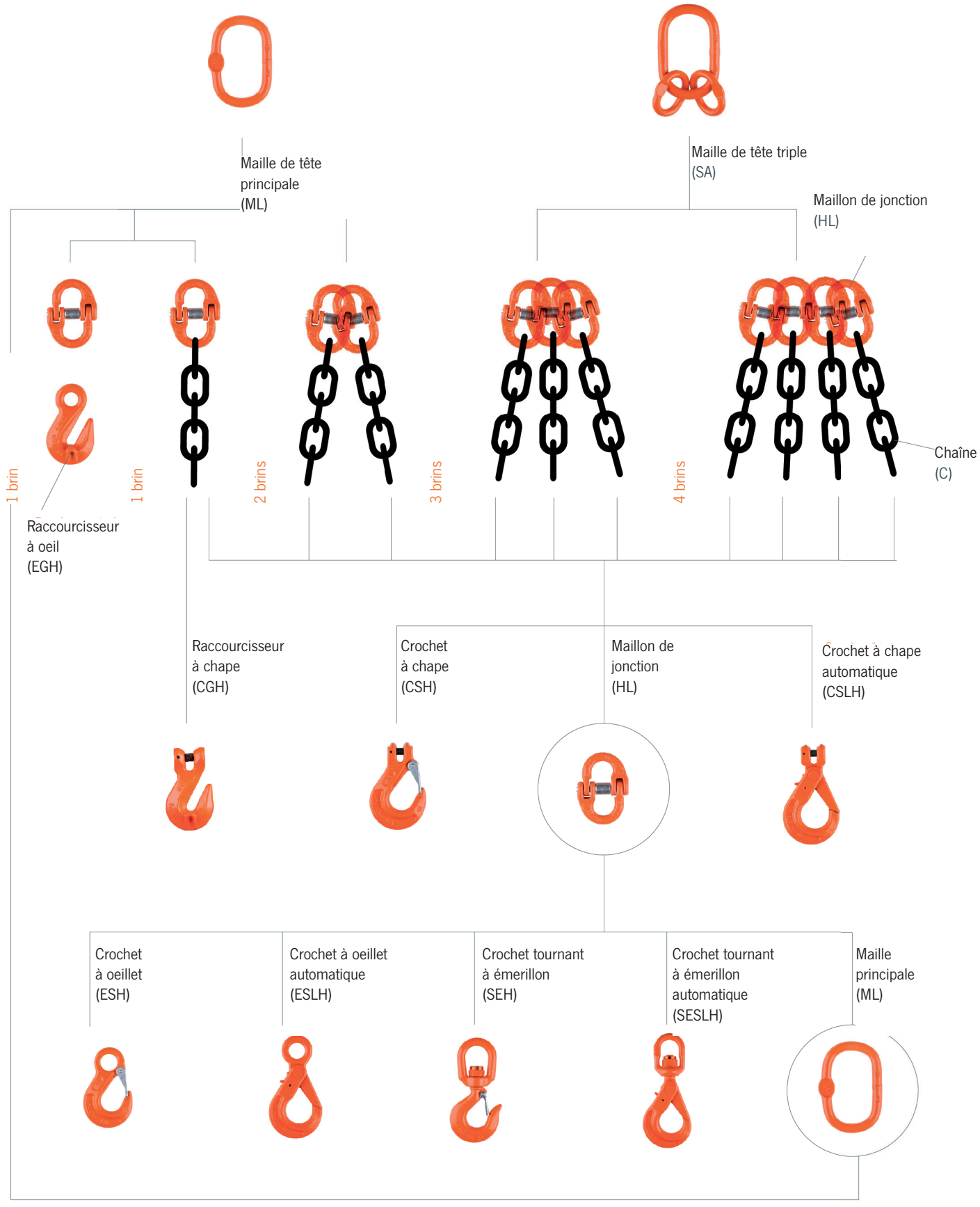

Elingues chaîne

Chaîne	6 mm	7 mm	8 mm	10 mm	13 mm	16 mm	18 mm	20 mm	22 mm	26 mm	32 mm
Chaîne (C)											
	CM08 C -06	CM08 C -07	CM08 C -08	CM08 C -10	CM08 C -13	CM08 C -16	CM08 C -18	CM08 C -20	CM08 C -22	CM08 C -26	CM08 C -32
Maille de tête principale (ML)											
	CM08 ML -D13	CM08 ML -D13	CM08 ML -D16	CM08 ML -D18	CM08 ML -D22	CM08 ML -D26	CM08 ML -D32	CM08 ML -D36	CM08 ML -D40	CM08 ML -D45	CM08 ML -D50
	CM08 ML -D13	CM08 ML -D16	CM08 ML -D18	CM08 ML -D22	CM08 ML -D26	CM08 ML -D32	CM08 ML -D36	CM08 ML -D40	CM08 ML -D45	CM08 ML -D50	X
Maille de tête triple (SA)											
	CM08 SA -0607	CM08 SA -0607	CM08 SA -08	CM08 SA -10	CM08 SA -13	CM08 SA -16	CM08 SA -18	CM08 SA -20	CM08 SA -22	CM08 SA -26	CM08 SA -32
Maillon de jonction (HL)											
	CM08 HL -06	CM08 HL -07	CM08 HL -08	CM08 HL -10	CM08 HL -13	CM08 HL -16	CM08 HL -20	CM08 HL -20	CM08 HL -22	CM08 HL -26	CM08 HL -32
Raccourcisseur à oeil (EGH)											
	CM08 EGH -06	CM08 EGH -07	CM08 EGH -08	CM08 EGH -10	CM08 EGH -13	CM08 EGH -16	CM08 EGH -20	CM08 EGH -20	X	X	X
Raccourcisseur à chape (CGH)											
	CM08 CGH -06	CM08 CGH -08	CM08 CGH -08	CM08 CGH -10	CM08 CGH -13	CM08 CGH -16	CM08 CGH -20	CM08 CGH -20	X	X	X
Crochet à chape (CSH)											
	CM08 CSH -06	CM08 CSH -08	CM08 CSH -08	CM08 CSH -10	CM08 CSH -13	CM08 CSH -16	CM08 CSH -20	CM08 CSH -20	X	X	X
Crochet à chape automatique (CSLH)											
	CM08 CSLH -06	CM08 CSLH -08	CM08 CSLH -08	CM08 CSLH -10	CM08 CSLH -13	CM08 CSLH -16	CM08 CSLH -20	CM08 CSLH -20	CM08 CSLH -22	CM08 CSLH -26	CM08 CSLH -32
Crochet à oeil (ESH)											
	CM08 ESH -06	CM08 ESH -08	CM08 ESH -08	CM08 ESH -10	CM08 ESH -13	CM08 ESH -16	CM08 ESH -20	CM08 ESH -20	X	X	X
Crochet à oeil automatique (ESLH)											
	CM08 ESLH -06	CM08 ESLH -08	CM08 ESLH -08	CM08 ESLH -10	CM08 ESLH -13	CM08 ESLH -16	CM08 ESLH -20	CM08 ESLH -20	CM08 ESLH -22	CM08 ESLH -26	CM08 ESLH -32
Crochet tournant à émérillon (SEH)											
	CM08 SEH -06	CM08 SEH -08	CM08 SEH -08	CM08 SEH -10	CM08 SEH -13	CM08 SEH -16	CM08 SEH -20	CM08 SEH -20	X	X	X
Crochet tournant à émérillon automatique (SESLH)											
	CM08 SESLH -06	CM08 SESLH -08	CM08 SESLH -08	CM08 SESLH -10	CM08 SESLH -13	CM08 SESLH -16	CM08 SESLH -20	CM08 SESLH -20	X	X	X

Elingues chaîne

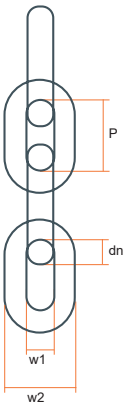

Chaîne

CM08C

EN 818-2

	DESIGNATION	CAPACITE	DIMENSIONS					
		Kg	dn	dn	P	w1	w2	Poids
			mm	inch	mm	mm	mm	kg/m
1	CM08C-06	1.120	6	1/4	18	8	22	0,83
2	CM08C-07	1.500	7	9/32	21	9	26	1,17
3	CM08C-08	2.000	8	5/16	24	10	30	1,51
4	CM08C-10	3.150	10	3/8	30	13	37	2,30
5	CM08C-13	5.300	13	1/2	39	17	48	3,90
6	CM08C-16	8.000	16	5/8	48	21	59	5,79
7	CM08C-18	10.000	18	11/16	54	23	67	7,38
8	CM08C-20	12.500	20	3/4	60	26	74	9,21
9	CM08C-22	15.000	22	7/8	66	29	84	11,20
10	CM08C-26	21.200	26	1	78	34	96	15,50
11	CM08C-32	31.500	32	1 1/4	96	42	118	24,10

Maillon de jonction

CM08HL

EN 1677-1

	DESIGNATION	CAPACITE	DIMENSIONS					
		Kg	G	H	O	R	P	Q
			mm	mm	mm	mm	mm	kg
1	CM08HL-06	1.120	7	7,5	15	42	4,8	0,08
2	CM08HL-08	2.000	8,5	9,5	18	60,5	6,3	0,15
3	CM08HL-10	3.150	11,5	12	25	68	8	0,30
4	CM08HL-13	5.300	15	15	29	87	10	0,7
5	CM08HL-16	8.000	19,8	19,8	34,5	108,4	14	1,3
6	CM08HL-20	12.500	24	24	41	121,5	16	2,1
7	CM08HL-22	15.000	26	26	48	141,5	16	3,2
8	CM08HL-26	21.200	30	31	57,5	158	18	4,5
9	CM08HL-32	31.500	37	38	67	205	25	9,0

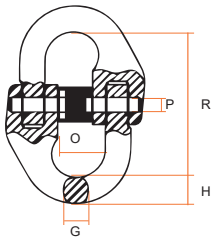

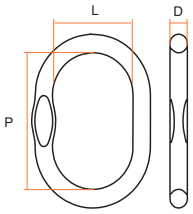

CM08ML

EN 1677-4

Maille de tête

	DESIGNATION	CAPACITE	DIMENSIONS		
		Kg	D	P	L
			mm	mm	mm
1	CM08ML-D13	1.600	13	110	60
2	CM08ML-D16	2.120	16	110	60
3	CM08ML-D18	3.150	18	135	75
4	CM08ML-D22	5.300	22	160	90
5	CM08ML-D26	8.000	26	180	100
6	CM08ML-D32	11.200	32	200	110
7	CM08ML-D36	14.000	36	260	140
8	CM08ML-D40	17.000	40	300	160
9	CM08ML-D45	21.200	45	340	180
10	CM08ML-D50	31.500	50	350	190

CM08SA

EN 1677-4

Maille de tête triple

	DESIGNATION	CAPACITE	DIMENSIONS					
		Kg	D	P	L	D1	P1	L1
			mm	mm	mm	mm	mm	mm
1	CM08SA-0607	3.150	18	135	75	13	60	38
2	CM08SA-08	4.250	22	160	90	16	70	34
3	CM08SA-10	6.700	26	180	100	18	85	40
4	CM08SA-13	11.200	32	200	110	22	115	50
5	CM08SA-16	17.000	36	260	140	16	140	65
6	CM08SA-20	26.500	50	350	190	32	180	100
7	CM08SA-22	31.500	50	350	190	36	180	100
8	CM08SA-26	45.000	56	400	200	40	180	100
9	CM08SA-32	63.000	72	461	250	45	200	110

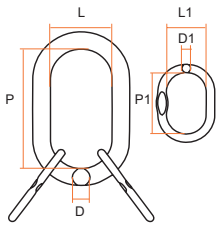

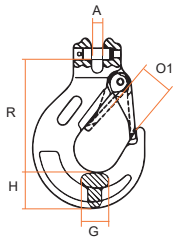

CM08CSH

Crochet à chape

EN 1677-2

	DESIGNATION	CAPACITE	DIMENSIONS					
		Kg	G	H	O1	R	A	W
			mm	mm	mm	mm	mm	kg
1	CM08CSH-06	1.120	16	20	19,5	69	7,5	0,3
2	CM08CSH-08	2.000	19	25	24	95	9,5	0,55
3	CM08CSH-10	3.150	25	36	28	109	13	0,96
4	CM08CSH-13	5.300	34	41,6	34,5	136	16,5	1,52
5	CM08CSH-16	8.000	37	48,2	43	155	18,5	3,43
6	CM08CSH-20	12.500	51	51	51,5	184	24	6,73

CM08CSLH

Crochet à chape à verrouillage automatique

EN 1677-3

	DESIGNATION	CAPACITE	DIMENSIONS					
		Kg	G	H	O	R	A	W
			mm	mm	mm	mm	mm	kg
1	CM08CSLH-06	1.120	16	19,5	29	95,5	8,5	0,5
2	CM08CSLH-08	2.000	20	24	34	121	9,5	0,8
3	CM08CSLH-10	3.150	25	30	44	146	12	1,5
4	CM08CSLH-13	5.300	34	40	52	182	15	2,8
5	CM08CSLH-16	8.000	35	50,5	60	218	18	5,6
6	CM08CSLH-20	12.500	50	55	83	240	25	7,5
7	CM08CSLH-22	15.000	52	67	88	276,5	25,5	11,5
8	CM08CSLH-26	21.200	58	75	95,5	310	30	18,5
9	CM08CSLH-32	31.500	76	97	160	411,5	36	49,1

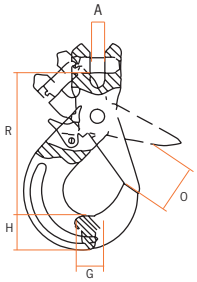

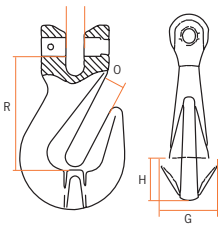

CM08CGH

Crochet raccourcisseur à chape

EN 1677-1 / DIN 5692

	DESIGNATION	CAPACITY	DIMENSIONS					
		Kg	G	H	O	R	A	W
			mm	mm	mm	mm	mm	kg
1	CM08CSH-06	1.120	26,7	17,7	8,3	42	8	0,25
2	CM08CSH-08	2.000	33,5	18,5	11	50	9,5	0,32
3	CM08CSH-10	3.150	46	29	13	72	12,5	0,73
4	CM08CSH-13	5.300	57,5	42,5	16,5	88	15	1,6
5	CM08CSH-16	8.000	74	45,5	19	102	18,5	2,80
6	CM08CSH-20	12.500	74	56	24	117	23	5,0

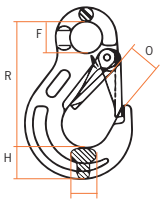

CM08ESH

Crochet à oeil

EN 1677-2

	DESIGNATION	CAPACITE	DIMENSIONS					
		Kg	G	H	O1	R	F	W
			mm	mm	mm	mm	mm	kg
1	CM08ESH-06	1.120	16,5	20	18,5	84,5	20,5	0,3
2	CM08ESH-08	2.000	19	27	22	106	25	0,55
3	CM08ESH-10	3.150	26	33	28	131	34	1,05
4	CM08ESH-13	5.300	33	40	35	164	42,5	1,75
5	CM08ESH-16	8.000	40	48	43	182	52	3,2
6	CM08ESH-20	12.500	48	56	51,5	205	62	5,3

CM08ESLH

Crochet à oeil à verrouillage automatique

EN 1677-3

	DESIGNATION	CAPACITE	DIMENSIONS					
		Kg	G	H	O	R	F	W
			mm	mm	mm	mm	mm	kg
1	CM08ESLH-06	1.120	16	19,5	28	110,5	34	0,5
2	CM08ESLH-08	2.000	20	24	34	136	46	0,8
3	CM08ESLH-10	3.150	25	30	44	171	56	1,55
4	CM08ESLH-13	5.300	34	40	52	208,5	69	3,2
5	CM08ESLH-16	8.000	35	50,5	60	257,5	86	5,74
6	CM08ESLH-20	12.500	50	55	81	275	100	8,0
7	CM08ESLH-22	15.000	52	67	82	320	98	13,0
8	CM08ESLH-26	21.200	58	75	110	363	110	18,0
9	CM08ESLH-32	31.500	76	97	168	472	166	44,5

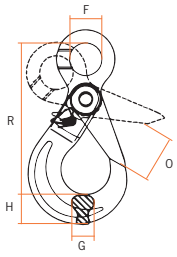

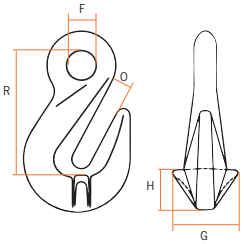

CM08EGH

Crochet raccourcisseur à oeil

EN 1677-1 / DIN5692

	DESIGNATION	CAPACITE	DIMENSIONS					
		Kg	G	H	O	R	F	W
			mm	mm	mm	mm	mm	kg
1	CM08EGH-06	1.120	26,7	17,9	8	51,4	13,5	0,14
2	CM08EGH-08	2.000	33,5	20	10,8	51,5	18	0,25
3	CM08EGH-10	3.150	46	29	13	80	20	0,65
4	CM08EGH-13	5.300	57,5	42,8	16,5	99,7	26	1,39
5	CM08EGH-16	8.000	74	47,7	20	104	30,5	2,2
6	CM08EGH-20	12.500	74	56	25	140	37,5	4,6

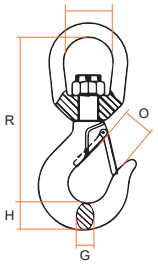

CM08SEH

Crochet à émerillon

EN 1677-2

	DESIGNATION	CAPACITE	DIMENSIONS					
			G	H	O	R	F	W
		Kg	mm	mm	mm	mm	mm	kg
1	CM08SEH-06	1.120	16	28	22	112	32	0,34
2	CM08SEH-08	2.000	19	40	26	150	44	1,02
3	CM08SEH-10	3.150	22,5	44	28	162	44	1,24
4	CM08SEH-13	5.300	24	52	35	190	50	2,25
5	CM08SEH-16	8.000	29	70	43	246	64	4,66
6	CM08SEH-20	12.500	36	87	55	282	70	7,4

CM08ESLH

Crochet à émerillon à verrouillage automatique

EN 1677-3

	DESIGNATION	CAPACITE	DIMENSIONS					
			G	H	O	R	A	W
		Kg	mm	mm	mm	mm	mm	kg
1	CM08SESLH-06	1.120	15	20	29	160	32,5	0,7
2	CM08SESLH-08	2.000	20	26	34	181	35,5	1,1
3	CM08SESLH-10	3.150	26	30	44	218	42	2,0
4	CM08SESLH-13	5.300	30	40	52	269	50	4,0
5	CM08SESLH-16	8.000	36	50	60	319	61	7,3
6	CM08SESLH-20	12.500	48	62	83	386	72	11,6

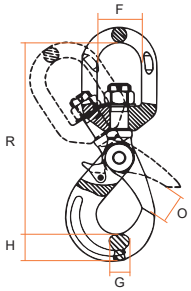

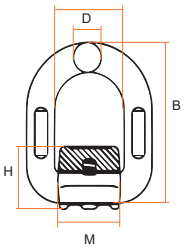

Anneau de levage à souder

CM08WLP

	DESIGNATION	CAPACITE	DIMENSIONS					
			A	B	D	M	H	W
		Kg	mm	mm	mm	mm	mm	kg
1	CM08WLP-01	1.120	41	78,8	13	37	35	0,40
2	CM08WLP-02	2.000	42	88	14	40	37	0,47
3	CM08WLP-03	3.150	45	94	17	42,5	40	0,69
4	CM08WLP-05	5.300	55	118	22	61	52	1,46
5	CM08WLP-08	8.000	70	141	26,5	70,5	57	2,50
6	CM08WLP-15	12.500	97	188	34	90	77	5,79

Crochet à souder

CM08WH

	DESIGNATION	CAPACITE	DIMENSIONS					
			H	C	L1	L2	B	W
		Kg	mm	mm	mm	mm	mm	kg
1	CM08WH-01	1.120	78	23	98	22	25	0,49
2	CM08WH-02	2.000	92	30	114	23,3	34	0,83
3	CM08WH-03	3.150	106	33	129	33,6	36	1,20
4	CM08WH-05	5.300	133	39	171	44	43,5	2,46
5	CM08WH-08	8.000	140	50	185	48	48	3,6
6	CM08WH-10	12.500	169	51	223	54,7	53	5,17

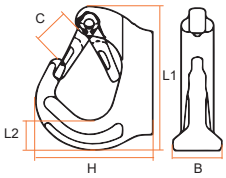

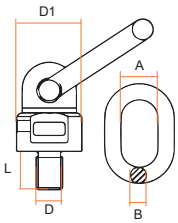

Anneau de levage tournant

CM08SEB

	DESIGNATION	CAPACITE		DIMENSIONS				
		90°	0°	D x L	D1	A	B	W
		Kg	kg	mm	mm	mm	mm	kg
1	CM08SEB-1018	450	900	M10 x 18	36	41	30	0,43
2	CM08SEB-1218	500	1.000	M12 x 18	36	41	30	0,44
3	CM08SEB-1620	1.120	2.000	M16 x 20	36	42	30	0,46
4	CM08SEB-2030	2.000	4.000	M20 x 30	49,5	56	35	0,96
5	CM08SEB-2430	3.150	6.300	M24 x 40	57	65,5	40	1,45
6	CM08SEB-3035	5.300	10.600	M30 x 35	66	80,5	40	2,17
7	CM08SEB-3650	8.000	11.800	M36 x 50	80	80,5	50	4,17

CM08CSSP

EN 13889

Manille droite à axe vissé

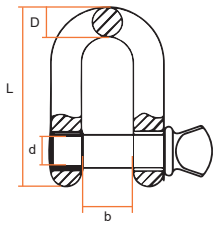

	DESIGNATION	CAPACITY	DIMENSIONS				
		Kg	b	d	D	L	W
			mm	mm	mm	mm	kg
1	CM08CSSP-0050	500	11,9	7,5	6,4	40,4	0,05
2	CM08CSSP-0075	750	13,5	9,5	8	48,5	0,08
3	CM08CSSP-0100	1.000	16,8	11,5	9,7	58,5	0,13
4	CM08CSSP-0150	1.500	9,1	13,4	11,2	67,6	0,20
5	CM08CSSP-0200	2.000	20,6	15,5	12,7	77	0,27
6	CM08CSSP-0325	3.250	27	19,5	16	95,5	0,57
7	CM08CSSP-0475	4.750	32	21,5	20,6	116,6	1,19
8	CM08CSSP-0650	6.500	36,6	24	24,6	135,5	1,43
9	CM08CSSP-0850	8.500	43	26,5	27	150,8	2,15
10	CM08CSSP-0950	9.500	46	29,5	31,8	172,2	3,06
11	CM08CSSP-1200	12.000	51,6	35,7	35	190,5	4,11
12	CM08CSSP-1350	13.500	57,2	39	38,1	210,3	5,28
13	CM08CSSP-1700	17.000	60,5	42	41	230,1	7,23
14	CM08CSSP-2500	25.000	73,2	48	57	278,6	12,13
15	CM08CSSP-3500	35.000	82,6	56	61	312	19,19
16	CM08CSSP-5500	55.000	105	67,5	79,5	377	32,55

CM08CSBN

EN 13889

Manille droite à axe boulonné et goupillé

	DESIGNATION	CAPACITE	DIMENSIONS				
		Kg	b	d	D	L	W
			mm	mm	mm	mm	kg
1	CM08CSBN-0050	500	11,9	7,5	6,4	40,4	0,06
2	CM08CSBN-0075	750	13,5	9,5	8	48,5	0,10
3	CM08CSBN-0100	1.000	16,8	11,5	9,7	58,5	0,15
4	CM08CSBN-0150	1.500	9,1	13,4	11,2	67,6	0,22
5	CM08CSBN-0200	2.000	20,6	15,5	12,7	77	0,34
6	CM08CSBN-0325	3.250	27	19,5	16	95,5	0,67
7	CM08CSBN-0475	4.750	32	21,5	20,6	116,6	1,14
8	CM08CSBN-0650	6.500	36,6	24	24,6	135,5	1,75
9	CM08CSBN-0850	8.500	43	26,5	27	150,8	2,52
10	CM08CSBN-0950	9.500	46	29,5	31,8	172,2	3,45
11	CM08CSBN-1200	12.000	51,6	35,7	35	190,5	4,90
12	CM08CSBN-1350	13.500	57,2	39	38,1	210,3	6,24
13	CM08CSBN-1700	17.000	60,5	42	41	230,1	8,39
14	CM08CSBN-2500	25.000	73,2	48	57	278,6	14,24
15	CM08CSBN-3500	35.000	82,6	56	61	312	21,21
16	CM08CSBN-5500	55.000	105	67,5	79,5	377	38,56
17	CM08CSBN-8500	85.000	127	80	92	428,5	56,36

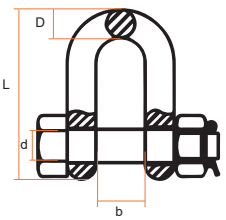

CM08ASSP

EN 13889

Manille lyre à axe vissé

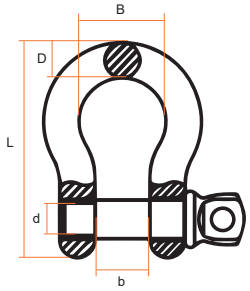

	DESIGNATION	CAPACITE	DIMENSIONS					
		Kg	b	B	d	D	L	W
			mm	mm	mm	mm	mm	kg
1	CM08ASSP-0050	500	11,9	19,8	7,5	6,4	46,8	0,05
2	CM08ASSP-0075	750	13,5	21,4	9,5	8	53	0,09
3	CM08ASSP-0100	1.000	16,8	26,2	11,5	9,7	63,2	0,14
4	CM08ASSP-0150	1.500	9,1	29,5	13,4	11,2	78	0,17
5	CM08ASSP-0200	2.000	20,6	33,3	15,5	12,7	83,3	0,33
6	CM08ASSP-0325	3.250	27	42,9	19,5	16	106,5	0,62
7	CM08ASSP-0475	4.750	32	50,8	21,5	20,6	126,5	1,07
8	CM08ASSP-0650	6.500	36,6	58	24	24,6	148	1,64
9	CM08ASSP-0850	8.500	43	68,4	26,5	27	167	2,28
10	CM08ASSP-0950	9.500	46	74	29,5	31,8	190	3,36
11	CM08ASSP-1200	12.000	51,6	62,6	35,7	35	209,6	4,31
12	CM08ASSP-1350	13.500	57,2	92,2	39	38,1	232,7	6,14
13	CM08ASSP-1700	17.000	60,5	98,6	42	41	254	7,8
14	CM08ASSP-2500	25.000	73,2	127	48	57	313,5	12,6
15	CM08ASSP-3500	35.000	82,6	146	56	61	347,5	20,41
16	CM08ASSP-5500	55.000	105	184,2	67,5	79,5	453,2	38,9

CM08ASBN

EN 13889

Manille lyre à axe boulonné et goupillé

	DESIGNATION	CAPACITE	DIMENSIONS					
		Kg	b	B	d	D	L	W
			mm	mm	mm	mm	mm	kg
1	CM08ASBN-0050	500	11,9	19,8	7,5	6,4	46,8	0,05
2	CM08ASBN-0078	750	13,5	21,4	9,5	8	53	0,10
3	CM08ASBN-0100	1.000	16,8	26,2	11,5	9,7	63,2	0,15
4	CM08ASBN-0150	1.500	9,1	29,5	13,4	11,2	78	0,22
5	CM08ASBN-0200	2.000	20,6	33,3	15,5	12,7	83,3	0,46
6	CM08ASBN-0325	3.250	27	42,9	19,5	16	106,5	0,73
7	CM08ASBN-0475	4.750	32	50,8	21,5	20,6	126,5	1,10
8	CM08ASBN-0650	6.500	36,6	58	24	24,6	148	1,79
9	CM08ASBN-0850	8.500	43	68,4	26,5	27	167	2,57
10	CM08ASBN-0950	9.500	46	74	29,5	31,8	190	3,75
11	CM08ASBN-1200	12.000	51,6	62,6	35,7	35	209,6	5,31
12	CM08ASBN-1350	13.500	57,2	92,2	39	38,1	232,7	7,18
13	CM08ASBN-1700	17.000	60,5	98,6	42	41	254	9,43
14	CM08ASBN-2500	25.000	73,2	127	48	57	313,5	15,38
15	CM08ASBN-3500	35.000	82,6	146	56	61	347,5	23,7
16	CM08ASBN-5500	55.000	105	184,2	67,5	79,5	453,2	44,57
17	CM08ASBN-8500	85.000	127	200,2	80	92	546	69,85

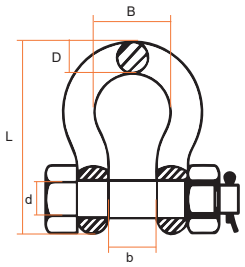

Élingue textile

Les sangles de levage et les élingues rondes Yale sont fabriquées en polyester haute résistance (PES) conformes à la norme EN 1492 partie 1 et 2. Ce matériau extrêmement flexible et polyvalent exerce une pression répartie de manière homogène sur les charges sensibles à la pression et aux tractions Il ne présente pas de vieillissement, ne devient pas cassant et résiste à la chaleur jusqu'à +100 °C.

Table des matières

	Page
Élingues rondes	259 - 265
Elingues rondes multibrins	265 - 267
Elingues plates	268 - 272
Accessoires	273 - 276

Systèmes d'arrimage

Les sangles d'arrimage Yale sont fabriquées en polyester (PES) conformément à la norme DIN EN 12195-2. Ce matériau de sangle est extrêmement résistant à l'élongation et l'abrasion. Il garantit une capacité de charge élevée et une longue durée de vie. Toutes les sangles d'arrimage Yale sont étirées, stabilisées thermiquement et protégées contre l'abrasion.

	Page
Arrimages textiles	277 - 289
Accessoires	290 - 292

INFO

Veuillez vous référer à nos consignes d'utilisation au début de chaque chapitre.

Yale

ELINGUES TEXTILE

INFO

Les consignes d'utilisation donnent un aperçu général de l'utilisation des élingues textiles mais ne remplacent pas les instructions d'utilisation spécifiques du produit.

Les opérations de levage avec des élingues textiles doivent être effectuées par un élingueur compétent (instruit en théorie et en pratique).

Utilisées de manière conforme, nos élingues textiles offrent un maximum de sécurité, permettent d'éviter les dégâts matériels et les blessures et ont une longue durée de vie.

Restrictions d'utilisation

Chargement

Les élingues textiles ne doivent pas être surchargées. Les CMU des principaux types d'accrochage sont indiquées sur l'étiquette d'identification. toujours respecter l'angle vertical maximal de l'élingue.

Température

Les élingues en polyester sont autorisées pour des plages de température de -40°C à +100°C. Ces températures peuvent changer dans un environnement chimique. Si la température est inférieure à 0°C, la formation de glace peut endommager la structure tissée de l'élingue.

La glace réduit la souplesse d'une élingue textile. Pour des températures inférieures à 0°C, utiliser seulement des élingues sèches. En conditions sèches, le polyester constitue un excellent isolant électrique et permet d'isoler électriquement la charge du crochet. Attention à la température en cas de travaux de soudure à proximité.

Sollicitation par choc

Évitez les sollicitations brutales et les à-coups qui engendrent par leur accélération des efforts largement supérieurs à ceux de la charge en statique.

Produits chimiques

Les élingues textiles et les sangles d'arrimage doivent être utilisées avec précaution en présence de produits chimiques. Le polyester résiste bien aux acides minéraux mais est détruit par les alcalins. Nous pouvons vous conseiller pour vos applications spécifiques.
Les acides peuvent causer des dommages irréversibles aux accessoires en acier de l'élingue textile. Mêmes des solutions acides apparemment diluées peuvent par évaporation se concentrer et devenir nocives.

Les élingues textiles contaminées chimiquement doivent être nettoyées soigneusement à l'eau froide, séchées à l'air libre et inspectées par une personne compétente.

Transport de personnes

Il est généralement interdit de transporter des personnes avec des élingues textiles.

Zones à risques

Le levage ou le transport de charges doivent être évités quand des personnes se trouvent dans la zone de danger.

Il est interdit de se tenir en-dessous ou d'enjamber une charge suspendue.

Consignes d'utilisation

- L'opérateur ne doit pas démarrer un déplacement de la charge tant qu'il ne s'est pas assuré que la charge a été correctement accrochée et que personne ne se trouve dans la zone de danger.
- Ne pas laisser les charges suspendues ou en tension pendant une période prolongée sans surveillance.
- Les sangles plates ou les élingues rondes ne doivent pas être nouées, ou torsadées et doivent être utilisées uniquement pour prendre des charges.
- Avant chaque utilisation, il faut vérifier que l'élingue ne présente pas de défaut évident. S'assurer que son identification et ses dimensions soient correctes et que l'étiquette indiquant la CMU est présente et lisible. N'utilisez jamais des élingues endommagées ou qui ne sont pas marquées.
- Évitez d'abîmer l'étiquette en la tenant à distance du chargement et du crochet.
- L'angle de la boucle ne doit pas dépasser les 20°pour éviter que les coutures soient sollicitées au-delà des limites autorisées. Cela est garantit quand la longueur de la boucle est égale à environ 4 fois la largeur du crochet.

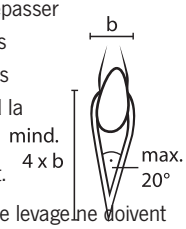

- Les crochets et autres dispositifs de levage ne doivent pas se trouver dans la zone de recouvrement cousue ou des coutures de la gaine de protection de l'élingue. Veillez à ce que les coutures se trouvent toujours dans la partie droite de l'élingue.

INFO

- Choisir un crochet dont le rayon de courbure est suffisant. La surface de contact de la sangle de levage doit être droite pour que la tension se répartisse uniformément sur toute la largeur. Pour une largeur porteuse de la sangle inférieure à 75 mm, le rayon de courbure du crochet doit être au moins 3/4 de la largeur de la sangle.

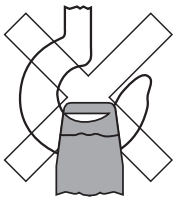

- Veillez à ce que les élingues rondes ne se superposent pas sur le crochet. Elles doivent avoir suffisamment de place aussi bien dans le crochet que sur la charge afin de s'aplatir naturellement et ainsi repartir la contrainte sur toute leur largeur.
- Les élingues plates doivent être positionnées de sorte que la contrainte se répartisse sur toute leur largeur. Dans le cas d'angles d'inclinaison importants, seul le bord de l'élingue supporte la charge, elle risque alors de se rompre.
- Les élingues textiles doivent être protégées des angles aigus, des frottements et de l'abrasion au niveau du crochet et de la charge. Un angle est considéré aigu s'il est inférieur à l'épaisseur de la sangle ou de l'élingue en position de chargement.
- Ne jamais pousser ou déplacer la charge sur une élingue en prise. Ne jamais tirer la charge élinguée sur des surfaces rugueuses ou des bords vifs et ne pas retirer l'élingue en tirant lorsqu'elle est coincée entre la charge et le sol.
- Quand utilisée en nœud coulant, l'élingue doit être positionnée de manière à ce qu'elle forme un angle naturel de 60°et éviter que par glissement elle ne s'échauffe.
  Ne jamais resserrer le nœud en charge, le frottement provoquerait un échauffement.
  Pour pouvoir saisir les charges à surfaces lisses et glissantes en toute sécurité il est recommandé d'utiliser 2 élingues.

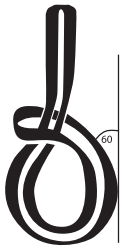

- Sous le poids de la charge, les élingues rondes et les sangles s'étirent d'environ 3 à 5 %. Ceci est à prendre impérativement en compte car les surfaces sensibles peuvent être endommagées. Pour y parer, il est conseiller d'utiliser des fourreaux de protection ou des protections d'angle. Dans le cas de déplacements de la charge volontairement pour des opérations d'assemblage ou de retournement, la surface et les angles de la charge doivent être protégés par des fourreaux ou des protections d'angle afin de garantir l'intégrité de l'élingue. Laisser également suffisamment d'espace pour permettre le déplacement ou la rotation (voir dimension B dans l'illustration ci-dessous).

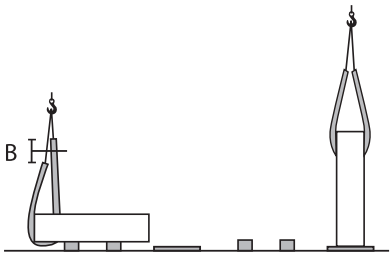

- Quand on utilise plusieurs élingues pour lever la charge, si possible, prendre le même type d'élingue et de même longueur. Ainsi leur allongement sera identique si leur chargement est équivalent (veillez à avoir un angle avec la verticale aussi faible que possible ou utilisez des palonniers).
- Les élingues textiles doivent être stockées dans des endroits propres, secs et bien aérés. Elles doivent être protégées des rayons directs du soleil ou de tout autre rayonnement UV. Elles doivent être conservées à l'écart des sources de chaleur, des produits chimiques, de vapeurs ou de surfaces rouillées afin de préserver leur durée de vie.
- Les élingues textiles manifestement endommagées, qui ont subi une surcharge ou toute autre influence négative ne doivent plus être utilisées jusqu'à ce qu'elles aient été contrôlées et éventuellement remises en état.

INFO

Maintenance et réparation

La remise en état et les contrôles doivent être effectués par une personne compétente ou un atelier spécialisé.

Inspections

Selon les applications, les élingues textiles doivent être inspectées à intervalles réguliers par une personne compétente. Cet intervalle ne peut être supérieur à 1 an. Cette inspection visuelle doit permettre de déceler les défauts suivants :

- Etiquette en place, complète et bien lisible
- Détériorations dues à une influence chimique comme par exemple des projections localisées, des déchirures de fibres ou dues à la chaleur (durcissements).
- Dans le cas des ferrures métalliques, aucune déformation, entaille ni diminution de la coupe transversale de plus de 10 % ne doit être visible. Il faut vérifier la présence de fissures, les éventuels points de soudure doivent être visibles, c'est-à-dire ne pas être cachés par la sangle
- Les inspections réalisées doivent être enregistrées.
- Les élingues endommagées doivent être immédiatement mises hors service et ne doivent en aucun cas être stockées dans un endroit accessible.

Critères d'élimination

Les élingues textiles ne doit plus être utilisées quand:

- Le marquage (étiquette signalétique) est manquant ou est devenu illisible.
- Des influences nocives comme par exemple une surcharge, un choc, des influences chimiques ou la chaleur sont apparues.

Elingues plates :

- Détériorations du bord de l'élingue, dommages du tissage par frottement ou coupure. Si plus de 10% de la section de la sangle est endommagée elle doit être rejetée.
- Forte déformation ou fonte de fils par la chaleur (surfaces brillantes et/ou durcissement de la sangle)
- Les coutures porteuses sont endommagées.

Elingues rondes :

- La gaine de protection a été endommagée par des coupures ou de l'abrasion.
- Les fibres internes de l'élingue sont visibles.
- Les coutures de la gaine sont endommagées.

INFORMATION

Les appareils de levage Yale ne sont pas destinés au transport des personnes et ne doivent pas être utilisés dans cet objectif.

Élingues plates

Tableau de capacité en fonction de la méthode d'élingage

		CMU (kg) avec 1 élingue					CMU (kg) avec 2 élingues			
		Direct	Noeud	angle β			Direct angle β		Noeud angle β	
				jusqu'à 7°	7°-45°	45°-60°	7°-45°	45°-60°	7°-45°	45°-60°
									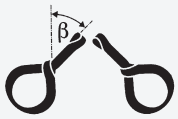	
Coefficient		1.0	0.8	2.0	1.4	1.0	1.4	1.0	1.12	0.8
1000 kg	violet	1000	800	2000	1400	1000	1400	1000	1120	800
2000 kg	vert	2000	1600	4000	2800	2000	2800	2000	2240	1600
3000 kg	jaune	3000	2400	6000	4200	3000	4200	3000	3360	2400
4000 kg	gris	4000	3200	8000	5600	4000	5600	4000	4480	3200
5000 kg	rouge	5000	4000	10000	7000	5000	7000	5000	5600	4000
6000 kg	marron	6000	4800	12000	8400	6000	8400	6000	6720	4800
8000 kg	bleu	8000	6400	16000	11200	8000	11200	8000	8960	6400
10000 kg	orange	10000	8000	20000	14000	10000	14000	10000	11200	8000

Élingues rondes

Tableau de capacité en fonction de la méthode d'élingage

		CMU (kg) avec 1 élingue							CMU (kg) avec 2 élingues			
		Direct	Noeud	angle β					Direct angle β		Noeud angle β	
				jusqu'à 7°	7°-45°	45°-60°	7°-45°	45°-60°	7°-45°	45°-60°	7°-45°	45°-60°
									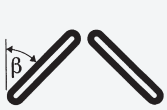		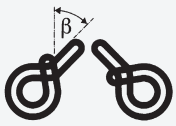	
Coefficient		1.0	0.8	2.0	1.4	1.0	0.7	0.5	1.4	1.0	1.12	0.8
1000 kg	violet	1000	800	2000	1400	1000	700	500	1400	1000	1120	800
2000 kg	vert	2000	1600	4000	2800	2000	1400	1000	2800	2000	2240	1600
3000 kg	jaune	3000	2400	6000	4200	3000	2100	1500	4200	3000	3360	2400
4000 kg	gris	4000	3200	8000	5600	4000	2800	2000	5600	4000	4480	3200
5000 kg	rouge	5000	4000	10000	7000	5000	3500	2500	7000	5000	5600	4000
6000 kg	marron	6000	4800	12000	8400	6000	4200	3000	8400	6000	6720	4800
8000 kg	bleu	8000	6400	16000	11200	8000	5600	4000	11200	8000	8960	6400
10000 kg	orange	10000	8000	20000	14000	10000	7000	5000	14000	10000	11200	8000

RSD
Élingue ronde, double gaine

En polyester (PES), selon EN 1492-2 avec gaine de protection double sans couture et étiquette d'identification.

Caractéristiques

- A double gaine de protection, induction PU stabilisée thermiquement.
- Code de couleur de la gaine de protection.
- CMU imprimée.
- Filets d'identification de la CMU, 1 filet par tonne (valable uniquement jusqu'à 10 t).
- Manipulation facile grâce à son poids faible.
- Pas de risques de blessures des mains.
- Pas de marquage des surfaces de la charge.
- Extrêmement flexible et adaptable à toutes les formes.
- Résistante aux UV, pas de vieillissement et stabilité des fibres dans le temps.
- Résistante à la chaleur jusqu'à +100 °C.
- Tissage imperméable à l'humidité évitant les dommages dus au gel (jusqu'à environ -40 °C).

INFO

Autres CMU et longueurs sont disponibles sur demande.

Données techniques RSD

Modèle	Colour code EN 1492	CMU Simple Direct kg	CMU Simple Noeud kg	CMU Simple U Angle Jusqu'à 7° kg	CMU Simple U Angle 7°- 45° kg	CMU Simple U Angle 45°- 60° kg	Largeur Approx. en charge mm	Epaisseur Approx. en charge mm	Longueur mini. pour fabrications spéciales mm
RSD-01000	violet	1000	800	2000	1400	1000	52	5	500
RSD-02000	vert	2000	1600	4000	2800	2000	57	6	500
RSD-03000	jaune	3000	2400	6000	4200	3000	71	9	500
RSD-04000	gris	4000	3200	8000	5600	4000	76	9	500

RSX
Élingue ronde, simple gaine

En polyester (PES), selon EN 1492-2 avec gaine de protection très épaisse et étiquette d'identification.

Caractéristiques

- Tissage optimisé, induit PU stabilisé thermiquement.
- Code de couleur de la gaine de protection.
- CMU imprimée.
- Filets d'identification de la CMU, 1 filet par tonne (valable uniquement jusqu'à 10 t).
- Manipulation facile grâce à son poids faible.
- Pas de risques de blessures des mains.
- Ne marque pas les surfaces de la charge.
- Extrêmement flexible et adaptable à toutes les formes.
- Résistante aux UV, pas de vieillissement et stabilité des fibres dans le temps.
- Résistante à la chaleur jusqu'à +100 °C.
- Tissage imperméable à l'humidité évitant les dommages dus au gel (jusqu'à environ -40 °C).

INFO

Autres CMU et longueurs sont disponibles sur demande.

Données techniques RSX

Modèle	Code couleur EN 1492	CMU Simple Direct kg	CMU Simple Noeud kg	CMU Simple U Angle Jusqu'à 7° kg	CMU Simple U Angle 7°- 45° kg	CMU Simple U Angle 45°- 60° kg	Largeur Approx. en charge mm	Epaisseur Approx. en charge mm	Longueur mini. pour fabrications spéciales mm
RSX-01000	violet	1000	800	2000	1400	1000	52	10	500
RSX-02000	vert	2000	1600	4000	2800	2000	57	10	500
RSX-03000	jaune	3000	2400	6000	4200	3000	71	15	500
RSX-04000	gris	4000	3200	8000	5600	4000	76	15	500
RSX-05000	rouge	5000	4000	10000	7000	5000	86	20	1000
RSX-06000	marron	6000	4800	12000	8400	6000	96	20	1000
RSX-08000	bleu	8000	6400	16000	11200	8000	112	25	1000
RSX-10000	orange	10000	8000	20000	14000	10000	130	30	1000

RSX-XL
Élingue ronde, simple gaine très épaisse

En polyester (PES), selon EN 1492-2 avec gaine de protection très épaisse et étiquette d'identification.

Caractéristiques

- Tissage optimisé, induit PU stabilisé thermiquement.
- Code de couleur de la gaine de protection.
- CMU imprimée.
- Filets d'identification de la CMU, 1 filet par tonne (valable uniquement jusqu'à 10 t).
- Manipulation facile grâce à son poids faible.
- Pas de risques de blessures des mains.
- Ne marque pas les surfaces de la charge.
- Extrêmement flexible et adaptable à toutes les formes.
- Résistante aux UV, pas de vieillissement et stabilité des fibres dans le temps.
- Résistante à la chaleur jusqu'à +100 °C.
- Tissage imperméable à l'humidité évitant les dommages dus au gel (jusqu'à environ -40 °C).

Données techniques RSX-XL

Modèle	Colour code EN 1492	CMU Simple Direct kg	CMU Simple Noeud kg	CMU Simple U Angle Jusqu'à 7° kg	CMU Simple U Angle 7°- 45° kg	CMU Simple U Angle 45°- 60° kg	Epaisseur Approx. en charge mm	Longueur mini. pour fabrications spéciales mm
RSX-XL-12000	orange	12000	9600	24000	16800	12000	150	1000
RSX-XL-15000	orange	15000	12000	30000	21000	15000	150	1000
RSX-XL-20000	orange	20000	16000	40000	28000	20000	180	1000
RSX-XL-25000	orange	25000	20000	50000	35000	25000	180	1000
RSX-XL-30000	orange	30000	24000	60000	42000	30000	210	1000
RSX-XL-40000	orange	40000	32000	80000	56000	40000	210	1000
RSX-XL-50000	orange	50000	40000	100000	70000	50000	240	1000
RSX-XL-60000	orange	60000	48000	120000	84000	60000	240	1000
RSX-XL-80000	orange	80000	64000	160000	112000	80000	270	1500
RSX-XL-100000	orange	100000	80000	200000	140000	100000	270	1500
RSX-XL-125000	orange	125000	100000	250000	175000	125000	270	2000
RSX-XL-150000	orange	150000	120000	300000	210000	150000	270	2000

RSE
Élingue ronde à simple gaine

En polyester (PES), selon EN 1492-2 avec gaine de protection épaisse et étiquette d'identification.

Caractéristiques

- Tissage optimisé, induit PU stabilisé thermiquement.
- Code de couleur de la gaine de protection.
- CMU imprimée.
- Filets d'identification de la CMU, 1 filet par tonne (valable uniquement jusqu'à 10 t).
- Manipulation facile grâce à son poids faible.
- Pas de risques de blessures des mains.
- Ne marque pas les surfaces de la charge.
- Extrêmement flexible et adaptable à toutes les formes.
- Résistante aux UV, pas de vieillissement et stabilité des fibres dans le temps.
- Résistante à la chaleur jusqu'à +100 °C.
- Tissage imperméable à l'humidité évitant les dommages dus au gel (jusqu'à environ -40 °C).

INFO

Autres longueurs sur demande.

Données techniques RSE

Modèle	Colour code EN 1492	CMU Simple Direct kg	CMU Simple Noeud kg	CMU Simple U Angle Jusqu'à 7° kg	CMU Simple U Angle 7°- 45° kg	CMU Simple U Angle 45°- 60° kg	Largeur Approx. en charge mm	Epaisseur Approx. en charge mm	Longueur mini. pour fabrications spéciales mm
RSE-01000	violet	1000	800	2000	1400	1000	50	10	500
RSE-02000	vert	2000	1600	4000	2800	2000	55	10	500
RSE-03000	jaune	3000	2400	6000	4200	3000	60	15	500
RSE-04000	gris	4000	3200	8000	5600	4000	75	15	500
RSE-05000	rouge	5000	4000	10000	7000	5000	85	20	1000

20 RSE - Elingues rondes, EN 1492-2

avec différentes longueurs et capacités.

Chaque sac contient:

2 x **RSE 01000**, CMU 1000 kg, 0.5 m
4 x **RSE 01000**, CMU 1000 kg, 1.0 m
2 x **RSE 01000**, CMU1000 kg, 1.5 m
4 x **RSE 01000**, CMU 1000 kg, 2.0 m
2 x **RSE 02000**, CMU 2000 kg, 1.0 m
2 x **RSE 02000**, CMU 2000 kg, 2.0 m
2 x **RSE 02000**, CMU 2000 kg, 3.0 m
2 x **RSE 03000**, CMU 3000 kg, 2.0

Art.-No.: N33500011
Quantité minimale : 3 sacs

Le kit pratique à un prix spécial!

sac compris

Elingues rondes multibrins Tableau de capacité

	1 brin		2 brins				3 et 4 brins	
	directe	cerclée	directe angle β 0°-45°	cerclée angle β 0°-45°	directe angle β 45°-60°	cerclée angle β 45°-60°	directe angle β 0°-45°	directe angle β 45°-60°
Coefficient	1.0	0.8	1.4	1.1	1.0	0.8	2.1	1.5
1000 kg	1000	800	1400	1100	1000	800	2100	1500
2000 kg	2000	1600	2800	2200	2000	1600	4200	3000
3000 kg	3000	2400	4200	3300	3000	2400	6300	4500
4000 kg	4000	3200	5600	4400	4000	3200	8400	6000
5000 kg	5000	4000	7000	5500	5000	4000	10500	7500

RSG
Elingue ronde
1 brin

Selon la norme EN 1492-2 et accessoires forgés hautes résistances selon la norme EN 1677.

Données techniques RSG 1brin

Modèle	CMU directe kg
RSG-01000-1	1000
RSG-02000-1	2000
RSG-03000-1	3000
RSG-04000-1	4000
RSG-05000-1	5000

RSG
Elingue ronde
2 brins

Selon la norme EN 1492-2 et accessoires forgés hautes résistances selon la norme EN 1677.

Données techniques RSG 2 brins

Modèle	CMU directe angle 0°-45° kg	CMU directe angle 45°-60° kg
RSG-01000-2	1400	1000
RSG-02000-2	2800	2000
RSG-03000-2	4200	3000
RSG-04000-2	5600	4000
RSG-05000-2	7000	5000

RSG
Elingue ronde
3 brins

Selon la norme EN 1492-2 et accessoires forgés hautes résistances selon la norme EN 1677.

Données techniques RSG 3 brins

Modèle	CMU directe angle 0°-45° kg	CMU directe angle 45°-60° kg
RSG-01000-3	2100	1500
RSG-02000-3	4200	3000
RSG-03000-3	6300	4500
RSG-04000-3	8400	6000
RSG-05000-3	10500	7500

RSG
Elingue ronde
4 brins

Selon la norme EN 1492-2 et accessoires forgés hautes résistances selon la norme EN 1677.

Données techniques RSG 4 brins

Modèle	CMU directe angle 0°-45° kg	CMU directe angle 45°-60° kg
RSG-01000-4	2100	1500
RSG-02000-4	4200	3000
RSG-03000-4	6300	4500
RSG-04000-4	8400	6000
RSG-05000-4	10500	7500

HSE

Élingue plate sans fin simple pli

En polyester (PES), selon la norme EN 1492-1 A2 avec étiquette d'identification.

Caractéristiques

- Simple pli, induit PU stabilisé thermiquement.
- Code de couleur (modèle HSE uniquement).
- Filets d'identification de la CMU (modèle HSE uniquement).
- Manipulation facile grâce à son poids faible.
- Pas de risques de blessures des mains.
- Ne marque pas les surfaces de la charge.
- Répartition homogène de la pression de contact pour les charges sensibles.
- Résistante aux UV, pas de vieillissement et stabilité des fibres dans le temps.
- Résistante à la chaleur jusqu'à +100 °C.
- Tissage imperméable à l'humidité évitant les dommages dus au gel (jusqu'à environ -40 °C).
- Faible allongement (< 4 %).

Données techniques HSE

Modèle	Colour code EN 1492	CMU Simple Direct kg	CMU Simple Nœud kg	CMU Simple U angle Jusqu'à 7° kg	CMU Simple U angle 7°- 45° kg	CMU Simple U angle 45°- 60° kg	Largeur mm	Longueur mini. pour fabrications spéciales mm
HSE-01000	violet	1000	800	2000	1400	1000	30	500
HSE-02000	vert	2000	1600	4000	2800	2000	60	500
HSE-03000	jaune	3000	2400	6000	4200	3000	90	500

INFO

Autres CMU (jusqu'à 20 t) et longueurs sont disponibles sur demande.

HSE-E

Élingue plate sans fin simple pli, à usage unique

En polyester (PES), DIN 60005, avec étiquette d'identification.

Features

- Simple pli, induit PU stabilisé thermiquement.
- Très légère
- Pas de risques de blessures des mains.
- Ne marque pas les surfaces de la charge.
- Répartition homogène de la pression de contact pour les charges sensibles.
- Résistante aux UV, pas de vieillissement et stabilité des fibres dans le temps.
- Résistante à la chaleur jusqu'à +100 °C.
- Tissage imperméable à l'humidité évitant les dommages dus au gel (jusqu'à environ -40 °C).
- Faible allongement (< 4 %).

INFO

Quantité minimale de commande : 100 pièces par code produit.

Données techniques HSE-E

Modèle	CMU Simple Direct kg	CMU Simple Nœud kg	CMU Simple U angle Jusqu'à 7° kg	CMU Simple U angle 7°- 45° kg	CMU Simple U angle 45°- 60° kg	Largeur mm	Longueur mini. pour fabrications spéciales mm
HSE-E-00500	500	400	1000	700	500	25	200
HSE-E-00750	750	600	1500	1050	750	48	200
HSE-E-01000	1000	800	2000	1400	1000	35	200
HSE-E-01500	1500	1200	3000	2100	1500	50	250

HBD

Élingue plate avec boucles renforcées
2 plis

En polyester (PES), selon la norme EN 1492-1 A2 avec étiquette d'identification.

Caractéristiques

- Double plis, induit PU stabilisé thermiquement.
- Boucles renforcées
- Filets d'identification de la CMU.
- Manipulation facile grâce à son poids faible.
- Pas de risques de blessures des mains.
- Ne marque pas les surfaces de la charge.
- Répartition homogène de la pression de contact pour les charges sensibles.
- Résistante aux UV, pas de vieillissement et stabilité des fibres dans le temps.
- Résistante à la chaleur jusqu'à +100 °C.
- Tissage imperméable à l'humidité évitant les dommages dus au gel (jusqu'à environ -40 °C).
- Faible allongement (< 4 %).

INFO

Longueurs spéciales disponibles sur demande.

Données techniques HBD

Modèle	Colour code EN 1492	CMU Simple Direct kg	CMU Simple Nœud kg	CMU Simple U angle Jusqu'à 7° kg	CMU Simple U angle 7°- 45° kg	CMU Simple U angle 45°- 60° kg	Largeur mm	Longueur approxi. boucle mm	Largeur approxi. boucle mm	Longueur mini. pour fabrications spéciales mm
HBD-01000	violet	1000	800	2000	1400	1000	30	300	30	750
HBD-02000	green	2000	1600	4000	2800	2000	60	350	30	1000
HBD-03000	yellow	3000	2400	6000	4200	3000	90	400	45	1000
HBD-04000	grey	4000	3200	8000	5600	4000	120	500	60	1500
HBD-05000	red	5000	4000	10000	7000	5000	150	550	75	1500
HBD-06000	brown	6000	4800	12000	8400	6000	180	600	90	2000
HBD-08000	blue	8000	6400	16000	11200	8000	240	650	120	2500
HBD-10000	orange	10000	8000	20000	14000	10000	300	900	150	2500
HBD-12000	orange	12000	9600	24000	16800	12000	300	900	150	3000

HBQ
Élingue plate avec boucles renforcées 4 plis

En polyester (PES), selon EN 1492-1 B4 avec étiquette d'identification.

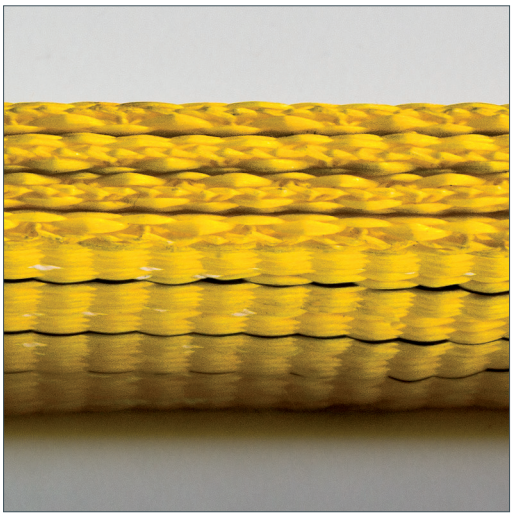

Caractéristiques

- 4 plis, induit PU stabilisé thermiquement.
- Boucles renforcée.
- Filets d'identification de la CMU.
- Manipulation facile grâce à son poids faible.
- Pas de risques de blessures des mains.
- Ne marque pas les surfaces de la charge.
- Répartition homogène de la pression de contact pour les charges sensibles.
- Résistante aux UV, pas de vieillissement et stabilité des fibres dans le temps.
- Résistante à la chaleur jusqu'à +100 °C.
- Tissage imperméable à l'humidité évitant les dommages dus au gel (jusqu'à environ -40 °C).
- Faible allongement (< 4 %).

INFO

Autres capacités sur demande.

Données techniques HBQ

Modèle	CMU Simple Direct kg	CMU Simple Nœud kg	CMU Simple U angle Jusqu'à 7° kg	CMU Simple U angle 7°- 45° kg	CMU Simple U angle 45°- 60° kg	Largeur mm	Longueur approxi. boucle mm	Largeur approxi. boucle mm	Longueur mini. pour fabrications spéciales mm
HBQ-04000	4000	3200	8000	5600	4000	60	350	30	1000
HBQ-06000	6000	4800	12000	8400	6000	90	400	45	1000
HBQ-08000	8000	6400	16000	11200	8000	120	500	60	1500
HBQ-10000	10000	8000	20000	14000	10000	150	550	75	1500
HBQ-12000	12000	9600	24000	16800	12000	180	600	90	2000
HBQ-16000	16000	12800	32000	22400	16000	240	650	120	2500
HBQ-20000	20000	16000	40000	28000	20000	300	900	150	2500
HBQ-25000	25000	20000	50000	35000	25000	300	900	150	3000
HBQ-30000	30000	24000	60000	42000	30000	400	1100	200	4000

HBD-ED
Elingue plate avec anneaux en acier aux deux extrémités, 2 plis

En polyester (PES), selon EN 1492-1 C2 et Cr2 avec étiquette d'identification.

Caractéristiques

- Duplex construction, PU-starched, thermally fixed.
- avec anneaux en acier
- Filets d'identification de la CMU.
- Pas de risques de blessures des mains.
- Ne marque pas les surfaces de la charge.
- Répartition homogène de la pression de contact pour les charges sensibles.
- Résistante aux UV, pas de vieillissement et stabilité des fibres dans le temps.
- Résistante à la chaleur jusqu'à +100 °C.
- Tissage résistant à l'humidité évitant les dommages dus au gel (jusqu'à environ -40 °C).
- Faible allongement (< 4 %).

INFO

HBD-ED - utilisables en noeud coulant.

Données techniques HBD-ED

Modèle	Colour code EN 1492	CMU Simple Direct kg	CMU Simple Nœud kg	CMU Simple U angle Jusqu'à 7° kg	CMU Simple U angle 7°- 45° kg	CMU Simple U angle 45°- 60° kg	Largeur mm	Dimension anneau **HBD-ED** b x d x t mm
HBD-01000-ED	violet	1000	800	2000	1400	1000	30	40 x 13 x 80
HBD-02000-ED	vert	2000	1600	4000	2800	2000	60	75 x 16 x 125
HBD-03000-ED	jaune	3000	2400	6000	4200	3000	90	105 x 20 x 165
HBD-04000-ED	gris	4000	3200	8000	5600	4000	120	135 x 23 x 210

INFO

Autres capacités sur demande.

PU-SC
Fourreau de protection, simple et double face

En polyuréthane résistant aux coupures.

Avec gaine textile intérieure qui facilite le glissement de la sur-gaine sur l'élingue. Longueurs standards de 2 et 4 m.

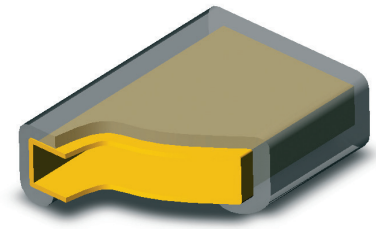

Protection PU simple face, Modèle PU-SC-1

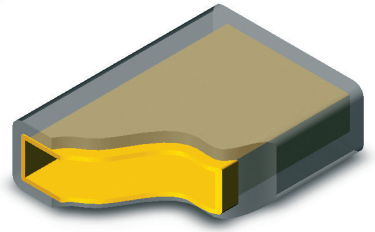

Protection PU double face, Modèle PU-SC-2

INFO

Les longueurs de plus de 4 m sont disponibles sur demande.

Données techniques PU-SC, simple face

Modèle	Art.-No.	Largeur de l'élingue mm	Dimensions extérieure / intérieure mm	Hauteur mm
PU-SC1-030	N39120011	30	50 / 40	22
PU-SC1-050	N39120001	50	70 / 60	22
PU-SC1-060	N39120002	60	80 / 70	22
PU-SC1-090	N39120004	90	110 / 100	22
PU-SC1-120	N39120012	120	145 / 135	22
PU-SC1-150	N39120007	150	170 / 160	22
PU-SC1-180	N39120008	180	200 / 190	22
PU-SC1-240	N39120009	240	260 / 250	31
PU-SC1-300	N39120010	300	330 / 320	31

Données techniques PU-SC, double-sided

Modèle	Art.-No.	Largeur de l'élingue mm	Dimensions extérieure / intérieure mm	Hauteur mm
PU-SC2-030	N39130014	30	50 / 40	22
PU-SC2-050	N39130001	50	70 / 60	22
PU-SC2-060	N39130002	60	80 / 70	22
PU-SC2-090	N39130004	90	110 / 100	22
PU-SC2-120	N39130007	120	145 / 135	22
PU-SC2-150	N39130009	150	170 / 160	22
PU-SC2-180	N39130011	180	200 / 190	22
PU-SC2-240	N39130012	240	260 / 250	31
PU-SC2-300	N39130013	300	330 / 320	31

INFO

Le fourreau double face ne peut pas être montée sur une sangle avec des anneaux en acier. Spécifiez la longueur du fourreau lors de la commande.

PU-KSW
Protection d'angle

En polyuréthane résistant aux coupures.

Avec fentes pour un montage et une fixation faciles sur l'élingue ronde.

Données techniques PU-KSW

Modèle	Art.-No.	Diamètre mm	Longueur mm	Pour élingue ronde jusqu'à une CMU kg
PU-KSW-30	N39160006	30	80	3000
PU-KSW-50	N39160007	50	125	5000

PU-SG
Fourreau de protection tubulaire

Avec tissage intérieur et revêtement PU

Solution économique de protection des sangles et des élingues rondes contre l'usure due à l'abrasion.

INFO

Ne convient pas à la protection contre les angles vifs.

Données techniques PU-SG

Modèle	Art.-No.	Largeur approxi. mm	Diamètre mm	Pour élingue ronde jusqu'à une CMU kg
PU-SG-040	N39140001	60	40	2000
PU-SG-063	N39140002	95	63	3000
PU-SG-075	N39140003	115	75	6000
PU-SG-090	N39140004	140	90	8000
PU-SG-110	N39140005	170	110	10000
PU-SG-150	N39140006	230	150	15000

PU-FB
Revêtement PU, simple et double face

En polyuréthane transparent.

Extrêmement résistant à l'abrasion et aux coupures. Le revêtement est permanent sur la sangle en ne peut être perdu pendant l'usage.

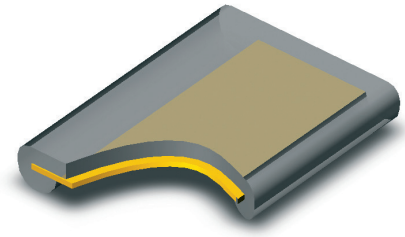

Revêtement simple face,
Modèle PU-FB 1

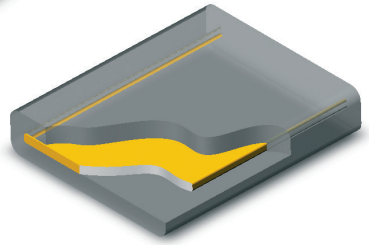

Revêtement double face,
Modèle PU-FB 2

Données techniques PU-FB, 1 face

Modèle	Art.-No.	Largeur élingue mm	Largeur mm
PU-FB1-030	N39100009	30	40
PU-FB1-050	N39100001	50	60
PU-FB1-060	N39100002	60	70
PU-FB1-090	N39100003	90	100
PU-FB1-120	N39100004	120	130
PU-FB1-150	N39100005	150	160
PU-FB1-180	N39100006	180	190
PU-FB1-240	N39100007	240	250
PU-FB1-300	N39100008	300	310

Données techniques PU-FB, 2 faces

Modèle	Art.-No.	Largeur élingue mm	Largeur mm
PU-FB2-030	N39110009	30	40
PU-FB2-050	N39110001	50	60
PU-FB2-060	N39110002	60	70
PU-FB2-090	N39110003	90	100
PU-FB2-120	N39110004	120	130
PU-FB2-150	N39110005	150	160
PU-FB2-180	N39110006	180	190
PU-FB2-240	N39110007	240	250
PU-FB2-300	N39110008	300	310

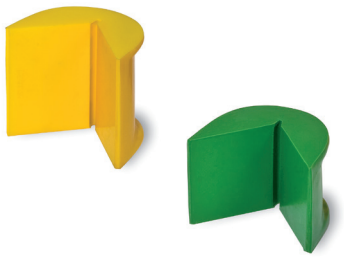

PU-KSE
Protection d'angle

Polyuréthane avec code couleur, extrêmement résistant à l'abrasion et aux coupures.

Données techniques PU-KSE

Modèle	Art.-No.	Couleur mm	Pour largeur d'élingue mm	Largeur mm
PU-KSE-065	N39160023	vert	60	100
PU-KSE-100	N39160024	jaune	90	135
PU-KSE-125	N39160025	gris	120	160
PU-KSE-150	N39160026	rouge	150	185
PU-KSE-200	N39160027	noir	180	225
PU-KSE-300	N39160028	orange	300	330

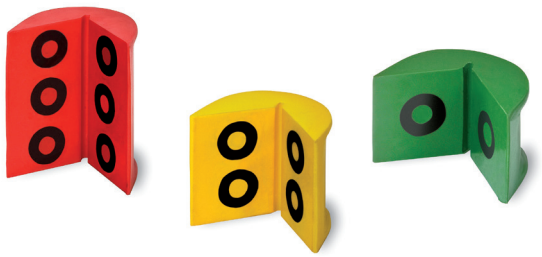

PU-KSE-MAG
Protection d'angle avec aimants

Polyuréthane avec code couleur, extrêmement résistant à l'abrasion et aux coupures.

Données techniques PU-KSE-MAG

Modèle	Art.-No.	Couleur mm	Pour largeur d'élingue mm	Largeur mm	Nombre d'aimants
PU-KSE-065-MAG	N39160029	green	60	100	2
PU-KSE-100-MAG	N39160030	yellow	90	135	4
PU-KSE-125-MAG	N39160031	grey	120	160	4
PU-KSE-150-MAG	N39160032	red	150	185	4
PU-KSE-200-MAG	N39160033	black	180	225	6
PU-KSE-300-MAG	N39160034	orange	300	330	8

Kit sangles

Chaque sac contient:

2 x sangles à rochet, LC 250 daN, 25 mm, 1 pièce, L = 4.0 m
2 x sangles à rochet, LC 1000 daN, 35 mm, 1 pièce, L = 6.0 m
2 x sangles à rochet, LC 250 daN, 25 mm, 2 pièces, crochets doigts rapprochés, L = 4.0 m
2 x sangles à rochet, LC 1000 daN, 35 mm, 2 pièces, crochets doigts rapprochés, L = 6.0 m
4 x sangles à rochet, LC 2000 daN, 50 mm, 2 pièces, crochets doigts rapprochés, L = 8.0 m
4 x protections d'angle, pour largeur élingue 50 mm

4 x tapis antidérapants, 250 x 100 x 8 mm

Art.-No: N35500002
Quantité minimale: 2 sacs

Le kit utilisateur pratique à prix spécial!

Sac compris

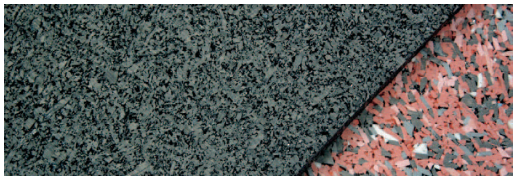

INFO

Information générale sur la sécurisation des charges

La variété des forces résultant du glissement, du roulage, du basculement ou même du déchargement durant le transport routier sont souvent sous-estimées. Les conséquences probables sont: la perte de contrôle du véhicule, endommagement de la cabine conducteur,survirement du véhicule et perte du chargement qui met autrui en danger. L'hypothèse souvent faite qu'un chargement lourd ne nécessite pas d'arrimage est une erreur fatale. L'arrimage doit être seulement effectué par une personne compétente (formée en théorie et en pratique).

Règles de base essentielles à la sécurisation de charge avec l'arrimage textile.

- Selon la marchandise à charger, il faut utiliser un véhicule approprié avec une structure adéquate et des points d'arrimage suffisants.
- Le centre de gravité de la charge doit être aussi bas que possible et être positionné de manière optimale en fonction du plan de répartition de la charge du véhicule.
- Le poids total autorisé par essieu ne doit pas être dépassé.
- Les différents chargements doivent être placés aussi près et bas que possible. Ne laisser aucun espace entre le chargement, la paroi frontale et les parois latérales. Les espaces libres entre les parois et la charge doivent être comblés autant que possible.
- Adapter la vitesse en fonction du chargement, des conditions de route, de la circulation et aux propriétés du véhicule.
- Des coefficients de frottements défavorables entre le chargement et la plateforme de chargement (revêtement huileux, surfaces humides etc.) augmentent drastiquement le besoin de sécurisation de la charge. Des tapis antidérapants permettent de sécuriser l'arrimage de la charge de manière économique et efficace.
- Des chargements instables, susceptibles de basculer doivent être arrimés avec précaution (calcul du glissage et du basculement).
- Un arrimage positif de la charge (par exemple support de la charge sur les parois frontales et latérales ou l'utilisation de supports fixés sur la plateforme de chargement) contribuera grandement à la réduction de besoin en équipement d'arrimage supplémentaire.

Forces exercées sur le chargement (EN 12195)

Chargement camion et remorque (transport routier)
Coefficient d'accélération

Lors du transport les forces les plus importantes se produiront lors du freinage, du décollement de la charge due à des secousses et de la force centrifuge sur des courbes serrées.

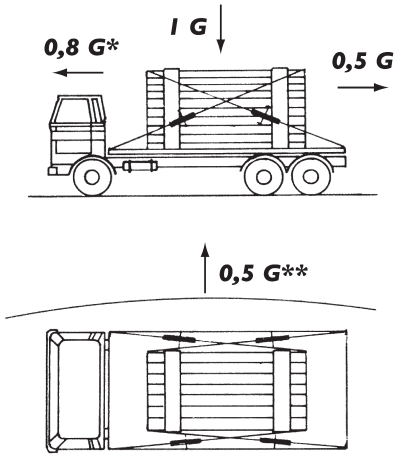

* Dans le cas d'un transport combiné (camion et/ou remorque par chemin de fer), il faut compter 1G dans le sens longitudinal.

**0,7 pour le basculement de chargements instables

Types d'arrimage

Arrimage plaquant

Le principe de l'arrimage plaquant est de mettre sous tension le matériel d'arrimage de manière à augmenter le coefficient de frottement entre la surface de contact et la charge afin d'éviter tout glissement.

Les facteurs à prendre en compte sont les dimensions du chargement, les valeurs d'accélération, le coefficient de frottement dynamique et l'angle de l'arrimage.
Le calcul des forces d'arrimage indiquera la tension à appliquer à l'arrimage.

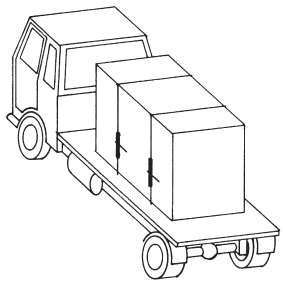

INFO

Ces consignes d'utilisation donnent un aperçu général de l'utilisation des systèmes d'arrimage mais ne remplacent pas les instructions d'utilisation spécifiques du matériel.

Les opérations d'arrimage avec des sangles textiles doivent être effectuées par un opérateur compétent (instruit en théorie et en pratique). Utilisé de manière conforme, notre arrimage textile offre un maximum de sécurité, permet d'éviter les dégâts matériels et corporels et offre une longue durée de vie.

Restrictions d'utilisation

Température

L'arrimage textile selon la norme EN 12195 convient aux gammes de températures suivantes:

a) - 40°C à + 80°C pour le polypropylène (PP)

b) - 40°C à +100°C pour le polyamide (PA)

c) - 40°C à +120°C pour le polyester (PES)

Ces températures peuvent varier en fonction de l'environnement chimique. Dans ce cas, il faut consulter le fabricant ou le fournisseur du matériel.

Un changement de température pendant le transport peut avoir une influence sur la tension de l'arrimage.

Il faut contrôler la tension d'arrimage en arrivant dans des régions chaudes.

Produits chimiques

La résistance chimique varie selon la matière utilisée pour fabriquer les sangles. Observez les consignes du fabricant si l'arrimage textile peut subir l'influence de produits chimiques. L'effet des produits chimiques s'accroit avec la température. La résistance des fibres synthétiques aux influences chimiques est résumée ci-après :

a) Les polyamides sont résistants aux alcalin mais sont attaqués par les acides minéraux.

b) Le polyester résiste aux acides minéraux mais est attaqué par les solutions alcalines.

c) Le polypropylène est résistant aux acides et alcalins, ce qui le rend approprié en présence de produits chimiques (à l'exception de certains solvants organiques).

d) Les solutions alcalines et acides inoffensives deviennent dangereuses si elles se concentrent sous l'effet de l'évaporation. Les textiles ainsi affectés doivent immédiatement être mis hors service, rincés à l'eau froide et séchées à l'air.

Opération en zones dangereuses

Pendant le chargement et le déchargement, il faut veiller à l'éventuelle présence de lignes électriques.

Conseils d'utilisation

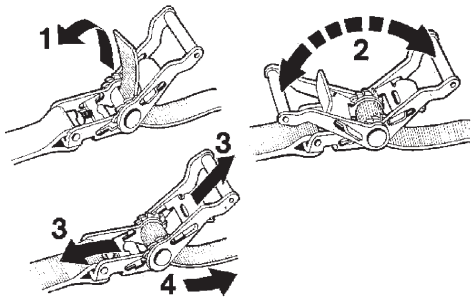

- Le choix et l'utilisation de l'arrimage textile dépend de la tension requise, du mode d'application et du type de charge à arrimer. Taille, forme et poids du chargement déterminent ce choix avec le type d'utilisation prévu. Pour des raisons de stabilité, il faut au moins 2 arrimages plaquant et 2 arrimages diagonaux.
- L'arrimage choisi doit être suffisamment résistant et d'une longueur adaptée au mode d'arrimage. Toujours veiller à ce que l'arrimage soit conforme. La pose et le retrait de l'arrimage doivent être planifiés avant de prendre le départ. En cas de longs trajets, les déchargements partiels doivent être pris en compte. Le nombre de sangles doit être calculé selon la norme EN 12195-1:2000. Pour l'arrimage plaquant, n'utiliser que des systèmes conçus pour ce type d'arrimage portant la mention STF.
- En raison de leurs caractéristiques différentes, il faut utiliser le même type d'arrimage (arrimage par chaîne ou par sangle). Lorsque on utilise des accessoires supplémentaires il faut s'assurer qu'ils sont compatibles avec l'arrimage existant.
- Pendant l'utilisation, les crochets plats doivent pris sur toute leur largeur.

INFO

- Ouverture de l'arrimage: Avant l'ouverture, il faut s'assurez que le chargement est stable (même sans sécurisation) et qu'il ne risque pas de mettre en danger l'opérateur. Avant le départ vérifier si du matériel d'arrimage supplémentaire est nécessaire, en particulier dans le cas de déchargement partiel. C'est également valable quand on utilise des éléments additionnels pour un déchargement sécurisé.
- Avant de commencer le déchargement, l'arrimage doit être retiré quand la charge repose en toute sécurité.
- Il faut veiller à ce que l'arrimage ne soit pas endommagée par les bords saillants du chargement. Il est recommandé d'effectuer un contrôle visuel avant et après chaque utilisation.
- N'utiliser que des sangles portant une étiquette d'identification.
- L'arrimage textile ne doivent pas être surchargé: La force manuelle maximale de 500 N (50 daN sur l'étiquette; 1 daN = environ 1 kg) ne doit être appliquée qu'avec une seule main. Il ne faut pas utiliser de barre ou de levier sauf s'ils font partis de l'équipement d'arrimage.
- Les sangles comportant des nœuds ne doivent pas être utilisées.
- Il faut éviter toute détérioration des étiquettes en les tenant à distance des bords du chargement.
- Les sangles doivent être protégées des frottements, de l'abrasion et bord saillants en utilisant des gaines de protection et/ou des protections d'angle.

Marquage

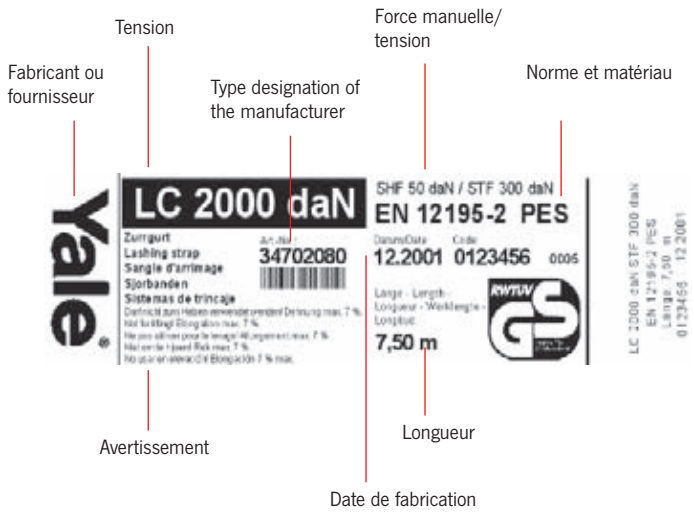

Maintenance et réparation

L'arrimage textile peut uniquement être réparé s'il porte une étiquette d'identification lisible. En cas de contact accidentel avec des produits chimiques, il faut immédiatement mettre l'arrimage hors service et consulter le fabricant ou le fournisseur.

Critères de rejet

L'arrimage textile doit être mis hors service ou envoyé au fabricant pour être remise en état s'il présente des détériorations évidentes. Les points suivants doivent être pris en compte:

Sangles textiles:

- Déchirures, coupures, entailles et ruptures des fibres ou déformations dues à la chaleur;

Tensionneurs et accessoires:

- Déformations, fissures, forts signes d'usure et de corrosion.

Le nombre d'éléments d'arrimage doit être calculé selon la norme EN 12195-1:2010

Pour l'arrimage plaquant, n'utiliser que des produits portant la mention STF sur l'étiquette. Pour déterminer facilement le nombre de sangles textiles requis pour l'arrimage de la charge, veuillez vous référer aux tables suivantes, calculées pour un coefficient de frottement de μ = 0,2, μ = 0,4 et μ = 0,6 à différents angles d'élévation ·.

- Le calcul prend en compte un mini de 2 et un maxi de 10 éléments d'arrimage.
- Si possible, toujours utiliser un tapis antidérapant avec un coefficient de frottement certifiée de 0,6.
- Toujours travailler avec un angle d'élévation le plus grand possible.
- Les coefficients de frottements s'appliquent à des surfaces propres et sèches, protégées du gel, de la glace et de la neige. En cas d'humidité, se référer au type d'arrimage préconisé ou doubler le nombre de sangles.

INFO

Coefficients de frottement selon la norme EN 12195-1:2010

Combinaison des matériaux sur les surfaces de contact	Coefficient de frottement μ	Utilisation d'un tapis antidérapant
Bois de sciage sur stratifié/contreplaqué	0.5	0.6
Bois de sciage sur aluminium strié	0.4	0.6
Bois de sciage sur tôle en acier	0.4	0.6
Bois de sciage sur film thermorétractable	0.3	0.6
Film de bois de sciage sur stratifié/contreplaqué	0.4	0.6
Film thermorétractable sur aluminium strié	0.4	0.6
Film thermorétractable sur tôle en acier	0.4	0.6
Film thermorétractable sur film thermorétractable	0.4	0.6
Carton sur carton	0.5	0.6
Carton sur palette en bois	0.5	0.6
Grands sacs sur palette en bois	0.4	0.6
Tiges plates en acier sur bois de sciage	0.5	0.6
Tôle ondulé sans peinture sur bois de sciage	0.5	0.6
Tôle ondulé avec peinture sur bois de sciage	0.4	0.6
Tôle ondulé sans peinture sur tôle ondulé sans peinture	0.3	0.6
Tôle ondulé avec peinture sur tôle ondulé avec peinture	0.2	0.6

Nombre de sangles nécessaire pour les différents poids de chargement

- pour différents coefficients de frottement
- pour différents angles

Force de prétension de 300 daN pour une force manuelle normalisée de 50 daN, selon la norme EN 12195

Pour les sangles textiles modèle ZGR-50-2500 avec LC de 2500 daN et ZGR-50-2000 avec LC de 2000 daN

	Coeff. de frottement μ 0,20 angle			Coeff. de frottement μ 0,40 anglee			Coeff. de frottement μ 0,60 angle		
Poids du chargement	30°	60°	90°	30°	60°	90°	30°	60°	90°
1000 kg		10	9	7	4	3	3	2	2
2000 kg					8	7	6	3	3
3000 kg						10	9	5	4
4000 kg								7	6
5000 kg								8	7
6000 kg								10	9
7000 kg									10
8000 kg									
9000 kg									
10000 kg									

Les cases vides requièrent plus de 10 sangles. Dans de tels cas, l'arrimage direct est la seule possibilité pour assurer le chargement.

ZGK-25-250
Sangles avec came à griffe

En polyester (PES), EN 12195-2

25 mm - capacité LC 250 daN.

Caractéristiques

- Prétension standard STF 30 daN pour force manuelle SHF 50 daN.
- Longueurs standards de 2 m, 4 m et 6 m.

INFO

Autres longueurs sur demande.

Données techniques ZGK-25-250

Modèle	Art.-No.	Version	Capacité daN	Largeur mm	Longueur mm
ZGK-25-250-1	192067490	1 pièce	250	25	2000
ZGK-25-250-1	N35100240	1 pièce	250	25	4000
ZGK-25-250-1	N35100260	1 pièce	250	25	6000

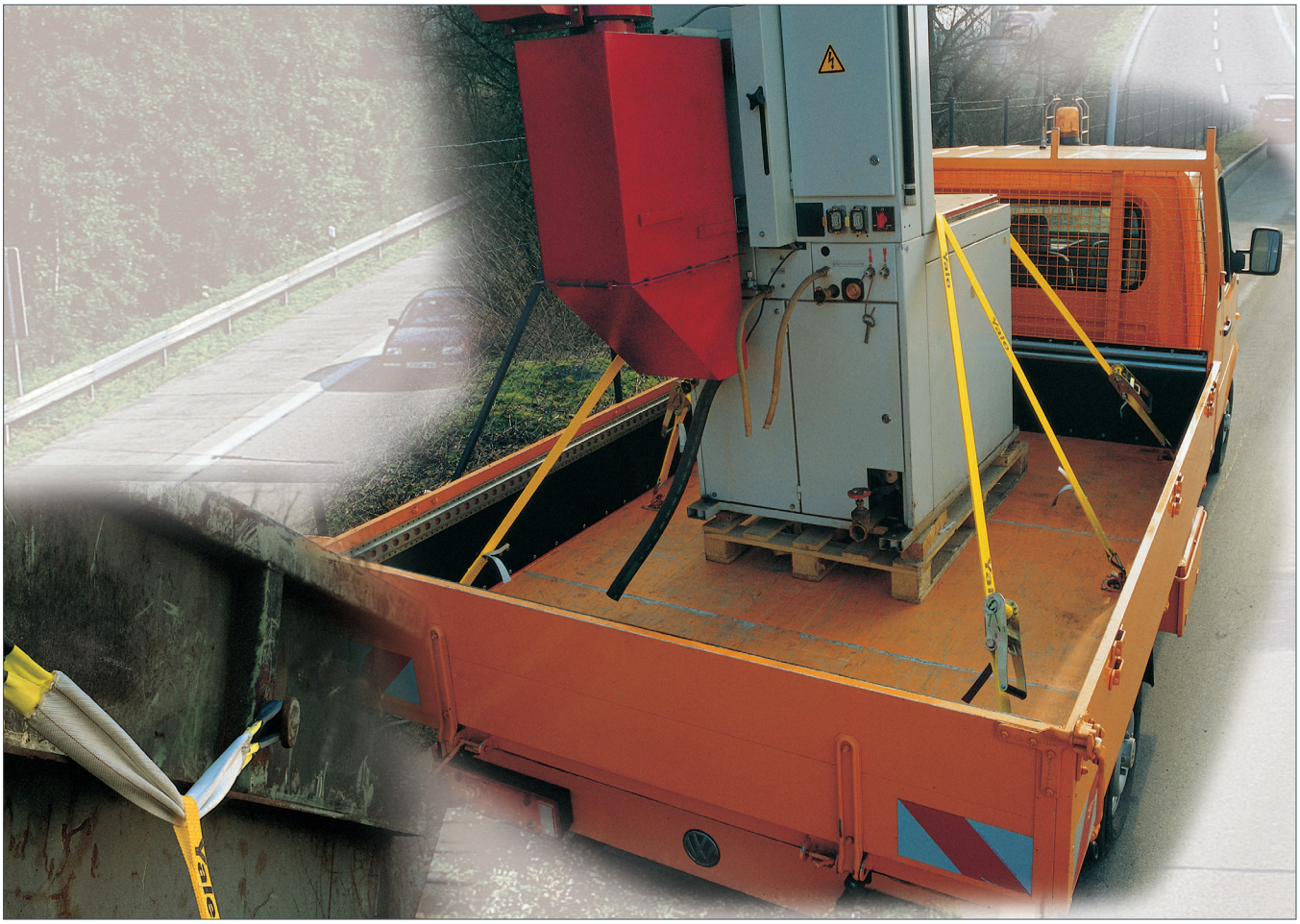

ZGR-25-400
Sangle avec rochet à cliquet

En polyester (PES), EN 12195-2

25 mm - capacité LC 400 daN.

Caractéristiques

- Prétension standard STF 50 daN pour force manuelle SHF 50 daN.
- Longueurs standards de 4 m et 6 m.

INFO

Autres longueurs sur demande.

Données techniques ZGR-25-400

Modèle	Art.-No.	Version	Capacité daN	Largeur mm	Longueur mm
ZGR-25-400-1	N34100440	1 pièce	400	25	4000
ZGR-25-400-1	N34100460	1 pièce	400	25	6000
ZGR-25-400-2-SPH	N34700440	2 pièces - avec crochet doigts rapprochés	400	25	4000
ZGR-25-400-2-SPH	N34700460	2 pièces - avec crochet doigts rapprochés	400	25	6000

ZGR-25-500
Sangle avec rochet à cliquet

En polyester (PES), EN 12195-2

25 mm - capacité LC 500 daN.

Caractéristiques

- Prétension standard STF 100 daN pour force manuelle SHF 50 daN.
- Longueurs standards de 2 m, 4 m et 6 m.

INFO

Autres longueurs sur demande.

Données techniques ZGR-25-500

Modèle	Art.-No.	Version	Capacité daN	Largeur mm	Longueur mm
ZGR-25-500-1	192067491	1 pièce	500	25	2000
ZGR-25-500-1	N34100540	1 pièce	500	25	4000
ZGR-25-500-1	N34100560	1 pièce	500	25	6000
ZGR-25-500-2-SPH	192067503	2 pièces - avec crochet doigts rapprochés	500	25	2000
ZGR-25-500-2-SPH	N34700540	2 pièces - avec crochet doigts rapprochés	500	25	4000
ZGR-25-500-2-SPH	N34700560	2 pièces - avec crochet doigts rapprochés	500	25	6000

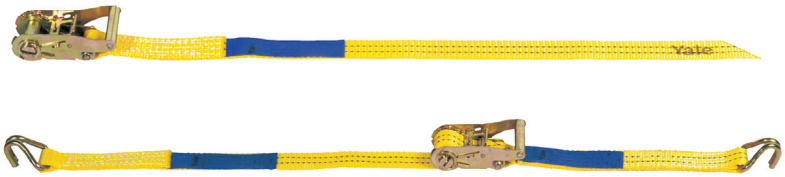

ZGR-35-1000
Sangle à rochet à cliquet

En polyester (PES), EN 12195-2

35 mm - capacité LC 1000 daN.

Caractéristiques

- Prétension standard STF 150 daN pour force manuelle SHF 50 daN.
- Longueurs standards de 4 m, 6 m et 8 m.

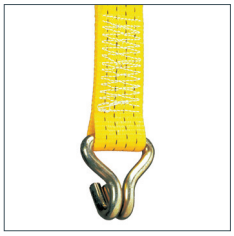

SPH - avec crochet doigts rapprochés

Données techniques ZGR-35-1000

Modèle	Art.-No.	Version	Capacité daN	Largeur mm	Longueur mm
ZGR-35-1000-1	192067506	1 pièce	1000	35	4000
ZGR-35-1000-1	N34101060	1 pièce	1000	35	6000
ZGR-35-1000-1	N34101080	1 pièce	1000	35	8000
ZGR-35-1000-2-SPH	192067515	2 pièces - avec crochet doigts rapprochés	1000	35	4000
ZGR-35-1000-2-SPH	N34701060	2 pièces - avec crochet doigts rapprochés	1000	35	6000
ZGR-35-1000-2-SPH	N34701080	2 pièces - avec crochet doigts rapprochés	1000	35	8000

INFO

Autres terminaisons (crochet) et impressions spécifiques sur demande.

Autres longueurs sur demande.

ZGR-50-2000
Sangle à rochet à cliquet

En polyester (PES), EN 12195-2

50 mm - capacité LC 2000 daN.

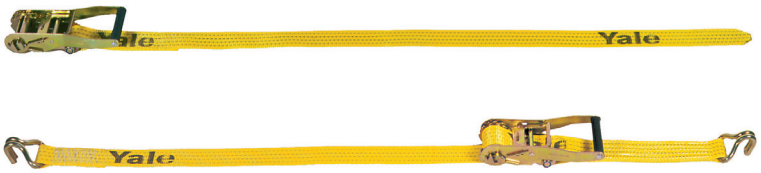

Caractéristiques

- Prétension standard STF 300 daN pour force manuelle SHF 50 daN.
- Longueurs standards de 6 m, 8 m et 10 m.

GKH - avec crochet plat

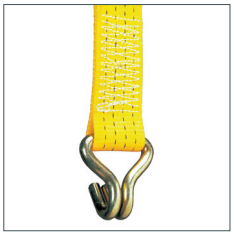

SPH - avec crochet doigts rapprochés

KLH - avec crochet châssis

Données techniques ZGR-50-2000

Modèle	Art.-No.	Version	Capacité daN	Largeur mm	Longueur mm
ZGR-50-2000-1	N34199999-166	1 pièce	2000	50	6000
ZGR-50-2000-1	N34102080	1 pièce	2000	50	8000
ZGR-50-2000-1	N34102010	1 pièce	2000	50	10000
ZGR-50-2000-2-GKH	N34202080	2 pièces - avec crochet plat	2000	50	8000
ZGR-50-2000-2-GKH	N34202010	2 pièces - avec crochet plat	2000	50	10000
ZGR-50-2000-2-KLH	N34302080	2 pièces - avec crochet châssis	2000	50	8000
ZGR-50-2000-2-KLH	N34302010	2 pièces - avec crochet châssis	2000	50	10000
ZGR-50-2000-FE-KLH	N34302005	Extrémité fixe à cliquet et crochet châssis	2000	50	400
ZGR-50-2000-2-SPH	N34799999-248	2 pièces - avec crochet doigts rapprochés	2000	50	6000
ZGR-50-2000-2-SPH	N34702080	2 pièces - avec crochet doigts rapprochés	2000	50	8000
ZGR-50-2000-2-SPH	N34702010	2 pièces - avec crochet doigts rapprochés	2000	50	10000
ZGR-50-2000-FE-SPH	N34702005	Extrémité à cliquet et crochet doigts rapprochés	2000	50	400

INFO

Autres terminaisons (crochet) et impressions spécifiques sur demande.

Autres longueurs sur demande.

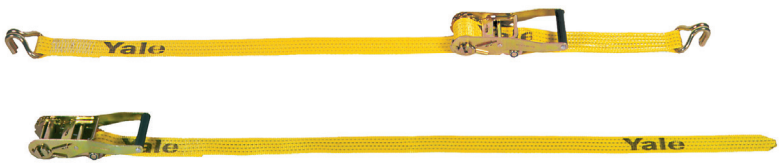

ZGR-50-2500
Sangle à rochet à cliquet

En polyester (PES), EN 12195-2

50 mm - capacité LC 2500 daN.

Caractéristiques

- Prétension standard STF 300 daN pour force manuelle SHF 50 daN.
- Longueurs standards de 8 m et 10 m.

GKH - avec crochet plat

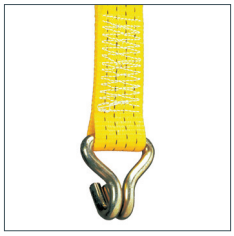

SPH - avec crochet doigts rapprochés

KLH - avec crochet châssis

Données techniques ZGR-50-2500

Modèle	Art.-No.	Version	Capacité daN	Largeur mm	Longueur mm
ZGR-50-2500-1	N34102580	1 pièce	2500	50	8000
ZGR-50-2500-1	N34102510	1 pièce	2500	50	10000
ZGR-50-2500-2-GKH	N34202580	2 pièces - avec crochet plat	2500	50	8000
ZGR-50-2500-2-GKH	N34202510	2 pièces - avec crochet plat	2500	50	10000
ZGR-50-2500-2-KLH	N34302580	2 pièces - avec crochet châssis	2500	50	8000
ZGR-50-2500-2-KLH	N34302510	2 pièces - avec crochet plat	2500	50	10000
ZGR-50-2500-FE-KLH	N34302505	Extrémité fixe à cliquet et crochet châssis	2500	50	400
ZGR-50-2500-2-SPH	N34702580	2 pièces - avec crochet doigts rapprochés	2500	50	8000
ZGR-50-2500-2-SPH	N34702510	2 pièces - avec crochet doigts rapprochés	2500	50	10000
ZGR-50-2500-FE-SPH	N34702505	Extrémité fixe à cliquet et crochet doigts rapprochés	2500	50	400

INFO

Autres terminaisons (crochets) et impressions spécifiques sur demande.

Autres longueurs sur demande.

ZGZ-G-75-5000
Sangle à rochet à cliquet

En polyester (PES), EN 12195-2

75 mm - capacité LC 2500 daN.

Caractéristiques

- Prétension standard STF 500 daN pour force manuelle SHF 50 daN.
- Avec long levier à cliquet
- Longueurs standards de 2 m et 4 m.

Long levier

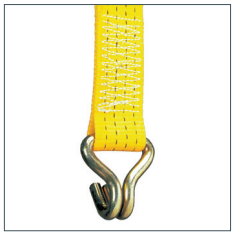

SPH - avec crochet doigts rapprochés

Données techniques ZGZ-G-75-5000

Modèle	Art.-No.	Version	Capacité daN	Largeur mm	Longueur mm
ZGZ-G-75-5000-1	192067448	1 pièce	5000	75	2000
ZGZ-G-75-5000-1	192067450	1 pièce	5000	75	4000
ZGZ-G-75-5000-2-SPH	192017853	2 pièces - avec crochet doigts rapprochés	5000	75	2000
ZGZ-G-75-5000-2-SPH	192017854	2 pièces - avec crochet doigts rapprochés	5000	75	4000

INFO

Autres terminaisons (crochet) et impressions spécifiques sur demande.

Autres longueurs sur demande.

ZGR-XL-50-2500
Sangle avec rochet à cliquet avec levier long

En polyester (PES), EN 12195-2

50 mm - capacité LC 2500 daN.

Caractéristiques

- Prétension standard STF 500 daN pour force manuelle SHF 50 daN.
- Levier long avec verrouillage précis.
- Levier long avec dispositif de contrôle de l'ouverture.
- Longueurs standards de 8 m et 10 m.

Données techniques modèle ZGR-XL-50-2500 avec dispositif de contrôle d'ouverture

Modèle	Art.-No.	Version	Capacité daN	Largeur mm	Longueur mm
ZGR-XL-50-2500-1	N34112580	1 pièce	2500	50	8000
ZGR-XL-50-2500-1	N34112510	1 pièce	2500	50	10000
ZGR-XL-50-2500-2-GKH	N34212580	2 pièces - avec crochet plat	2500	50	8000
ZGR-XL-50-2500-2-GKH	N34212510	2 pièces - avec crochet plat	2500	50	10000
ZGR-XL-50-2500-2-KLH	N34312580	2 pièces - avec crochet châssis	2500	50	8000
ZGR-XL-50-2500-2-KLH	N34312510	2 pièces - avec crochet châssis	2500	50	10000
ZGR-XL-50-2500-2-SPH	N34712580	2 pièces - avec crochet doigts rapprochés	2500	50	8000
ZGR-XL-50-2500-2-SPH	N34712510	2 pièces - avec crochet doigts rapprochés	2500	50	10000

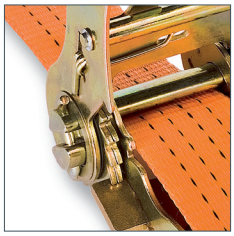

Levier long

Avec verrouillage précis. Contrôle de l'ouverture.

GKH - avec crochet plat

SPH - avec crochet doigts rapprochés

KLH - avec crochet châssis

INFO

Autres terminaisons (crochets) et impressions spécifiques sur demande.

Autres longueurs sur demande.

ZGR-XLZ-50-2500
Sangle avec rochet à cliquet avec levier long

En polyester (PES), EN 12195-2

50 mm - capacité LC 2500 daN.

Caractéristiques

- Prétension standard STF 500 daN pour force manuelle SHF 50 daN.
- Levier long avec verrouillage précis.
- **Levier avec design ergonomique**
- Longueurs standards de 8 m et 10 m.

INFO

Autres terminaisons (crochets) et impressions spécifiques sur demande.

Autres longueurs sur demande.

Données techniques ZGR-XLZ-50-2500 avec levier ergonomique

Modèle	Art.-No.	Version	Capacité daN	Largeur mm	Longueur mm
ZGR-XLZ-50-2500-1	N34132580	1 pièce	2500	50	8000
ZGR-XLZ-50-2500-1	N34132510	1 pièce	2500	50	10000
ZGR-XLZ-50-2500-2-GKH	N34232580	2 pièces - avec crochet plat	2500	50	8000
ZGR-XLZ-50-2500-2-GKH	N34232510	2 pièces - avec crochet plat	2500	50	10000
ZGR-XLZ-50-2500-2-KLH	N34332580	2 pièces - avec crochet châssis	2500	50	8000
ZGR-XLZ-50-2500-2-KLH	N34332510	2 pièces - avec crochet châssis	2500	50	10000
ZGR-XLZ-50-2500-2-SPH	N34732580	2 pièces - avec crochet doigts rapprochés	2500	50	8000
ZGR-XLZ-50-2500-2-SPH	N34732510	2 pièces - avec crochet doigts rapprochés	2500	50	10000

Sangle à rochet automatique

En polyester, EN 12195-2

Caractéristiques

- Avec cliquet automatique.
- Fixation du chargement plus facile et plus rapide.
- Ajustement continu.
- Déroulement facile de la sangle.
- Crochet S revêtu PVC pour protéger l'espace de chargement.

Données techniques ZGA

Modèle	Art.-No.	Version	Capacité daN	Largeur mm	Longueur mm
ZGA-25-300	N34799999-9681	2 pièces - avec crochet S	300	25	3000
ZGA-50-750	N34799999-11159	2 pièces - avec crochet doigts rapprochés	750	50	3000

ZGZB-RU-PU
Support rochet à cliquet

Fabriqués en polyuréthane résistant aux coupures.

Peut être également utilisé en protection d'angle.

Données techniques ZGZB-RU-PU

Modèle	Art.-No.	Pour élingue largeur mm
ZGZB-RU-PU-50	N39150001	35 - 50
ZGZB-RU-PU-75	N39150002	75

ZGZB-KS-PP-50
Protection d'angle

Pour protéger les bords des chargements délicats (cartons etc.).

Données techniques ZGZB-KS-PP-50

Modèle	Art.-No.	Pour élingue largeur mm
ZGZB-KS-PP-50	N39160003	50

ZGZB-KS-PP-70
Protection d'angle

Protège à la fois la charge et l'arrimage

Longueur 135 x 170 mm.

Données techniques ZGZB-KS-PP-70

Modèle	Art.-No.	Pour élingue largeur mm
ZGZB-KS-PP-70	192020360	up to 70

ZGZB-KSP-PP
Protection d'angle profilé

Fabriqué en polypropylène ou carton recyclé, pour protéger les bords du chargement.

Longueur jusqu'à 6 m.

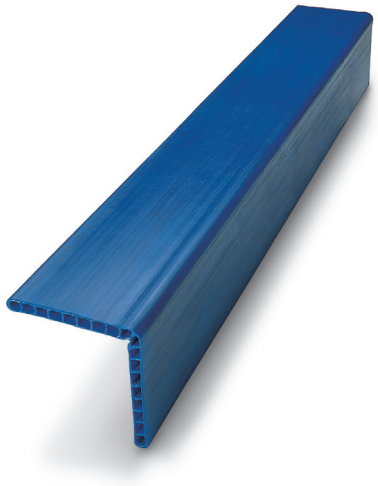

Données techniques ZGZB-KSP-PP

Modèle	Art.-No.	Dimensions mm
ZGZB-KSP-PP	N39160004	190 x 19 x 20

ZGZB-ARM
Tapis antidérapant

Même lors d'un freinage d'urgence ou d'une intervention imprévue, le chargement ne doit pas bouger. Cependant, dans très peu de cas, le blocage du chargement apporté par la construction du véhicule n'est pas suffisant.

C'est pourquoi les éléments antidérapants font aujourd'hui partie de l'équipement standard de tout transport professionnel. Les tapis antidérapants diminuent le risque émanant des surfaces de chargement lisses. Ils réduisent les forces totales de tension nécessaires lors de l'arrimage plaquant des charges, avec les sangles textile, ils garantissent que les charges forment une unité complète avec le camion ou la remorque.
Ce sont surtout les charges qui ne peuvent pas subir de forte pression de contact qui peuvent bénéficier de leur effet anti-glissement. Les dangers dus aux fixations incorrectes des chargements sont souvent sous-estimés. Les forces d'accélération en circulation normale atteignent presque le poids du chargement.

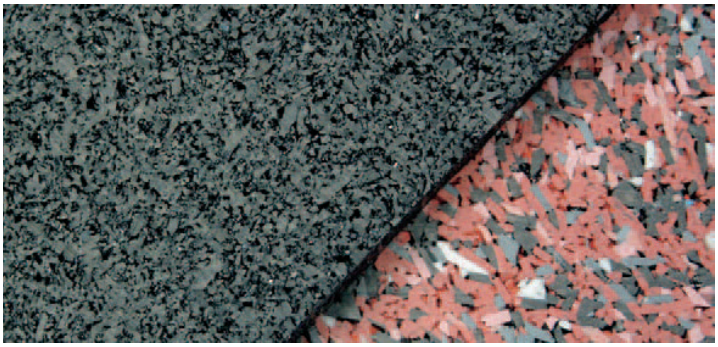

INFO

La force de frottement FW d'un tapis antidérapant empêche le déplacement de la charge et est décrite physiquement comme suit :

FW = m x G

G = Poids

m = coefficient de frottement

La différence entre la force d'inertie F et la force de frottement FW est la force de sécurisation FS.

FS = F - FW

La force de sécurisation FS est la force qui doit être absorbée par l'arrimage.

Données techniques ZGZB-ARM

Modèle	Art.-No.	Dimensions mm
ZGZB-ARM-250-8	N39170001	1000 x 250 x 8

RLSP
Tendeur à cliquet

Capacité 4000 - 10600 daN

Le tendeur à cliquet est un outil universel pour sécuriser des chargements. L'opération manuelle du levier permet de sortir ou de rentrer les tiges filetées. La tension est assurée par les axes filetés qui sont autobloquants.

Le tendeur à cliquet est équipé de crochets raccourcisseurs pour une prise sur une chaîne d'arrimage ou d'œillet pour l'accrochage sur l'arrimage existant.

Données techniques RLSP

Modèle	Art.-No.	Version	Capacité LC daN	Poids kg
RLSP-08-ÖÖ	N43300015	Oeillet	4000	3.6
RLSP-10-ÖÖ	N43300016	Oeillet	6300	3.6
RLSP-13-ÖÖ	N43300017	Oeillet	10600	3.8
RLSP-08-HH	N43300012	Crochet	4000	4.5
RLSP-10-HH	N43300013	Crochet	6300	5.5
RLSP-13-HH	N43300014	Crochet	10600	8.4

Dimensions RLSP

Modèle	RLSP-08-ÖÖ	RLSP-10-ÖÖ	RLSP-13-ÖÖ	RLSP-08-HH	RLSP-10-HH	RLSP-13-HH
Chain size, mm	8	10	13	8	10	13
B1, mm	250	250	250	250	250	250
B2 min., mm	360	360	366	588	630	722
B2 max., mm	510	510	516	738	780	872
Ø E, mm	20	20	25	–	–	–
L, mm	230	230	360	190	230	360

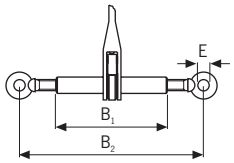

Tendeur à cliquet avec protection contre le desserrage, œillets selon EN 12195-3.

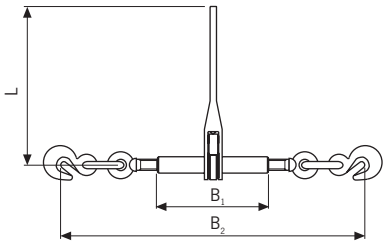

Tendeur à cliquet avec protection contre le desserrage, crochets raccourcisseur selon EN 12195-3.

Solutions de systèmes d'arrimage par chaîne

Consultez-nous.

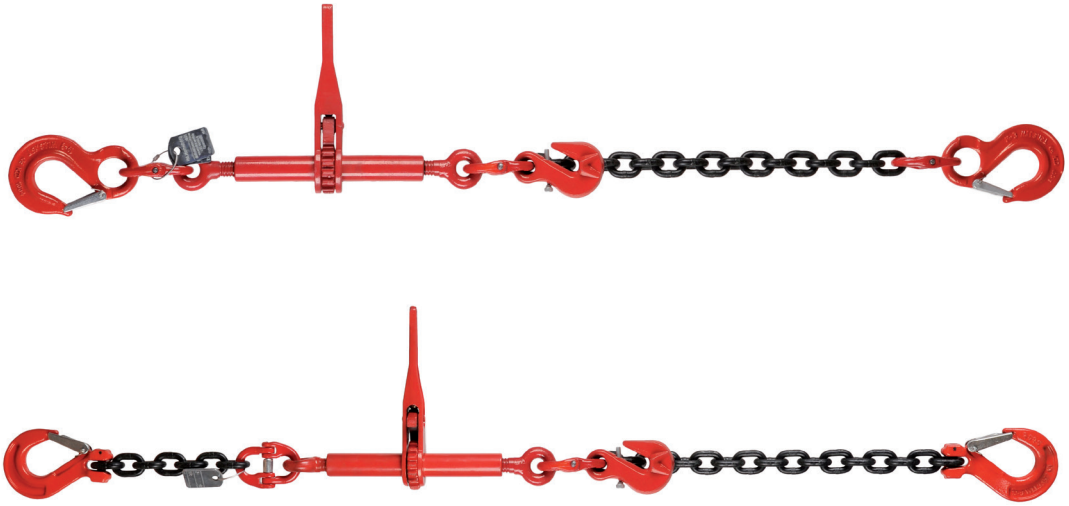

Table des matières

	Page
Transpalettes manuels	298 - 299
Transpalettes ciseaux	300 - 301
Tables élévatrices	302 - 303
Patins rouleurs	304 - 308

Patins rouleurs

Patins rouleurs pour charges lourdes Yale pour le transport sûr des charges jusqu'à 100 t.

La gamme de produits comprend les patins individuels et les systèmes complets.

INFORMATION

Merci d'observer également nos consignes à l'attention de l'utilisateur. Ils précèdent les chapitres.

PFAFF silberblau

MANUTENTION AU SOL

INFO

Ces consignes d'utilisation donnent un aperçu général de l'utilisation des appareils de manutention au sol mais ne remplacent pas les instructions d'utilisation spécifiques de l'appareil.

Les opérations de transport avec les appareils de manutention au sol ne doivent être effectuées que par une personne compétente (instruite en théorie et en pratique).

Utilisés de manière conforme, nos appareils de manutention au sol offrent un maximum de sécurité, permettent d'éviter les dégâts matériels et les blessures et ont une longue durée de vie.

Modification de l'état à la livraison

Le modèle des appareils de manutention au sol ne doit pas être modifié par exemple par le montage de pièces étrangères, par cintrages, par soudures, par la séparation de pièce, par la réalisation de perçages, par le retrait de dispositifs de sécurité ou par l'ajout d'éléments.

Restrictions d'utilisation

Charge

La capacité de charge (CMU) indiquée sur l'appareil est la charge maximale qui ne doit pas être dépassée.

Transport de personnes

D'une manière générale, il est interdit de transporter des personnes avec les appareils de manutention au sol.

Utilisation dans des conditions dangereuses

Éviter de soulever ou de transporter des charges tant que des personnes se trouvent dans la zone dangereuse de la charge.

Il est interdit de se tenir sur ou en-dessous d'une charge soulevée.

Il est interdit de laisser par exemple les pieds ou les mains sous les fourches en raison du risque d'écrasement ou de coupure.

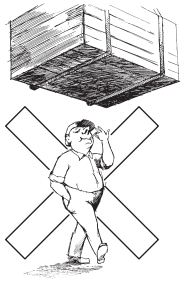

Contrôle avant de commencer le travail

- Vérifier que l'appareil ne présente pas de défauts visibles avant de commencer tout travail. Par ailleurs, il faut également contrôler l'abaissement et le soulèvement sous charge. Pour cela, soulever, tirer ou pousser et rabaisser une charge sur une courte distance avec l'appareil.
- Il faut par ailleurs contrôler les freins de service et de maintien ainsi que le verrouillage contre toute utilisation non autorisée.
- Les chariots et les fourches ne doivent pas présenter de détériorations visibles (pliures, fissures ou forte usure).
- Les roues et les pneus ne doivent pas être endommagés.
- Le système hydraulique doit être en bon état (soulèvement, abaissement, étanchéité).
- Contrôler le bon fonctionnement du dispositif anticollision.
- Il faut contrôler le bon état de charge, de la fixation, des raccords de câble et de la fiche de la batterie ainsi que des fermetures du couvercle des cellules (sèches, propres).

Conseils d’utilisation

- Nos appareils de manutention au sol ne doivent être utilisés que dans le domaine interne de l’entreprise.
- N’utiliser que des appareils dont la plaque de signalisation est bien lisible.
- Les appareils ne doivent être utilisés que par des personnes qui ont été instruites sur leur utilisation et ont fait preuve de leur capacité à la maitriser devant le responsable habilité de l’exploitant.
- La vitesse doit être adaptée aux conditions sur place.
- Ils ne doivent être utilisés que sur des surfaces planes entièrement lisses et sans irrégularités.
- Le conducteur doit s’assurer du bon état de la charge transportée. Seules les charges sécurisées peuvent être déplacées.
- Les palettes ne doivent être transportées qu’une par une.

Maintenance et réparation

- Pour fonctionner de manière sûre, les appareils de manutention au sol doivent être entretenus aux intervalles prescrits conformément aux réglementations de maintenance du fabricant.
- Vous pouvez nous renvoyer vos appareils pour la maintenance prescrite (en règle générale et selon la fréquence d’utilisation et le poids des charges au moins une fois par an) ou en cas de constatation de défauts.
- La remise en état et les contrôles ne doivent être effectués que par des personnes habilitées qui utilisent des pièces de rechange originales.
- Les opérations de maintenance doivent être enregistrées.

Contrôles

- Il s’agit essentiellement de contrôles visuels et du fonctionnement au cours desquels il faut évaluer l’état des éléments, en particulier en ce qui concerne d’éventuelles détériorations , l’usure, la corrosion et toute autre modification ainsi que constater l’intégrité et l’efficacité des dispositifs de sécurité. C’est à l’exploitant de faire effectuer ces contrôles.
- Les appareils de manuetntion doivent être nettoyés avant le contrôle. La procédure de nettoyage ne doit pas entraîner de détérioration chimique (par exemple pas d’acide - fragilisation) ni de sollicitations non autorisées par des températures élevées lors de combustion etc. ni éventuellement couvrir des fissures ni enlever trop de matériau (jet de sable).
- Nous pouvons vous conseiller sur ce sujet.
- Merci de nous remettre les appareils pour le contrôle si possible nettoyé. Cela vous épargnera des frais non négligeables de contrôle.

Contrôle des fourches

- Il faut contrôler à intervalles réguliers que les fourches ne présentent pas de défaut extérieur, de déformation, de fissure, d’usure ni de corrosion.

Contrôle du timon manuel

- Il faut contrôler à intervalles réguliers que le timon manuel ne présente pas de défaut extérieur, de déformation, de fissure, d’usure ni de corrosion. Il faut par ailleurs également contrôler que les vis sont bien serrées.

Contrôle du niveau d’huile

- Il faut contrôler le niveau d’huile tous les 6 mois (viscosité de l’huile de 30 Cst à 40°C). Lors de températures aux environs de 0°C, nous recommandons l’huile AVILUB RSL 22.

Contrôle de la lubrification et de l’étanchéité

- Nettoyer et lubrifier les boulons, les axes et les tiges sur les paliers selon les besoins ou après chaque utilisation (par exemple Shell FD ou graisse équivalente).
- L’étanchéité de l’unité hydraulique doit être contrôlée à intervalles réguliers.

INFO

Transpalette manuel
HU 25-115 TS
SILVERLINE (galets tandem)

Capacité 2500 kg

For the professional transportation of palletised goods and box pallets under demanding conditions.

Pour le transport professionnel des marchandises sur palettes dans des conditions difficiles.

Caractéristiques

- Timon de sécurité ergonomique avec commande à une main des fonctions Lever, Avancer et Abaisser.
- Poignée de timon à revêtement en caoutchouc pour une manipulation sûre.
- Pompe hydraulique à faible maintenance avec piston chromé dur.
- Châssis et fourches de construction solide en acier, barres de transmission réglables et revêtement poudre de qualité supérieure pour une longue durée de vie de l'appareil..

En option : frein de parking

Données techniques modèle HU 25-115 TS SILVERLINE

Modèle	HU 25-115 TS
N° d'art.	N21225461X
Capacité, en kg	2500
Centre de gravité de la charge c, mm	600
Poids, kg	68
Roues directrices et galets[1]	VG/PUR
Dimensions des roues directrices, mm	200 x 50
Dimensions des galets, mm	80 x 70
Nombre de roues/galets	2/4
Course h3, en mm	115
Hauteur du timon h14, mm	1230
Hauteur des fourches abaissées h13, mm	85
Longueur totale L1, mm	1555
Épaisseur des fourches s, mm	48
Largeur de la fourche e, mm	160
Longueur des fourches l, mm	1150
Largeur hors tout des fourches b1, mm	540
Ecratement intérieur des fourches b3, mm	220
Garde au sol m1, mm	37
Largeur d'allée avec europalette Ast, mm	1793
Rayon de braquage Wa, mm	1275

[1] PA… polyamide, PUR… polyuréthane, VG… caoutchouc

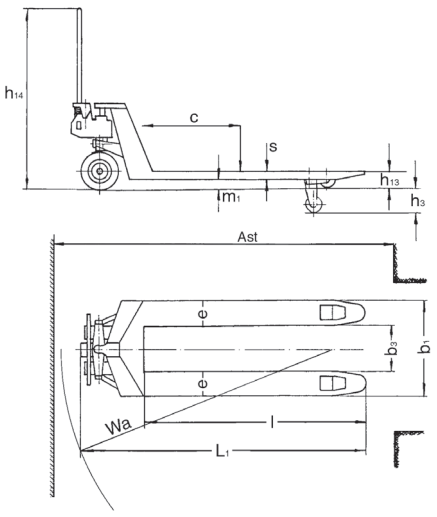

Transpalette manuel peseur HU W-20 S SILVERLINE

Capacité 2000 kg

Pour transporter et peser les marchandises sur palettes.

Caractéristiques

- Timon de sécurité ergonomique avec commande à une main des fonctions Lever, Avancer et Abaisser.
- Poignée de timon à revêtement en caoutchouc pour une manipulation sûre.
- Plage de mesure de 0 à 2 000 kg en paliers de 1 kg.
- Affichage LCD bien lisible.
- Précision de +/- 0,1 % de la mesure de la valeur finale
- Plus petite valeur mesurée de 1,0 kg.
- Systèmes calibrés en usine.
- Ce système a été conçu pour les opérations de pesées simples comme par exemple les opérations de palettisation et de remplissage.
- Pompe hydraulique à faible maintenance avec piston chromé dur et limiteur de charge.
- Châssis et fourches de construction solide en acier, axes spécialement trempés et revêtement poudre de qualité supérieure pour une longue durée de vie de l'appareil.
- Manipulation facile même dans les espaces étroits grâce à un angle de braquage de 105 degrés.

Livré avec:

- 4 x 1.5 V batteries

Données techniques modèle HU W-20 S

Model	HU W 20 S
N° d'art.	040016431
Capacité, kg	2000
Centre de gravité de la charge c, en mm	600
Poids, kg	129
Roues directrices et galets [1]	PUR/PUR
Dimesnions de la roue directrice D, mm	180 x 50
Dimensions de sgalets arrière D1, mm	74 x 70
Nombre de roues/galets	2/4
Course h2, mm	110
Hauteur de levée h3, mm	195
Hauteur du timon h14, mm	1210
Hauteur des fourches abaissées h13, mm	85
Longueur totale L1, mm	1580
Épaisseur des fourches s, mm	50
Largeur de la fourche e, mm	180
Longueur des fourches l, mm	1150
Largeur hors tout des fourches b1, mm	570
Ecartement intérieur des fourches b3, mm	210
Garde au sol m1, mm	35
Rayon de braquage Wa, mm	1330
Tempéraure ambiante	-10 °C up to +40 °C

[1] PUR ... Polyuréthane

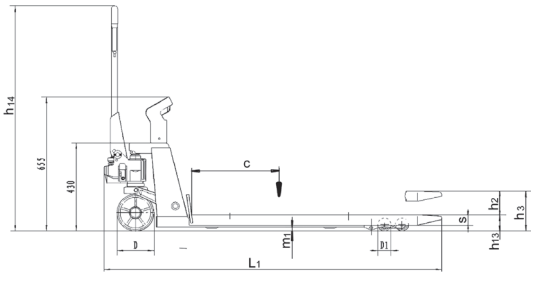

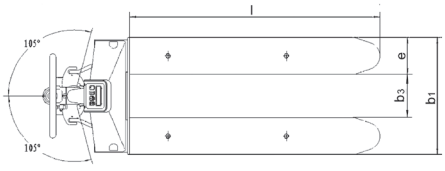

Transpalette ciseaux à levée manuelle HU HS 10 B

Capacité 1000 kg,
Hauteur maxi des fourches 800 mm

Une combinaison de transpalette manuel et de table élévatrice pour le transport et le soulèvement de charges sur palettes à une hauteur de travail flexible pour la fabrication, le montage et l'expédition.

Caractéristiques

- Fonctions du timon de sécurité : levée rapide - levée normale - abaissement.
- Abaissement tout en douceur de la charge grâce au dosage de la vitesse.
- Particulièrement robuste grâce à son système hydraulique à un niveau.
- Levée rapide jusqu'à 200 kg.
- Protection contre la surcharge par soupapes de sécurité.
- Supports de sécurité pour une position stable et sûre quand les fourches sont levées.
- Fonctionnement silencieux et facile grâce aux roues en polyuréthane.

Données techniques modèle HU HS 10 B

Modèle	HU HS 10 B
Code article	N26600020
Capacité, kg	1000
centre de gravité c, mm	600
Poids, kg	122
Roues directrices et galets [1]	PUR/PUR
Dimensions des roues directrices, mm	180 x 50
Dimensions des galets, mm	75 x 50
Nombre de roues et galets	2/2
Course h3, mm	715
Hauteur du timon h14, mm	1254
Hauteur des fourches abaissées h13, mm	85
Longueur totale L1, mm	1725
Largeur totale de l'appareil b1/b2, mm	575
Épaisseur des fourches s, mm	45
Largeur de la fourche e, mm	160
Longueur des fourches l, mm	1170
Dimensions extérieures des fourches b5, mm	540
Garde au sol m2, mm	18
Largeur d'allée avec europalette Ast, mm	1986
Rayon de braquage Wa, mm	1564

[1] PUR ... Polyuréthane

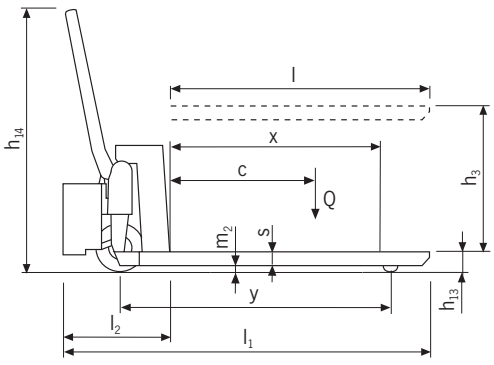

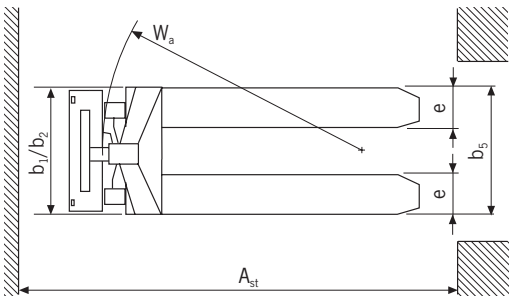

Transpalette ciseaux à levée manuelle et électrique HU ES 10 B

Capacité 1000 kg, Hauteur maxi des fourches max. 800 mm

Le modèle HU ES 10 B étend les propriétés d'utilisation du HU HS 10 B en économisant du temps de manipulation pour l'utilisation dans des opérations de levée et d'abaissement fréquentes.

Caractéristiques

- Touche de commande ergonomique intégrée dans le timon.
- En cas de panne de batterie, la commande manuelle des opérations de levée et d'abaissement est possible.
- Soulèvement rapide de la charge avec une levée hydraulique électrique, protection contre les surcharges par une soupape de sécurité.
- Fonctionnement silencieux et facile grâce aux roues en polyuréthane.
- Protection anti-basculement supplémentaire sur les roues de charge.

Livré avec:

- Batterie et chargeur intégrés

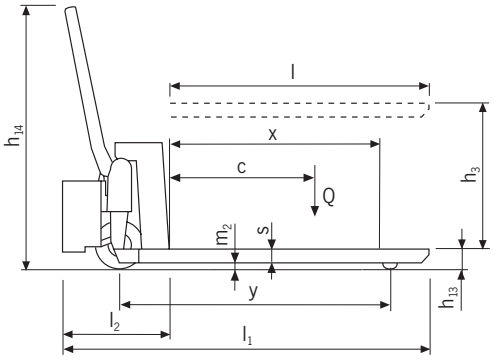

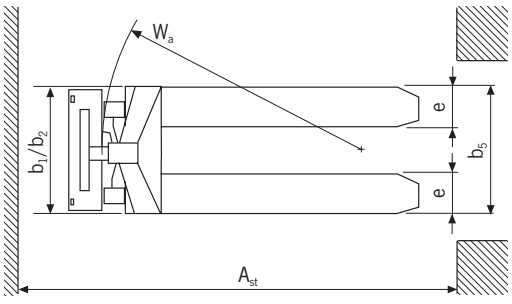

Données techniques modèle HU ES 10 B

Modèle	HU ES 10 B
Code article	GF34527101
Capacité, kg	1000
centre de gravité c, mm	600
Poids, kg	152
Roues directrices et galets [1]	PUR/PUR
Dimensions des roues directrices, mm	180 x 50
Dimensions des galets, mm	75 x 50
Nombre de roues et galets	2/2
Course h3, mm	715
Hauteur du timon h14, mm	1254
Hauteur des fourches abaissées h13, mm	85
Longueur totale L1, mm	1715
Largeur totale de l'appareil b1/b2, mm	575
Épaisseur des fourches s, mm	45
Largeur de la fourche e, mm	160
Longueur des fourches l, mm	1170
Dimensions extérieures des fourches b5, mm	540
Garde au sol m2, mm	18
Largeur d'allée avec europalette Ast, mm	1986
Rayon de braquage Wa, mm	1564
Chargeur de la batterie, V/A	220/6
Batterie, capacité K5, V/Ah	12/52

[1] PUR ... Polyuréthane

HX 150

HX
Table élévatrice mobile simple ciseaux

Capacité 150 - 750 kg,
Hauteur du plateau maxi. 1000 mm

Idéal pour le transport, le chargement, le déchargement, la préparation dans un atelier ou au poste de travail.

Caractéristiques

- Levage par une pompe à pied hydraulique.
- Vitesse d'abaissement modulable grâce à une vanne hydraulique ajustable.
- Barre de manoeuvre ergonomique pour tous les modèles et inclinable pour le modèle HX 150.
- 2 roues avec frein de parking pour assurer la stabilisation de la table en charge.
- Construction robuste avec tiges de piston chromées et limiteur de charge.

Données techniques HX

Modèle	HX 150	HX 300	HX 500	HX 750
Code article	34600020	40057357	40057358	40057360
Capacité kg	150	300	500	750
Hauteur maxi de la plateforme, h3 + h13, mm	720	880	880	1000
Hauteur mini de la plateforme, h13, mm	220	285	285	420
Course h3, mm	500	595	595	580
Course par mouvement de pompe, mm	27	31	31	15
Hauteur totale h1, mm	960	984	984	990
Longueur totale L1, mm	908	1093	1093	1330
Largeur totale de l'appareil b1, mm	450	500	500	600
Longueur de la plateforme P1, mm	700	850	850	1000
Largeur de la plateforme P2, mm	450	500	500	510
Roues [1]	PUR/PUR	PUR/PUR	PUR/PUR	PUR/PUR
Dim. roues avant et arrière, mm	100 x 36	128 x 40	128 x 40	147 x 50
Nombre de avant/arrière	2/2	2/2	2/2	2/2
Poids, kg	49	78	82	120

[1] PUR... Polyuréthane

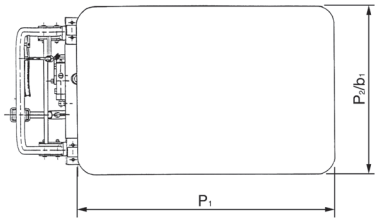

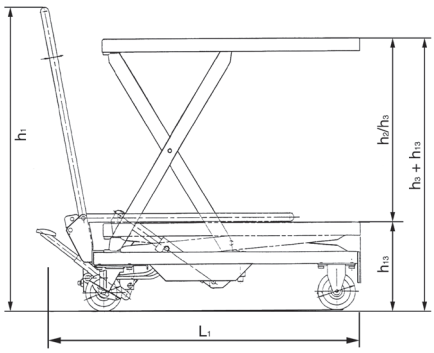

Table élévatrice fixe
simple, double, triple ciseaux

Capacité 500 - 12000 kg

Consultez-nous.

Fabriqué dans nos usines

Patins rouleurs Steerman® SX et S

Capacité 10 - 100 t

Ces patins rouleurs pour charges lourdes universels ont été construits pour le transport sûr et économique des charges allant jusqu'à 100 t.
Une configuration différente de la partie timon et des patins arrière permet également le déplacement de charges supérieures. Normalement, le transport de charges lourdes (comme par exemple les machines, les éléments de construction, les segments de construction en acier) se fait au moyen d'une levée sur 3 points stables.

Pour le transport de charges particulièrement encombrantes ou lourdes avec une position du centre de gravité peu favorable, on peut également composer des patins rouleurs à 4 points. Le timon stable permet une commande facile de la charge combiné avec le plateau tournant à paliers à billes. Les parties arrières du patin rouleur sont orientées en parallèle avec la barre d'accouplement et maintenues en position pendant le transport. Les transports de charges lourdes tout en économisant du temps et en ménageant les matériaux sont possibles.

Le corps des patins rouleurs a un revêtement poudre, tous les composants sont protégés contre la corrosion.

SX-10

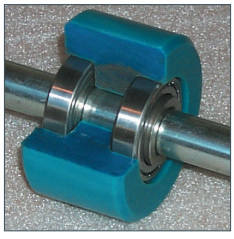

Roulettes à paliers à billes

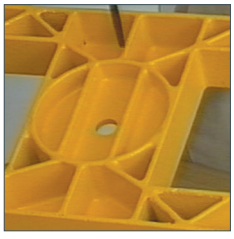

Corps en fonte à graphite sphéroïdal

Palier à billes de plateau tournant

Caractéristiques

- La structure modulaire permet une manipulation plus facile et offre en même temps des possibilités de combinaison variées.
- La construction des patins rouleurs est extrêmement solide et résistante à la déformation.
- Ils fonctionnent facilement et garantissent également une résistance au roulement très bas même avec les charges les plus lourdes.
- Les roues doubles (à la place d'une roue large) garantissent de très faibles résistances à l'avancement même dans les virages serrés.
- La suspension articulée des groupes de roues favorise le contact avec le sol de chacune des roues en cas d'irrégularité éventuelle du sol.
- Les roues sont en polyamide élastique résistant aux frottements. Elles ont une grande résistance mécanique et chimique.
- Chaque roue est fabriquée avec précision dans un matériau extrêmement solide et garantit ainsi un roulement particulièrement silencieux.
- Ces roues sont adaptées à tous les sols industriels et n'endommagent pas les revêtements de sol normaux.
- Le démontage des patins rouleurs est simple et sans outil ce qui facilite le transport de leurs différents composants même dans de petits véhicules.
- Les patins rouleurs ont été construits pour l'utilisation professionnelle et sont quasiment sans entretien.
- Toutes les roues sont équipées de deux paliers à billes à lubrification permanente blindés.
- Le patin avant dirigeable du patin rouleur est équipé d'un palier à bille axial surdimensionné en-dessous du plateau tournant.
- Les composants avant et arrière des patins rouleurs sont également disponibles séparément.

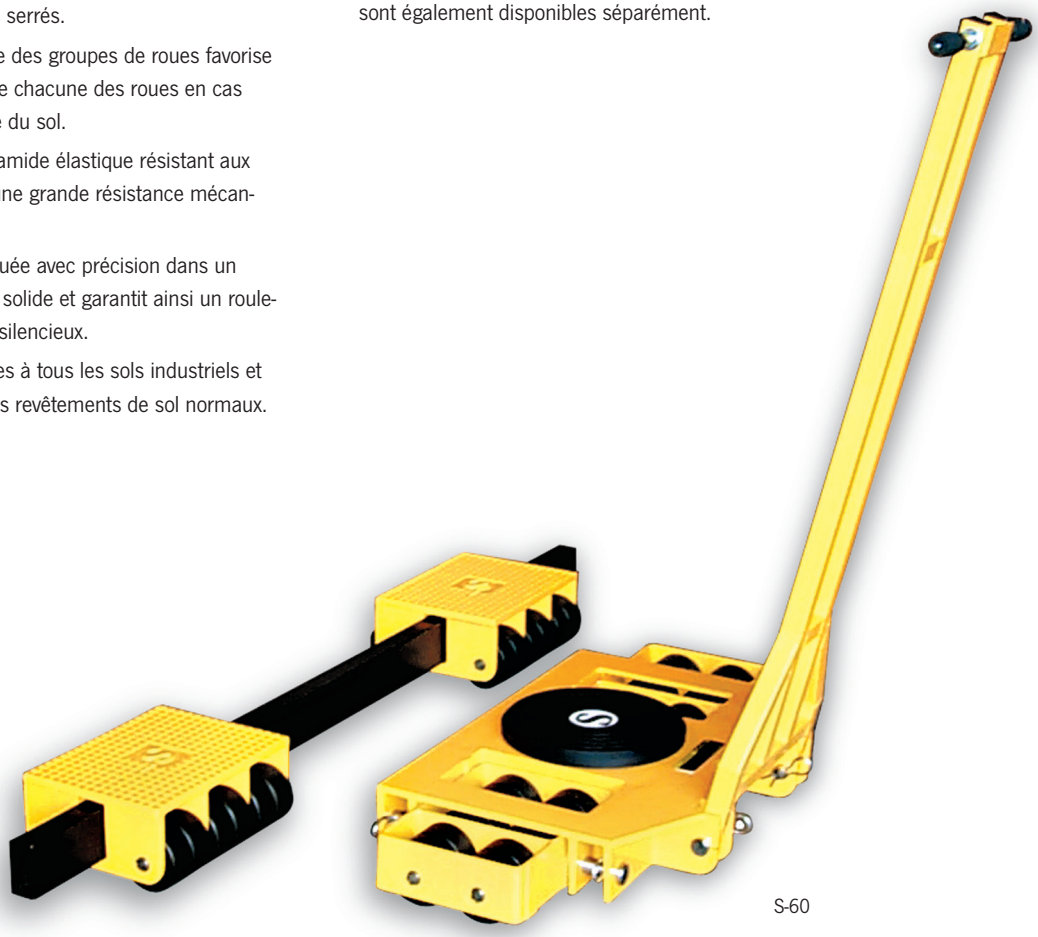

S-60

Données techniques Steerman® SX et S

Modèle	Art.-No.	Capacité t	Hauteur de construction mm	Nombre de roues	Diamètres des roues mm	Couleur des roues	Poids kg
SX-10	N13600977	10	102	16	82	noir	54
SX-20	N13600979	20	102	32	82	noir	76
SX-30	N13600981	30	110	48	82	noir	136
S-60	N13601094	60	170	48	115	noir	302

LF-1

LF-2

LF
Patins rouleurs avec roues fixes

Capacité 1 - 6 t

Composants de patins rouleurs à combiner de manière universelle, adaptés au transport de charges moyennement lourdes de tout type.

Les éléments peuvent être utilisés séparément ou réunis en un système. Les appareils ne nécessitent pas de maintenance.

Caractéristiques

- Construction en acier soudée
- Revêtement en caoutchouc limitant les dérapages.
- Roues en nylon résistant aux frottements.
- À partir du modèle LF-2,5 avec deux paliers à billes blindés par roue.

Données techniques LF

Modèle	Art.-No.	Capacité t	Roues	Nombre de roues	Diamètre des roues x largeur mm	Dimensions L x W x H mm	Poids kg
LF-1	N13600006	1.0	fixed	4	100 x 35	400 x 228 x 120	7.0
LF-2	N13600007	2.0	fixed	8	100 x 35	400 x 228 x 120	8.0
LF-2,5	N13600008	2.5	fixed	2	85 x 90	275 x 120 x 100	4.0
LF-3	N13600009	3.0	fixed	4	85 x 85	400 x 228 x 100	9.5
LF-6	N13600010	6.0	fixed	6	85 x 85	415 x 210 x 100	12.0

LF-2,5

LF-3

LF-6

LFL
Patins rouleurs avec roues mobiles

Capacité 1 - 2 t

Composants de patins rouleurs à combiner de manière universelle, adaptés au transport de charges moyennement lourdes de tout type.

Les éléments peuvent être utilisés séparément ou réunis en un système. Les appareils ne nécessitent pas de maintenance.

Caractéristiques

- Construction en acier soudée
- Revêtement en caoutchouc limitant les dérapages.
- Roues en nylon résistant aux frottements.
- Le modèle LFL-1-2 dispose de deux roues mobiles et de deux roues fixes.
- Le modèle LFL-1-4 dispose de quatre roues mobiles.

LFL-1-2

Données techniques LFL

Modèle	Art.-No.	Capacité t	Roues	Nombre de roues	Diamètre des roues x largeur mm	Dimensions L x W x H mm	Poids kg	Weight kg
LFL-1-2	N13600011	1.0	2 x fixed, 2 x steerable	4	75 x 46	100 x 35	430 x 340 x 120	13.0
LFL-1-4	N13600012	1.0	4 x steerable	4	75 x 46	–	430 x 340 x 120	14.0
LFL-2-4	192025595	2.0	4 x steerable	4	80 x 40	–	430 x 400 x 130	20.0

LFL-1-4

LX
Patins rouleurs pour charges lourdes

Capacité 6 t et 12 t

Les patins rouleurs pour charges lourdes à trois points sont composés d'un élément avant (dirigeable) et d'un élément arrière (réglable). Les patins rouleurs sont livrés prêts à l'emploi.

Les composants avant dirigeables (LX-6F et LX-12F) sont équipés du timon correspondant. Les composants arrières (LX-12R) sont de construction identique et disposent de deux barress de liaison réglables.

Les roues sont en nylon résistant aux frottements.

Les éléments avant et arrière du système peuvent chacun supporter 50 % de la capacité de charge totale.

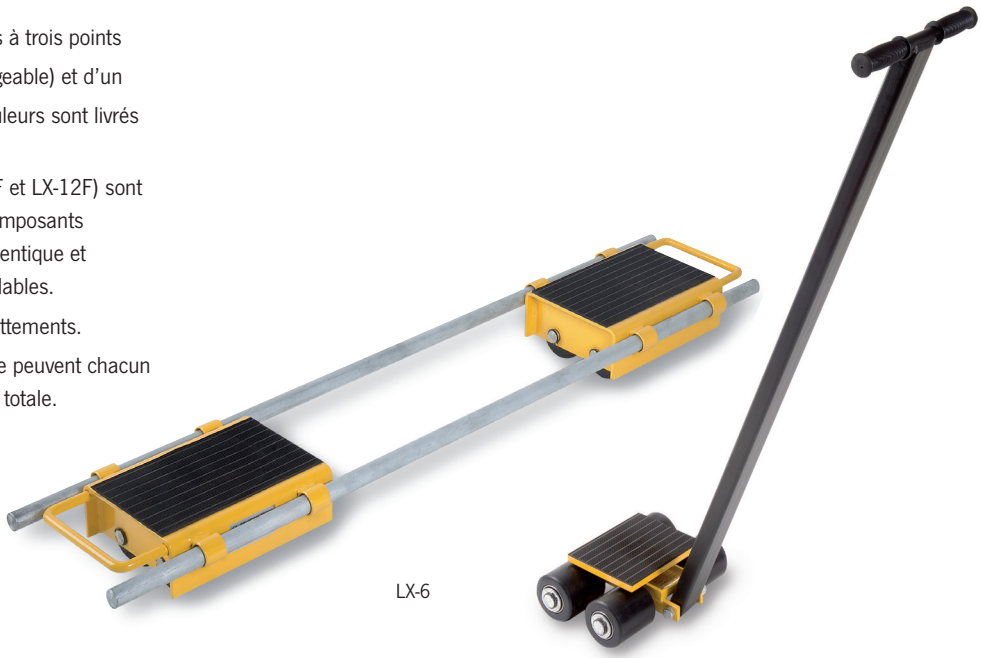

LX-6

Données techniques LX

Modèle	Art.-No.	Capacité t	Nombre de roues patin avant	Nombre de roues patin arrière	Diamètre des roues x largeur mm	Surface patin avant mm	Surface patin arrière mm	Réglage patin arrière mm	Hauteur mm	Poids kg
LX-6	N13600004	6.0	4	8	85 x 90	185 x 150	300 x 250	500 - 1400	115	45.0
LX-12	N13600005	12.0	8	8	85 x 90	400 x 220	300 x 250	500 - 1400	115	80.0

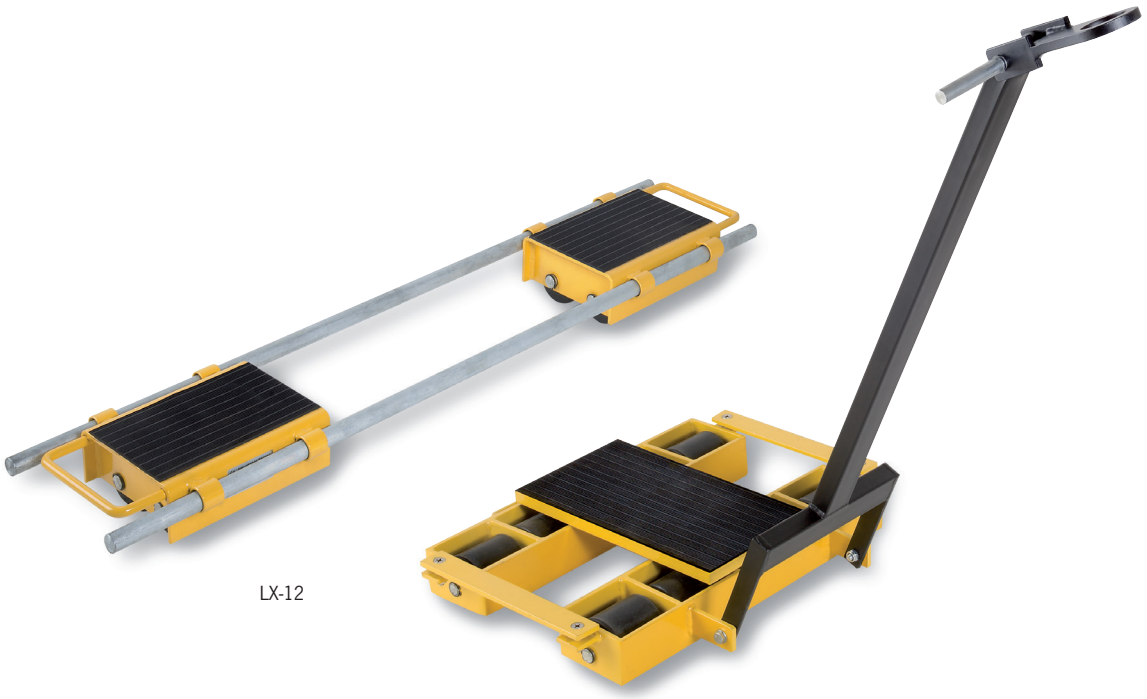

LX-12

ARBURG 420 C
ALLROUNDER
JUBILEE

NETSTAL
SYNERGY
1500

Crics et outils hydrauliques

La caractéristique de notre gamme hydraulique, orientée levage, c'est la pression de service qui peut atteindre 700 bars. Cette pression permet d'obtenir des forces très élevées en toute simplicité et toute sécurité. Malgré cette puissance les unités hydrauliques sont compactes, transportables et faciles d'utilisation. Les systèmes hydrauliques hautes pressions sont universellement utilisés pour des opérations d'assemblage et de réparation. Leurs domaines d'application sont presque illimités au quotidien. Notre gamme permet des configurations simples ou la conception d'un système complet.

Principaux domaines d'application:

Industrie lourde, exploitation minière, construction naval, offshore, aéronautique, production d'énergie, construction métallique, industrie de l'acier, BTP, génie civil et bien plus encore.

INFORMATION

Les consignes d'utilisation sont présentes au début de chaque chapitre.

Table des matières

	Page
Vérin hydraulique simple effet	316 - 325 334 - 337
Vérin hydraulique double effet	326 - 333
Accessoires vérins hydrauliques	338 - 341
Pompes manuelles 700 bars	342 - 349
Pompes manuelles jusqu'à 2 000 bars	348
Pompe à pied 700 bars	349
Pompes électriques & pneumatiques	354 - 355
Centrales hydrauliques	356 - 361
Valves & Accessoires	362 - 375
Extracteurs	380 - 381
Crics	382 - 387
Outils hydrauliques	388 - 391
Bancs d'essai	392 - 393
Presses d'atelier	394 - 397
Tableaux de choix et de vitesse	398 - 399

Yale

CRICS & OUTILS HYDRAULIQUES

INFO

Pourquoi l'hydraulique ?

L'hydraulique permet la plus grande démultiplication de forces pour un encombrement minimal. Il n'existe pas d'autre transmission de puissance qui permette d'atteindre le même ratio démultiplication / encombrement.

Outils hydrauliques

On entend par outils hydrauliques des outils qui sont actionnés ou motorisé hydrauliquement et utilisés pour des opérations d'assemblage ou réparation nécessitant une grande force dans un espace confiné.

L'hydraulique Yale est devenue l'outil indispensable grâce à son utilisation simple, la consistance de sa gamme, sa robustesse, sa disponibilité et ses possibilités presque illimitées.

La puissance des outils hydrauliques est indispensable pour lever, mettre à niveau et positionner des charges très lourdes par exemple dans le cas d'installation de machines, d'assemblage de structures complexes et également pour toute opération de réparation ou maintenance.

Les outils sont utilisés pour le serrage, les tests, l'insertion, l'extraction, le sertissage, la coupe et beaucoup d'autres fonctions.

La force de l'hydraulique

section	x	pression	=	force
section utile vérin	x	pression pompe	=	force
cm^2	x	bars	=	daN

Example: Vérin hydraulique YS-10/

14.3 cm^2	x	700 bars	=	10010 daN
			=	100 kN
			=	10 t

Conversion linéaire de la pression en force

La formule ci- dessus permet de convertir directement et linéairement la pression en forces:

Exemple:
Un vérin de 10 tonnes:

700 bars	-	100 kN	=	10 t
350 bars	-	50 kN	=	5 t
100 bars	-	14 kN	=	1.4 t
1 bar	-	0.14 kN	=	0.014 t

INFORMATION

La pression de la pompe détermine la force du vérin hydraulique. Le débit d'huile détermine la vitesse de déplacement.

Principaux termes hydrauliques

Pression

Elle est générée par la pompe ou une source externe. Elle agit directement sur le vérin hydraulique.

Force

Elle est crée par la pression s'appliquant sur la section du vérin. Le poids de la charge définit le niveau de pression.

Course (Levée)

C'est la mesure de la distance parcourue par la tête du vérin (course à vide, en charge, de retour).

Vitesse de déplacement

Elle est obtenue en divisant la course par le temps pour effectuer cette course. (course à vide, en charge, de retour).

Vérin hydraulique

Disponible sous différentes formes mais avec 2 fonctions principales:

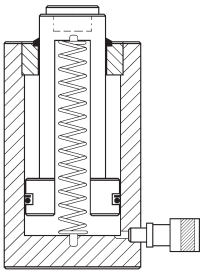

Simple effet
Le piston monte sous l'effet de la pression et le retour est assuré par un ressort. La force n'est disponible qu'en levée.

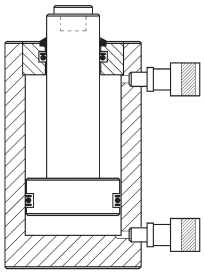

Double effet
Le piston monte et descend sous l'effet de la pression. La force est disponible dans les 2 directions.

Pompes hydrauliques manuelles

La fonction de la pompe hydraulique manuelle est de débiter l'huile au vérin et de générer la pression. Le vérin va convertir cette pression en force. Les pompes manuelles ne nécessitent aucune énergie extérieure et sont idéales pour les tâches quotidiennes. Elles sont facilement transportable et permettent d'obtenir des pression élevées donc des forces élevées au vérin.

Les pompes hydrauliques manuelles sont souvent remplacées par des pompes motorisées si l'utilisation est intensive ou que le circuit hydraulique débite un large volume d'huile.

Caractéristiques des pompes manuelles:

1. Débit d'huile (1er étage / 2ieme étage).
2. Possibilité de vérin: simple effet ou double effet.

Pompes motorisées

Elle assure le débit d'huile dès que la motorisation est démarrée. Contrairement aux pompes manuelles le débit est assuré même si le vérin n'est pas activé.

Vannes hydrauliques

Les vannes sont utilisées pour diriger le flux d'huile (généré soit par une pompe manuelle ou motorisée) en termes de direction, de pression et de débit.

Distributeurs

Les distributeurs contrôlent le déplacement du vérin en dirigeant le flux d'huile (Levée, arrêt et retour).

Suivant le type de pompe et de vérin, les distributeur peuvent avoir 2, 3 ou 4 voies.

3 voies / 3 positions pour vérin simple effet.

4 voies / 3 positions pour vérin double effet.

La commande de distribution peut être manuelle, électro-magnétique (avec commande déportée).

Limiteurs de pression

Il permettent de limiter la pression dans le système hydraulique ou sur une partie du système. C'est également un accessoire de sécurité pour éviter des pressions dépassant une valeur souhaitée.

Vannes d'arrêt

Pour fermer manuellement un circuit hydraulique. En raison de leur précision de réglage, ces vannes peuvent également être utilisées pour ajuster le débit et ainsi contrôler le vitesse de montée et de descente du vérin.

Clapets anti-retour

Pour bloquer le flux d'huile dans une direction et éviter les chutes de pression.

Vannes de réglage pression

Permettent d'ajuster la pression à une valeur souhaitée.

Pour votre sécurité

Les éléments hydrauliques sont extrêmement solides et durables, néanmoins vous devez observer les instructions suivantes pour votre sécurité et pour prolonger la durée de vie de l'équipement:

- Ne jamais aller au-delà de la pression maximale admissible par chaque élément hydraulique.
- Évitez le chargement désaxé des vérins.
- La charge doit toujours être centrée sur la tête du vérin et parallèle à l'axe du vérin.
- Ne pas se tenir sous la charge s'il elle n'est pas sécurisée par un dispositif additionnel.
- Les composants hydrauliques doivent être éloignés de source de chaleur (par exemple travaux de soudage).
- Protégez les flexibles hydrauliques de dommage potentiel et ne pas les écraser ou les plier. Il doivent être libre de toute contrainte. Respectez leur rayon de courbure. Eviter de les mettre en tension.

Chargement désaxé

Pour garantir une longue durée de vie, les vérins hydrauliques YS, YLS, YFS, YCS, YCH, YH, YPL sont en acier chrome molybdène; le corps et le piston sont trempés et revenus, et le guidage est assuré avec bagues en bronze. Normalement, les vérins hydrauliques doivent être sollicité suivant l'axe du piston. En pratique, il est parfois difficile d'éviter que la tige du piston soit partiellement sollicitée latéralement. Dans ce cas il faut réduire la pression et la course de 50%. S'assurer que la charge repose sur toute la surface de la tête du piston. De même, s'assurer que le vérin repose sur toute sa base et un sol capable de supporter la charge. Ceci est particulièrement important pour les cylindres plats.

Réparations

Les réparations et la maintenance doivent être effectuées par du personnel qualifié. Les réparation doivent être faites avec des pièces d'origine.

INFO

INFO

Vérin hydraulique Conception Yale Chro-Mo

Les vérins hydrauliques Yale sont conçus pour des utilisations professionnelles. Un outil est aussi bon que les matériaux qui le compose. Les corps et pistons sont fabriqués en acier au chrome-molybdène traité thermiquement.

Double palier en bronze

L'expérience démontre que les vérins utilisés en atelier ou sur des sites de construction sont souvent sollicité latéralement. En conséquence, les vérins hydrauliques Yale sont équipés d'un palier double en bronze sur le piston, ce qui réduit le frottement entre le piston et le corps lors de chargement latéral.

Piston chromé dur

La tige de piston chromée dure offre une bonne protection contre les détériorations mécaniques et la corrosion. Il en résulte également un excellent coefficient de frottement sur le palier bronze supérieur du vérin.

Filetages métriques et standardisés

Afin de faciliter leur installation sur des gabarits, avec des accessoires ou des structures auxiliaires. L'adoption du standard métrique sur toute la gamme simplifie les opérations de maintenance et de réparation.

Butée de fin de course

Sur tous les vérins hydrauliques Yale, la butée de fin de course est conçue pour résister à la pression maximale en pleine charge.

Livré prêt à l'emploi

Les vérins hydrauliques Yale sont livrés prêts à l'emploi avec un raccord femelle, une tête de piston trempé et un filetage d'assemblage. Les vérins de plus grandes tailles incluent également une poignée de transport ou un anneau de levage.

Tête du vérin en acier trempé.

Filetage métrique sur le corps du vérin, le piston et la butée (en fonction des modèles)

Double palier en bronze pour diminuer les frottement sous chargement latérale

INFO

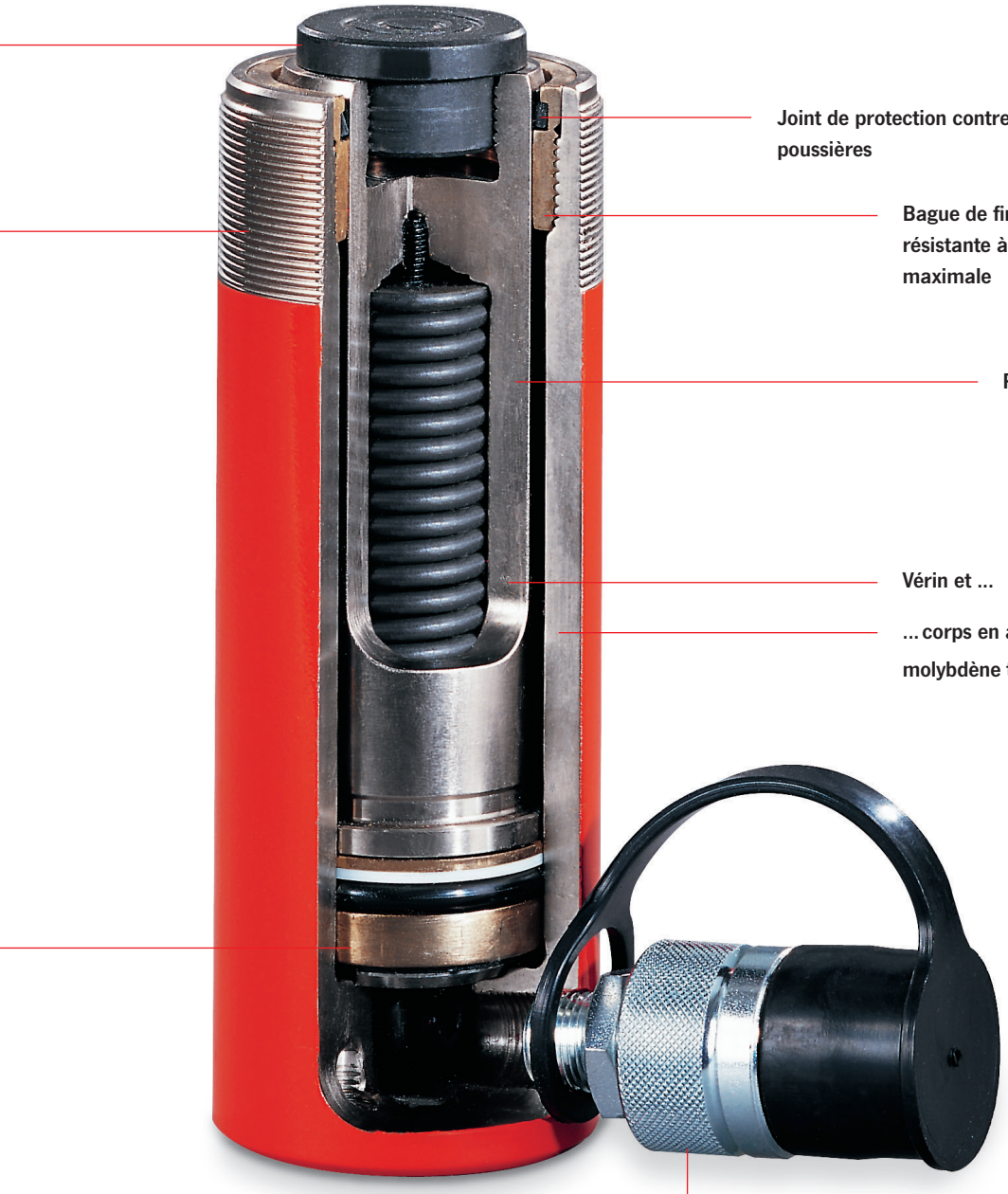

Joint de protection contre les poussières

Bague de fin de course résistante à la pression maximale

Piston chromé dur

Vérin et ...

... corps en acier au chrome molybdène traité

Demi-coupleur femelle CFY-1 avec bouchon de protection

YS
Vérin universel

Simple effet avec ressort de rappel, Capacité 5 - 100 t

Les vérins universels Yale sont conçus et fabriqués pour répondre aux impératifs de fiabilité exigés pour ce type d'outil. De construction robuste, ils résistent aux efforts et contraintes tant latérales qu'excentriques. Ils sont simples d'utilisation, grâce aux raccords rapides et aux ressorts de rappel. Les vérins universels sont conçus pour tous les travaux nécessitant une grande force et un design compact, par exemple redressement de constructions métalliques et extraction d'arbres ou d'axes. En plus ils peuvent lever, positionner, peser, supporter et tester pour des applications d'assemblage ou de réparation. Grâce aux filetages sur le corps et le piston, ils peuvent être fixé sur des pinces, des structures mécanosoudées, le châssis d'une presse, etc.

Caractéristiques

- Yale ChroMo Design.
- Pression maximale de 700 bars.
- Simple effet avec ressort de rappel.
- Conception robuste avec un guidage long du piston pour supporter un chargement latéral.
- Corps et piston en acier au chrome molybdène trempé
- Piston chromé dur coulissant sur un double palier en bronze.
- Filetages métrique du piston (de 5 à 30 t).
- Butée de fin course fonctionnelle même à la pression maximale et joint racleur contre les poussières.
- Tête de piston en acier trempé amovible.
- Filetage raccord 3/8 NPT.
- Raccord femelle CFY-1 inclus.
- Modèles YS-50/100 et YS-50/160 avec poignée de transport.
- Modèles YS-50/320 à YS-100/200 avec deux anneaux de transport.

INFO

Tableaux de sélection vérins / pompes manuelles sont aux pages 398-399. Les vitesses de déplacement sont aux pages 400-401.

Données techniques YS

Capacité t	Modèle	Art.-No.	Force kN	Course mm	Surface effective cm²	Volume d'huile maxi cm³	Hauteur piston rentré mm	Diamètre extérieur vérin mm	Poids kg
5	YS-5/15	N11100001	50	15	7.2	11	45	41	0.9
5	YS-5/25	N11100002	50	25	7.2	18	97	42	1.0
5	YS-5/75	N11100003	50	75	7.2	53	157	42	1.5
5	YS-5/127	N11100004	50	127	7.2	90	214	42	2.0
5	YS-5/180	N11100005	50	180	7.2	127	267	42	2.4
10	YS-10/25	N11100006	100	25	14.3	37	90	57	1.6
10	YS-10/50	N11100007	100	50	14.3	73	125	57	2.1
10	YS-10/100	N11100008	100	100	14.3	146	178	57	2.8
10	YS-10/150	N11100009	100	150	14.3	218	250	57	4.1
10	YS-10/200	N11100010	100	200	14.3	291	300	57	4.7
10	YS-10/250	N11100011	100	250	14.3	363	352	57	5.5
10	YS-10/300	N11100012	100	300	14.3	436	407	57	6.3
15	YS-15/25	N11100013	150	25	21.5	53	110	67	2.7
15	YS-15/50	N11100014	150	50	21.5	106	140	67	3.3
15	YS-15/100	N11100015	150	100	21.5	213	190	67	4.3
15	YS-15/150	N11100016	150	150	21.5	319	260	67	5.8
15	YS-15/200	N11100017	150	200	21.5	425	310	67	7.0
15	YS-15/250	N11100018	150	250	21.5	531	365	67	8.0
15	YS-15/300	N11100019	150	300	21.5	637	420	67	9.0
15	YS-15/350	N11100020	150	350	21.5	744	472	67	10.0
23	YS-23/25	N11100021	230	25	32.9	83	116	85	5.0
23	YS-23/50	N11100022	230	50	32.9	166	150	85	6.0
23	YS-23/100	N11100023	230	100	32.9	332	202	85	7.5
23	YS-23/160	N11100024	230	160	32.9	531	277	85	10.0
23	YS-23/210	N11100025	230	210	32.9	697	330	85	12.0
23	YS-23/250	N11100026	230	250	32.9	830	376	85	13.5
23	YS-23/300	N11100027	230	300	32.9	996	428	85	15.0
23	YS-23/345	N11100028	230	345	32.9	1145	477	85	16.5
30	YS-30/125	N11100029	300	125	42.9	552	245	102	13.0
30	YS-30/200	N11100030	300	200	42.9	884	325	102	17.0
50	YS-50/50	N11100031	500	50	71.5	355	170	125	15.0
50	YS-50/100	N11100032	500	100	71.5	709	220	125	19.0
50	YS-50/160	N11100033	500	160	71.5	1135	285	125	24.0
50	YS-50/320	N11100034	500	320	71.5	2269	460	125	37.0
70	YS-70/150	N11100035	700	150	100.0	1478	285	146	32.0
70	YS-70/330	N11100036	700	330	100.0	3252	490	146	52.0
100	YS-100/100	N11100476	1000	100	143.0	1432	275	180	43.0
100	YS-100/200	N11100037	1000	200	143.0	2863	375	180	64.0

Accessoires du modèle YS: Sabot, socle, rallonges, embases.

Les supports sont disponibles en tant qu'accessoires.

Les blocs de montage sont disponibles en tant qu'accessoires.

Dimensions YS

Modèle	YS-5/15	YS-5/25	YS-5/75	YS-5/127	YS-5/180	YS-10/25	YS-10/50	YS-10/100	YS-10/150	YS-10/200
A, mm	45	97	157	214	267	90	125	178	250	300
B, mm	60	122	232	341	447	115	175	278	400	500
C, mm	45	92	152	209	262	88	119	172	244	294
D, mm	41	42	42	42	42	57	57	57	57	57
E, mm	30	30	30	30	30	43	43	43	43	43
F, mm	25	26	26	26	26	38	38	38	38	38
H, mm	19	19	19	19	19	17	19	19	21	21
J, mm	–	25	25	25	25	–	35	35	35	35
K, mm	–	5	5	5	5	3	6	6	6	6
O, mm	–	M20 x 2	M20 x 2	M20 x 2	M20 x 2	–	M27 x 2	M27 x 2	M27 x 2	M27 x 2
P, mm	–	13	13	13	13	–	17	17	22	22
S, mm	–	–	–	–	–	–	–	–	–	–
U, mm	28.5	28	28	28	28	35	35	35	35	35
V, mm	2 x 5.5 Ø	2 x M6	2 x M6	2 x M6	2 x M6	2 x M8	2 x M8	2 x M8	2 x M8	2 x M8
W, mm	–	23	23	23	23	27	27	27	27	27
X, mm	–	M42 x 1.5	M42 x 1.5	M42 x 1.5	M42 x 1.5	M57 x 1.5	M57 x 1.5	M57 x 1.5	M57 x 1.5	M57 x 1.5
Z, °	5	5	5	5	5	5	5	5	–	–

Modèle	YS-10/250	YS-10/300	YS-15/25	YS-15/50	YS-15/100	YS-15/150	YS-15/200	YS-15/250	YS-15/300	YS-15/350
A, mm	352	407	110	140	190	260	310	365	420	472
B, mm	602	707	135	190	290	410	510	615	720	822
C, mm	346	401	103	133	183	253	303	358	413	465
D, mm	57	57	67	67	67	67	67	67	67	67
E, mm	43	43	52	52	52	52	52	52	52	52
F, mm	38	38	46	46	46	46	46	46	46	46
H, mm	21	21	19	19	19	22	22	22	22	22
J, mm	35	35	40	40	40	40	40	40	40	40
K, mm	6	6	7	7	7	7	7	7	7	7
O, mm	M27 x 2	M27 x 2	M33 x 2	M33 x 2	M33 x 2	M33 x 2	M33 x 2	M33 x 2	M33 x 2	M33 x 2
P, mm	22	22	19	19	19	25	25	25	25	25
S, mm	–	–	–	–	–	–	–	–	–	–
U, mm	35	35	42	42	42	42	42	42	42	42
V, mm	2 x M8	2 x M8	2 x M10	2 x M10	2 x M10	2 x M10	2 x M10	2 x M10	2 x M10	2 x M10
W, mm	27	27	33	33	33	33	33	33	33	33
X, mm	M57 x 1.5	M57 x 1.5	M67 x 1.5	M67 x 1.5	M67 x 1.5	M67 x 1.5	M67 x 1.5	M67 x 1.5	M67 x 1.5	M67 x 1.5
Z, °	–	–	5	5	5	–	–	–	–	–

Modèle	YS-23/25	YS-23/50	YS-23/100	YS-23/160	YS-23/210	YS-23/250	YS-23/300	YS-23/345	YS-30/125	YS-30/200
A, mm	116	150	202	277	330	376	428	477	245	325
B, mm	141	200	302	437	540	626	728	822	370	525
C, mm	113	142	194	269	322	368	420	469	235	315
D, mm	85	85	85	85	85	85	85	85	102	102
E, mm	65	65	65	65	65	65	65	65	75	75
F, mm	56	56	56	56	56	56	56	56	65	65
H, mm	20	22	22	22	22	22	22	22	25	25
J, mm	50	50	50	50	50	50	50	50	50	50
K, mm	3	8	8	8	8	8	8	8	10	10
O, mm	M40 x 2	M40 x 2	M40 x 2	M40 x 2	M40 x 2	M40 x 2	M40 x 2	M40 x 2	M36 x 2	M36 x 2
P, mm	15	22	22	25	25	25	25	25	25	25
S, mm	–	–	–	–	–	–	–	–	–	–
U, mm	55	55	55	55	55	55	55	55	75	75
V, mm	4 x M10	4 x M10	4 x M10	4 x M10	4 x M10	4 x M10	4 x M10	4 x M10	4 x M10	4 x M10
W, mm	40	40	40	40	40	40	40	40	45	45
X, mm	M85 x 2	M85 x 2	M85 x 2	M85 x 2	M85 x 2	M85 x 2	M85 x 2	M85 x 2	M102 x 2	M102 x 2
Z, °	5	–	–	–	–	–	–	–	–	–

Dimensions YS

Modèle	YS-50/50	YS-50/100	YS-50/160	YS-50/320	YS-70/150	YS-70/330	YS-100/100	YS-100/200
A, mm	170	220	285	460	285	490	275	375
B, mm	220	320	445	780	435	820	375	575
C, mm	165	215	280	455	280	485	270	370
D, mm	125	125	125	125	146	146	180	180
E, mm	95	95	95	95	112	112	135	135
F, mm	85	85	85	85	95	95	115	115
H, mm	29	29	29	29	30	30	60	60
J, mm	70	70	70	70	80	80	100	100
K, mm	5	5	5	5	5	5	5	5
O, mm	4 x M8	4 x M8	4 x M8	4 x M8	4 x M8	4 x M8	4 x M10	4 x M10
P, mm	–	–	–	–	–	–	–	–
S, mm	–	51	51	24	24	24	24	24
U, mm	95	95	95	95	110	110	145	145
V, mm	4 x M12	4 x M12	4 x M12	4 x M12	4 x M12	4 x M12	4 x M12	4 x M12
W, mm	50	50	50	50	60	60	70	70
X, mm	M125 x 2	M125 x 2	M125 x 2	M125 x 2	M146 x 3	M146 x 3	M180 x 3	M180 x 3
Z, °	–	–	–	–	–	–	–	–

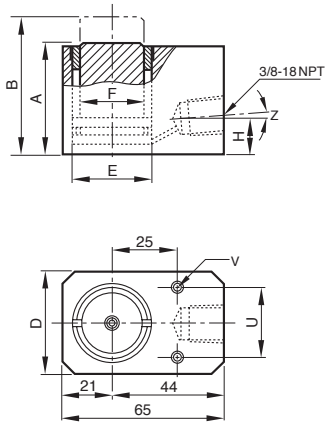

YS-5/15

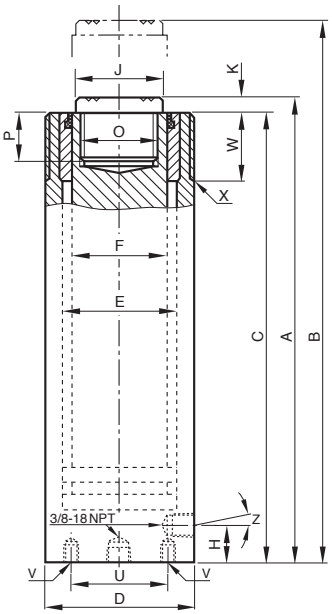

YS-5/25 jusqu'à YS-30/200

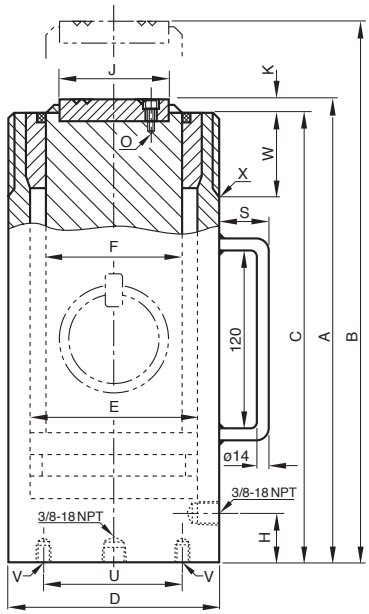

YS-50/50 jusqu'à YS-100/200

INFO

Sous réserve de modifications.

YLS

YFS

YLS et YFS

Vérins plats et ultra-plats

Simple effet avec ressort de rappel,

Capacité max. 10 - 100 t

Ces vérins hydrauliques très compacts sont conçus pour les opérations de levage, positionnement ou de maintenance pour lesquelles l'encombrement réduit, le faible poids et la facilité de mise en œuvre est requise. On retrouve ces vérins dans les constructions métalliques, génie civil, centrales électriques, industries lourdes etc.

Particulièrement recommandés pour toutes les applications de levage, positionnement, poussée dans les zones de travail exiguës.

Caractéristiques

- Yale Chro-Mo-Design.
- Pression maxi 700 bars
- Simple effet avec ressort de rappel
- Faible hauteur pour espace réduit
- Corps et piston an acier au chrome molybdène trempés
- Butée de fin course fonctionnelle même à la pression maximale et joint racleur contre les poussières.
- Filetage raccord 3/8 NPT.
- Raccord femelle CFY-1 inclus.
- Modèle YS-100/55 avec deux anneaux de transport.
- Modèle YS-100/15 avec poignée de transport.

INFO

Tableaux de sélection vérins / pompes manuelles sont aux pages 398-399. Les vitesses de déplacement sont aux pages 400-401.

Données techniques YLS

Capacité t	Modèle	Art.-No.	Force kN	Course mm	Surface effective cm²	Volume d'huile maxi cm³	Hauteur piston rentré mm	Diamètre extérieur vérin mm	Poids kg
10	YLS-10/35	N11300634	100	35	14.3	51	86	70	2.5
20	YLS-20/45	N11300635	200	45	28.6	128	100	85	4.0
30	YLS-30/60	N11300636	300	60	42.9	266	120	100	6.5
50	YLS-50/60	N11300637	500	60	71.5	426	122	125	10.4
100	YLS-100/55	N11300638	1000	55	143.0	788	141	170	24.0

Données techniques YFS

Capacité t	Modèle	Art.-No.	Force kN	Course mm	Surface effective cm²	Volume d'huile maxi cm³	Hauteur piston rentré mm	Diamètre extérieur vérin mm	Poids kg
10	YFS-10/11	N11300629	100	11	14.3	16	43	56	1.5
20	YFS-20/15	N11300630	200	15	28.6	31	60	76	3.0
30	YFS-30/15	N11300631	300	15	44.2	66	60	96	4.2
50	YFS-50/15	N11300632	500	15	71.5	107	70	145	8.7
100	YFS-100/15	N11300633	1000	15	143.0	215	91	170	16.0

Dimensions YLS and YFS

Modèle	YLS-10/35	YLS-20/45	YLS-30/60	YLS-50/60	YLS-100/55	YFS-10/11	YFS-20/15	YFS-30/15	YFS-50/15	YFS-100/15
A, mm	86	100	120	122	141	43	60	60	70	91
B, mm	121	145	180	182	196	54	75	75	85	106
D, mm	70	85	100	125	170	56	76	96	145	170
D1, mm	–	–	–	–	–	83	95	115	–	–
E, mm	43	60	75	95	135	43	60	75	95	135
F, mm	38	50	57	75	120	38	50	57	75	120
H, mm	16	17	19	19	26	16	19	19	19	22
M, mm	–	–	–	–	148	–	–	–	–	85
Q, mm	–	–	–	–	–	28	38	48	–	–
R, mm	54	54	54	54	54	54	54	54	54	54
S, mm	–	–	–	–	25	–	–	–	–	55
Z, °	10	10	5	5	–	10	5	5	5	5

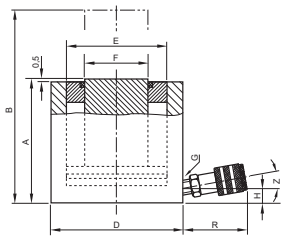

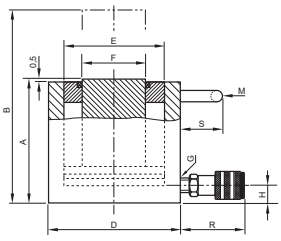

YLS

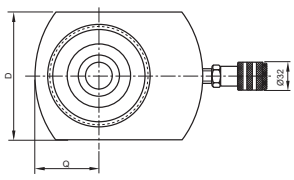

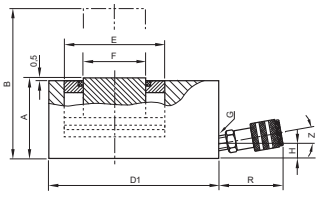

YFS

YPL
Vérins tireurs

Simple effet avec ressort de rappel, Capacité max. 10 - 51 t

Les vérins tireurs Yale sont conçus pour créer des forces extrêmement importantes et peuvent être contrôlés au millimètre près à l'aide de pompes manuelles ou électriques. En position repos, le piston du vérin est sorti; la mise sous pression du vérin permet de rentrer le piston et d'exercer ainsi la traction requise. Un ressort de rappel interne permet de sortir à nouveau le piston quand la pression est relâchée.

Ces vérins s'utilisent dans la construction navale, le bâtiment, le génie civil, les constructions métalliques et d'autres travaux d'assemblage nécessitant des forces de traction importantes.

Caractéristiques

- Yale ChroMo Design.
- Pression maxi 700 bars
- Simple effet avec ressort de rappel
- Fonctionne dans toutes les positons (sauf YPP)
- Corps et piston an acier au chrome molybdène trempés
- Piston chromé dur coulissant sur un double palier en bronze
- Butée de fin course fonctionnelle même à la pression maximale et joint racleur contre les poussières.
- Anneaux forgées et amovibles
- Filetage raccord 3/8 NPT.
- Raccord femelle CFY-1 inclus.
- Modèle YPPS-10/150 est équipé d'une pompe manuelle intégrée similaire au modèle HPS-2/0,7 A.

INFO

Tableaux de sélection vérins / pompes manuelles sont aux pages 398-399. Les vitesses de déplacement sont aux pages 400-401.

Données techniques YPL

Capacité t	Modèle	Art.-No.	Force max. kN	Course mm	Surface effective cm²	Volume d'huile max. cm³	Longueur entre anneaux mm	Poids kg
10	**YPL-10/150**	N11900349	100	150	14.2	213	750	9
20	**YPL-20/150**	N11900350	200	150	30.6	459	795	22
30	**YPL-30/150**	N11900351	300	150	42.6	639	875	29
51	**YPL-51/150**	N11900927	510	150	74.6	1120	955	59
10	**YPPS-10/150**	N11900001	100	150	14.2	213	750	19

Dimensions YPL

Modèle	YPL-10/150	YPL-20/150	YPL-30/150	YPL-51/150	YPPS-10/150
A, mm	749	795	875	955	749
B, mm	78	95	120	150	78
C, mm	32	35	56	70	32
D, mm	68	105	121	156	68
E, mm	120	120	150	150	120
G, mm	23	30	32	40	23
H, mm	M24 x 1.5	M45 x 2	M50 x 2	M60 x 2	M24 x 1.5

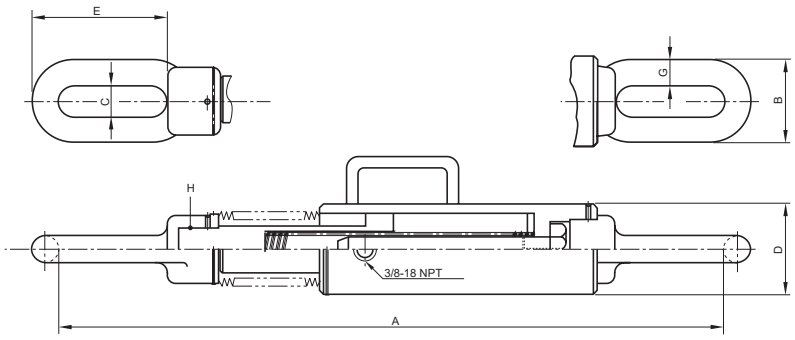

YCS
Vérins à piston creux

Simple effet avec ressort de rappel, Capacité 12 - 93 t

Le perçage central du piston permet d'insérer une tige filetée pour appliquer une force de tirage très importante.

Les vérins à piston creux sont généralement utilisés comme unité de puissance pour pré-tensioner un filetage boulonné, retirer un axe, un arbre, une bague, extraire un tube ou toute autre application nécessitant une force d' extraction importante.

Caractéristiques

- Yale Chro-Mo-Design.
- Pression maxi 700 bars.
- Simple effet avec ressort de rappel.
- Grand diamètre de perçage.
- Corps et piston an acier au chrome molybdène trempés
- Piston chromé dur avec tête de piston en acier trempé amovible.
- Filetages métrique du piston.
- Butée de fin course fonctionnelle même à la pression maximale et joint racleur contre les poussières.
- Tête de piston en acier trempé amovible.
- Filetage raccord 3/8 NPT.
- Raccord femelle CFY-1 inclus.
- Du modèles YCS-21/150 avec poignée de transport.
- Du modèles YCS-57/70 avec deux anneaux de transport.

INFO

Tableaux de sélection vérins / pompes manuelles sont aux pages 398-399.

Les vitesses de déplacement sont aux pages 400-401.

Principe de fonctionnement du vérin à piston creux

Utilisés avec une tige filetée, les vérins à piston creux permettent d'obtenir une force d'extraction très élevée et très utile pour les opérations de réparation ou d'assemblage; par exemple extraction de pièces montées en force ou serrées avec une pré-tension.

Par ailleurs, les vérins à piston creux sont utilisés avec des outils d'extraction ou des bancs de test. L'utilisation d'une tige filetée permet de tirer sur des distances supérieures à la course du vérin en venant réajuster l'écrou.

Données techniques YCS

Capacité t	Modèle	Art.-No.	Force kN	Course mm	Surface effective cm²	Volume d'huile max. cm³	Hauteur piston rentré mm	Alésage piston mm	Diamètre extérieur vérin mm	Poids kg
12	**YCS-12/40**	N11400070	120	40	17.2	71	142	20	70	3.5
12	**YCS-12/75**	N11400071	120	75	17.2	132	195	20	70	4.5
21	**YCS-21/50**	N11400072	214	50	30.5	153	173	27	100	8.5
21	**YCS-21/150**	N11400073	214	150	30.5	458	335	27	100	15.0
33	**YCS-33/60**	N11400074	335	60	47.9	287	193	33	114	12.0
33	**YCS-33/150**	N11400075	335	150	47.9	716	343	33	114	21.0
57	**YCS-57/70**	N11400076	567	70	81.0	562	242	42	150	25.0
62	**YCS-62/150**	N11400077	618	150	88.3	1330	335	55	163	38.0
93	**YCS-93/75**	N11400078	930	75	133	990	280	80	214	55.0

Dimensions YCS

Modèle	YCS-12/40	YCS-12/75	YCS-21/50	YCS-21/150	YCS-33/60	YCS-33/150	YCS-57/70	YCS-62/150	YCS-93/75
A, mm	135	188	163	325	183	333	230	323	265
B, mm	175	263	213	475	243	483	300	473	340
C, mm	20	20	27	27	33	33	42	55	80
D, mm	70	70	100	100	114	114	150	163	214
E, mm	55	55	73	73	90	90	118	130	170
F, mm	40	40	53	53	65	65	90	100	136
J, mm	38	38	50	50	62	62	85	96	132
K, mm	3	3	3	3	3	3	3	3	5
M, mm	–	–	–	120	–	120	–	–	–
O, mm	M30 x 1.5	M30 x 1.5	M40 x 1.5	M40 x 1.5	M48 x 1.5	M48 x 1.5	M65 x 2	M78 x 2	M115 x 2
P, mm	20	20	25	25	30	30	35	40	45
R, mm	4	4	5	5	5	5	5	5	–
S, mm	–	–	–	51	–	51	24	24	24
T, mm	–	–	–	–	–	–	155	200	170
U, mm	58	58	82	82	92	92	120	135	180
V, mm	2 x M8	2 x M8	2 x M10	2 x M10	4 x M10	4 x M10	4 x M12	4 x M12	4 x M16
W, mm	30	30	35	35	40	40	50	60	–
X, mm	M70 x 2	M70 x 2	M100 x 2	M100 x 2	M110 x 2	M110 x 2	M150 x 3	M160 x 3	–
Y, mm	7	7	10	10	10	10	12	12	15

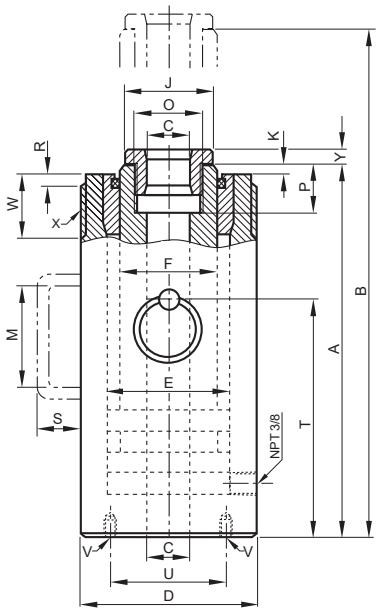

YCH
Vérins à piston creux

Double effet avec retour hydraulique, Capacité 33 - 140 t

L'utilisation est identique au vérin à piston creux YCS, seul le retour est assuré hydrauliquement, alimenté par un second raccord. Ces vérins à piston creux double effet sont utilisés quand le retour doit être rapide ou que le nombre de cycles de tirage est élevé.

Caractéristiques

- Yale Chro-Mo-Design
- Pression maxi 700 bars
- Double effet avec retour hydraulique
- Grand diamètre de perçage.
- Corps et piston en acier au chrome molybdène trempés revenus
- Piston chromé dur avec tête de piston en acier trempé amovible.
- Filetages métrique du piston.
- Butée de fin course fonctionnelle même à la pression maximale.
- Joint racleur interne et externe contre les poussières
- Tête de piston en acier trempé amovible.
- Filetage raccord 3/8 NPT
- 2 raccords femelle CFY-1 inclus
- Tous les modèles avec poignée de transport, avec anneau de transport à partir du modèle YCH-62/250

INFO

Sur demande nous pouvons fabriquer des vérins à piston creux avec des capacités jusqu'à 600 t.

Tableaux de sélection vérins / pompes manuelles sont aux pages 398-399.

Les vitesses de déplacement sont aux pages 400-401.

Données techniques YCH

Capacité t	Modèle	Art.-No.	Capacité poussée kN	Capacité tirage kN	Course mm	Surface effective cm²	Volume d'huile max. cm³	Hauteur piston rentré mm	Diamètre alésage piston mm	Diamètre extérieur vérin mm	Poids kg
33	YCH-33/150	N11400079	335	180	150	47.9	716	310	33	114	19
33	YCH-33/250	N11400080	335	180	250	47.9	1200	415	33	114	25
62	YCH-62/250	N11400081	618	300	250	88.3	2220	452	55	163	55
93	YCH-93/250	N11400082	930	450	250	133.0	3320	465	55	193	82
100	YCH-100/40	N11400083	1000	500	40	143.0	578	190	55	200	38
140	YCH-140/200	N11400084	1400	700	200	200.2	4080	383	80	253	115

Pour les vérins à piston creux double effet, la capacité de poussée correspond à la capacité en tirage si on utilise une tige fileté dans l'alésage du piston.

Dimensions YCH

Modèle	YCH-33/150	YCH-33/250	YCH-62/250	YCH-93/250	YCH-100/40	YCH-140/200
A, mm	300	405	440	450	175	365
B, mm	450	655	690	700	215	565
C, mm	33	33	55	55	55	80
D, mm	114	114	163	193	200	253
E, mm	90	90	130	150	155	195
F, mm	67	67	105	120	125	160
J, mm	62	62	96	110	110	145
K, mm	3	3	5	5	5	5
M, mm	120	120	–	–	–	–
O, mm	M48 x 1.5	M48 x 1.5	M78 x 2	M85 x 2	M85 x 2	M115 x 2
P, mm	30	30	40	45	45	50
R, mm	5	5	5	5	–	–
S, mm	51	51	24	30	24	30
T, mm	–	–	290	290	115	240
U, mm	92	92	135	160	165	210
V, mm	4 x M10	4 x M10	4 x M12	4 x M16	4 x M16	4 x M16
W, mm	40	40	50	65	–	–
X, mm	M110 x 2	M110 x 2	M160 x 3	M190 x 3	–	–
Y, mm	10	10	12	15	15	18

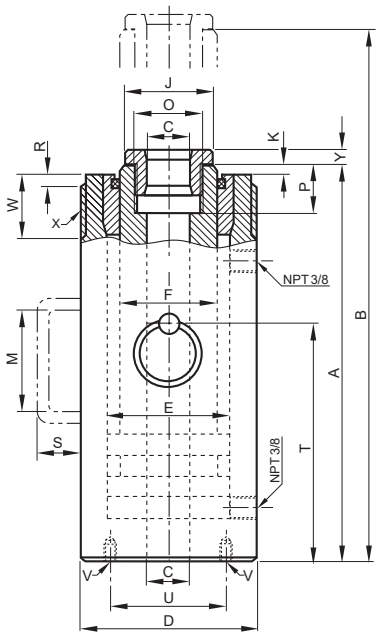

YH
Vérins universels

Double effet avec retour hydraulique, Capacité 5 - 200 t

Ces vérins double effet, extrêmement robustes, ont été spécialement conçus pour le levage et le positionnement en environnement exigeant, en production ou pour des travaux d'assemblage. Ils offrent des capacités de poussée et de tirage très importantes. La conception double effet permet de garantir une grande vitesse de rétraction.

Les domaines d'utilisation typiques sont la construction de ponts, le génie civil, l'offshore, construction navale, etc. Il peuvent être également utilisés comme unité de puissance sur des presses, en estampage ou tout autre machine nécessitant une grande force de poussée ou tirage.

Caractéristiques

- Yale Chro-Mo Design.
- Pression maximale de 700 bars.
- Double effet avec retour hydraulique.
- Guidage long du piston en bronze.
- Course de piston de 30 à 500 mm.
- Corps et piston en acier au chrome molybdène trempé.
- Piston chromé dur coulissant sur un double palier en bronze.
- Filetages métrique du piston.
- Butée de fin course fonctionnelle même à la pression maximale et joint racleur contre les poussières.
- Tête de piston en acier trempé amovible.
- Joint racleur contre les poussières.
- Filetage raccord 3/8 NPT.
- 2 raccords femelle CFY-1 inclus.
- Du modèles YH-30/200 avec poignée de transport.
- Du modèles YH-50/350 avec deux anneaux de transport.

INFO

Tableaux de sélection vérins / pompes manuelles sont aux pages 398-399.

Les vitesses de déplacement sont aux pages 400-401.

Données techniques YH

Capacité t	Modèle	Art.-No.	Capacité poussée kN	Capacité tirage kN	Course mm	Surface effective poussée cm^2	Surface effective tirage cm^2	Volume d'huile max. cm^3	Hauteur piston rentré mm	Diamètre extérieur vérin mm	Poids kg
5	YH-5/30	N11200038	50	22	30	7.2	3.1	21	160	55	2.5
5	YH-5/80	N11200039	50	22	80	7.2	3.1	57	210	55	3.3
5	YH-5/150	N11200040	50	22	150	7.2	3.1	106	280	55	4.4
10	YH-10/30	N11200041	100	45	30	14.3	6.4	44	175	67	4.0
10	YH-10/80	N11200042	100	45	80	14.3	6.4	116	225	67	5.0
10	YH-10/150	N11200043	100	45	150	14.3	6.4	218	295	67	6.7
10	YH-10/250	N11200044	100	45	250	14.3	6.4	363	395	67	9.0
20	YH-20/50	N11200045	200	100	50	28.6	14.3	142	195	85	7.0
20	YH-20/150	N11200046	200	100	150	28.6	14.3	424	310	85	11.0
20	YH-20/250	N11200047	200	100	250	28.6	14.3	707	410	85	14.0
30	YH-30/200	N11200048	300	140	200	42.9	20.0	884	355	102	19.0
30	YH-30/350	N11200049	300	140	350	42.9	20.0	1547	510	102	27.0
50	YH-50/150	N11200050	500	220	150	71.5	31.5	1064	325	125	27.0
50	YH-50/350	N11200051	500	220	350	71.5	31.5	2481	525	125	42.0
50	YH-50/500	N11200052	500	220	500	71.5	31.5	3544	685	125	52.0
70	YH-70/150	N11200053	700	330	150	100.0	47.2	1478	335	146	37.0
70	YH-70/350	N11200054	700	330	350	100.0	47.2	3449	540	146	56.0
100	YH-100/50	N11200055	1000	450	50	143.0	64.4	716	265	180	49.0
100	YH-100/150	N11200056	1000	450	150	143.0	64.4	2148	365	180	64.0
100	YH-100/350	N11200057	1000	450	350	143.0	64.4	5010	565	180	94.0
100	YH-100/500	N11200058	1000	450	500	143.0	64.4	7157	725	180	118.0
200	YH-200/150	N11200059	2000	900	150	286.0	128.7	4253	410	250	137.0
200	YH-200/350	N11200060	2000	900	350	286.0	128.7	9924	620	250	198.0
200	YH-200/500	N11200061	2000	900	500	286.0	128.7	14177	780	250	244.0

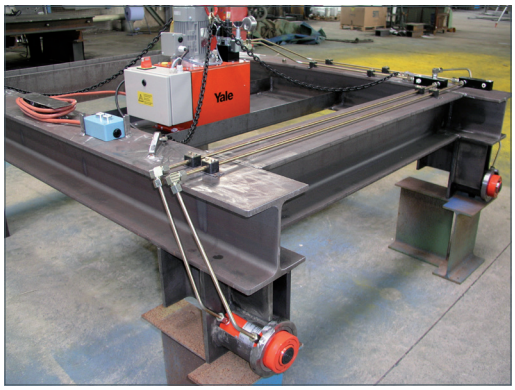

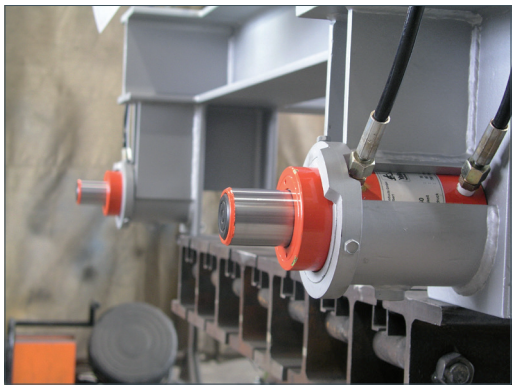

Dimensions YH

Modèle	YH-5/30	YH-5/80	YH-5/150	YH-10/30	YH-10/80	YH-10/150	YH-10/250	YH-20/50	YH-20/150	YH-20/250	YH-30/200	YH-30/350
A, mm	160	210	280	175	225	295	395	195	310	410	355	510
B, mm	190	290	430	205	305	445	645	245	460	660	555	860
C, mm	138	188	258	150	200	270	370	167	282	382	345	500
D, mm	55	55	55	67	67	67	67	85	85	85	102	102
E, mm	30	30	30	43	43	43	43	60	60	60	75	75
F, mm	22.4	22.4	22.4	32	32	32	32	42	42	42	55	55
H, mm	31	31	31	35	35	35	35	22	37	37	46	46
I, mm	44	44	44	50	50	50	50	59	59	59	64	64
J, mm	–	–	–	–	–	–	–	–	–	–	50	50
K, mm	4	4	4	5	5	5	5	5	5	5	10	10
L, mm	17	17	17	20	20	20	20	–	22	22	28	28
O, mm	M18 x 1.5	M18 x 1.5	M18 x 1.5	M27 x 2	M27 x 2	M27 x 2	M27 x 2	M36 x 2	M36 x 2	M36 x 2	M36 x 2	M36 x 2
P, mm	18	18	18	20	20	20	20	23	23	23	28	28
S, mm	–	–	–	–	–	–	–	–	–	–	51	51
U, mm	–	–	–	–	–	–	–	–	–	–	–	–
V, mm	M27 x 2	M27 x 2	M27 x 2	M36 x 2	M36 x 2	M36 x 2	M36 x 2	–	M45 x 2	M45 x 2	M36 x 2	M36 x 2
W, mm	27	27	27	33	33	33	33	40	40	40	45	45
X, mm	M55 x 1.5	M55 x 1.5	M55 x 1.5	M67 x 1.5	M67 x 1.5	M67 x 1.5	M67 x 1.5	M85 x 2	M85 x 2	M85 x 2	M102 x 2	M102 x 2

Modèle	YH-50/150	YH-50/350	YH-50/500	YH-70/150	YH-70/350	YH-100/50	YH-100/150	YH-100/350	YH-100/500	YH-200/150	YH-200/350	YH-200/500
A, mm	325	525	685	335	540	265	365	565	725	410	620	780
B, mm	475	875	1185	485	890	315	515	915	1225	560	970	1280
C, mm	313	513	673	321	526	250	350	550	710	391	601	761
D, mm	125	125	125	146	146	180	180	180	180	250	250	250
E, mm	95	95	95	112	112	135	135	135	135	190	190	190
F, mm	70	70	70	80	80	100	100	100	100	140	140	140
H, mm	55	55	55	58	58	66	66	66	66	80	80	80
I, mm	70	70	70	79	79	90	90	90	95	105	105	105
J, mm	65	65	65	75	75	90	90	90	90	127	127	127
K, mm	12	12	12	14	14	15	15	15	15	19	19	19
L, mm	31	31	31	35	35	–	–	–	–	–	–	–
O, mm	M45 x 2	M45 x 2	M45 x 2	M50 x 3	M50 x 3	M65 x 3	M65 x 3	M65 x 3	M65 x 3	M90 x 3	M90 x 3	M90 x 3
P, mm	31	31	31	35	35	40	40	40	40	55	55	55
S, mm	51	24	24	24	24	24	24	30	30	30	30	30
U, mm	–	–	–	–	–	110	110	110	110	160	160	160
V, mm	M45 x 2	M45 x 2	M45 x 2	M50 x 3	M50 x 3	4 x M12	4 x M12	4 x M12	4 x M12	4 x M16	4 x M16	4 x M16
W, mm	50	50	50	60	60	70	70	70	70	80	80	80
X, mm	M125 x 2	M125 x 2	M125 x 2	M146 x 3	M146 x 3	M180 x 3	M180 x 3	M180 x 3	M180 x 3	M250 x 4	M250 x 4	M250 x 4

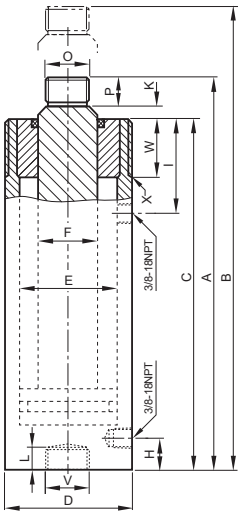

YH-5/30 à YH 20/250

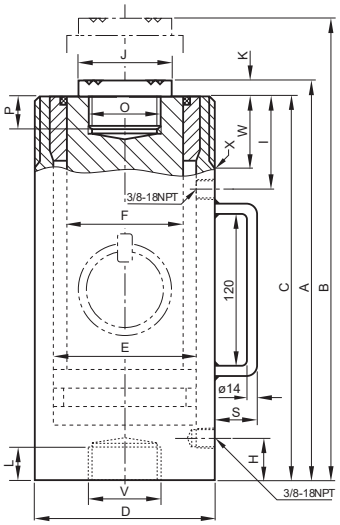

YH-30/200 à YH 70/350

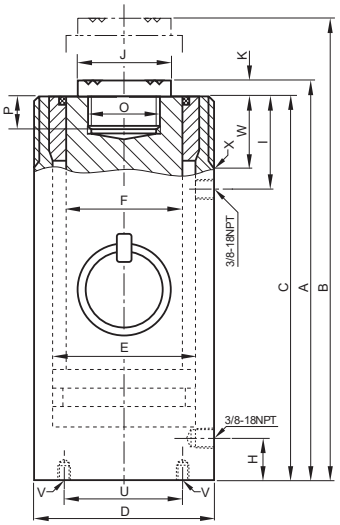

YH-100/50 à YH 200/500

YEHB
Vérins fort tonnage

Double effet avec retour hydraulique, Capacité max. 140 - 1100 t

Les vérins YEHB sont normalement utilisés pour lever, positionner ou déplacer des charges très lourdes. Le double effet permet des vitesses de retour rapides, même si de longs flexibles sont utilisés.

Levage et déplacement de larges machines, de constructions métalliques, de ponts et charges similaires: support de bâtiments ou de fondations.

D'autres applications sont le positionnement, le pesage, les tests de résistance ou comme crics pour tout type de charges lourdes.

Caractéristiques

- Pression maximale de 700 bars.
- Double effet avec retour hydraulique.
- Paliers larges pour assurer un guidage robuste du piston.
- Piston chromé dur.
- Butée de fin course
- Tête de piston en acier trempé amovible.
- Joint racleur contre les poussières.
- Filetage raccord 3/8 NPT.
- 2 raccords femelle CFY-1 inclus.
- Filetage d'assemblage sur demande.
- Tous les modèles possèdent deux anneaux de transport.

INFO

Tableaux de sélection vérins / pompes manuelles sont aux pages 398-399.

Les vitesses de déplacement sont aux pages 400-401.

Données techniques YEHB

Capacité t	Modèle	Art.-No	Force max kN	Course mm	Surface effective cm^2	Volume d'huile max. cm^3	Hauteur piston rentré mm	Diamètre extérieur vérin mm	Poids kg
140	YEHB-140/50	–	1407	50	201	1005	213	210	53
140	YEHB-140/150	–	1407	150	201	3016	318	210	74
140	YEHB-140/300	–	1407	300	201	6032	478	210	104
220	YEHB-220/50	–	2199	50	314	1571	233	260	90
220	YEHB-220/150	–	2199	150	314	4712	333	260	120
220	YEHB-220/300	–	2199	300	314	9425	498	260	169
310	YEHB-310/50	–	3036	50	434	2169	251	305	137
310	YEHB-310/150	–	3036	150	434	6506	357	305	189
310	YEHB-310/300	–	3036	300	434	13012	512	305	263
410	YEHB-410/50	–	4008	50	573	2863	275	350	197
410	YEHB-410/150	–	4008	150	573	8588	382	350	262
410	YEHB-410/300	–	4008	300	573	17177	538	350	357
520	YEHB-520/50	–	5114	50	731	3653	305	400	197
520	YEHB-520/150	–	5114	150	731	10959	410	400	262
520	YEHB-520/300	–	5114	300	731	21918	566	400	357
610	YEHB-610/50	–	5987	50	855	4276	315	430	342
610	YEHB-610/150	–	5987	150	855	12829	420	430	440
610	YEHB-610/300	–	5987	300	855	25659	576	430	583
830	YEHB-830/50	–	8149	50	1164	5821	335	505	504
830	YEHB-830/150	–	8149	150	1164	17462	446	505	649
830	YEHB-830/300	–	8149	300	1164	34925	606	505	858
1100	YEHB-1100/50	–	10644	50	1521	7603	365	570	696
1100	YEHB-1100/150	–	10644	150	1521	22808	476	570	869
1100	YEHB-1100/300	–	10644	300	1521	45616	636	570	1116

INFO

Pour les têtes oscillantes voir aux pages 336-337.

YELB
Vérins avec écrou de sécurité

Simple effet avec retour par gravité, Capacité max. 30 - 1100 t

Les vérins avec écrou de sécurité sont recommandés pour sécuriser en position haute une charge sur une longue période. L'écrou de sécurité maintient la charge quelle que soit la position du vérin de sorte que le travail sous la charge est autorisé. La pression hydraulique peut être fermée, le vérin se comporte comme un support mécanique. La pompe peut être déconnectée.

Levage et déplacement de larges machines, de constructions métalliques, de ponts et charges similaires: support de bâtiments ou de fondations.

Pour toute utilisation en tant que cric pour charges lourdes nécessitant un grand facteur de sécurité. Par exemple: levée ou abaissement de ponts, support de bâtiments ou de fondations, étayage de machines lourdes, section en acier, modules de navire ou toute autre charge similaire.

Caractéristiques

- Pression maximale de 700 bars.
- Simple effet avec retour par gravité.
- Paliers larges pour assurer un guidage robuste du piston.
- Piston chromé dur avec filetage trapézoïdal
- Trop plein pour garantir la fin de course.
- Tête de piston en acier trempé amovible.
- Filetage raccord 3/8 NPT.
- Raccord femelle CFY-1 inclus.
- Tous les modèles avec deux anneaux de transport.

INFO

Autres course de piston sur demande.
Pour les têtes oscillantes voir aux pages 336-337.

Données techniques YELB

Capacité t	Modèle	Art.-No.	Force max. kN	Course mm	Surface effective cm^2	Volume d'huile max. cm^3	Hauteur piston rentré mm	Diamètre extérieur vérin mm	Poids kg
30	YELB-30/50	–	303	50	44	221	141	100	9
30	YELB-30/100	–	303	100	44	442	191	100	12
30	YELB-30/150	–	303	150	44	663	246	100	15
30	YELB-30/200	–	303	200	44	884	296	100	18
30	YELB-30/300	–	303	300	44	1325	405	100	25
50	YELB-50/50	–	496	50	71	354	153	125	14
50	YELB-50/100	–	496	100	71	709	203	125	19
50	YELB-50/150	–	496	150	71	1063	261	125	25
50	YELB-50/200	–	496	200	71	1418	311	125	30
50	YELB-50/300	–	496	300	71	2126	416	125	40
100	YELB-93/50	–	929	50	133	664	180	170	31
100	YELB-93/100	–	929	100	133	1327	230	170	40
100	YELB-93/150	–	929	150	133	1991	285	170	50
100	YELB-93/200	–	929	200	133	2655	335	170	59
100	YELB-93/300	–	929	300	133	3982	441	170	78
140	YELB-140/50	–	1407	50	201	1005	195	210	52
140	YELB-140/100	–	1407	100	201	2011	245	210	65
140	YELB-140/150	–	1407	150	201	3016	309	210	83
140	YELB-140/200	–	1407	200	201	4021	359	210	96
140	YELB-140/300	–	1407	300	201	6032	465	210	125
220	YELB-220/150	–	2192	150	314	4712	328	260	134
220	YELB-220/300	–	2192	300	314	9425	488	260	201
310	YELB-310/150	–	3037	150	434	6506	351	305	197
310	YELB-310/300	–	3037	300	434	13012	511	305	289
410	YELB-410/150	–	4008	150	573	8588	370	350	274
410	YELB-410/300	–	4008	300	573	17177	530	350	395
520	YELB-520/150	–	5114	150	731	10959	395	400	378
520	YELB-520/300	–	5114	300	731	21918	555	400	535
610	YELB-610/50	–	5987	50	855	4276	311	430	347
610	YELB-610/150	–	5987	150	855	12829	421	430	472
610	YELB-610/300	–	5987	300	855	25659	581	430	654
830	YELB-830/50	–	8149	50	1164	5821	348	505	537
830	YELB-830/150	–	8149	150	1164	17462	458	505	709
830	YELB-830/300	–	8149	300	1164	34925	618	505	959
1085	YELB-1100/50	–	10644	50	1520	7603	392	570	772
1085	YELB-1100/150	–	10644	150	1520	22808	502	570	991
1085	YELB-1100/300	–	10644	300	1520	45616	673	570	1332

INFO

Les tableaux de sélection des vérins et pompes manuelles sont aux pages 398-399.

Les vitesses de déplacement sont aux pages 400-401.

YEGB
Vérins fort tonnage

Simple effet avec retour par gravité, Capacité max. 140 - 1100 t

Les vérins économiques YEGB sont utilisés dans l'industrie pour toutes opérations de levage de charges très lourdes nécessitant d'être levées, abaissées, mises à niveau, positionnées ou supportées.

Levage et déplacement de lourdes machines, constructions en acier, ponts, ouvrages civils ou support pour de bâtiments ou de fondations.

Pour toute utilisation en guise de cric nécessitant un fort coefficient de sécurité comme le levage ou le baissement de bâtiments, fondations, machines lourdes, sections métalliques, modules de navires et toutes autres charges similaires.

Caractéristiques

- Pression maximale de 700 bars.
- Paliers larges pour assurer un guidage robuste du piston.
- Piston chromé dur.
- Trop plein pour garantir la fin de course.
- Tête de piston en acier trempé amovible.
- Filetage raccord 3/8 NPT.
- Raccord femelle CFY-1 inclus.
- Tous les modèles possèdent deux anneaux de transport.

INFO

Autres courses sur demande.

L'utilisation de têtes oscillantes est recommandée.

Tableaux de sélection vérins / pompes manuelles sont aux pages 398-399.

Les vitesses de déplacement sont aux pages 400-401.

AYB
Têtes oscillantes

Les têtes oscillantes doivent être utilisées avec les vérins YELB et YEGB quand la surface d'appui n'est pas parfaitement perpendiculaire avec l'axe du vérin.

Les têtes AYB réduisent les frottements résultant d'un chargement excentré. La partie supérieure de la tête peut pivoter sur 5°dans toutes les directions. Les têtes oscillantes sont fixées sur le piston à l'aide d'un joint torique.

INFO

Disponibles pour tous les vérins YELB, YEGB et YEHB jusqu'à 1 000 t.

Données techniques YEGB

Capacité t	Modèle	Art.-No.	Force max. kN	Course mm	Surface effective cm²	Volume d'huile max. cm³	Hauteur piston rentré mm	Diamètre extérieur vérin mm	Poids kg
140	YEGB-140/50	–	1407	50	201	1005	160	210	43
140	YEGB-140/150	–	1407	150	201	3016	274	210	74
140	YEGB-140/300	–	1407	300	201	6032	430	210	116
220	YEGB-220/50	–	2200	50	314	1571	180	260	75
220	YEGB-220/150	–	2200	150	314	4712	291	260	120
220	YEGB-220/300	–	2200	300	314	9425	451	260	187
310	YEGB-310/50	–	3036	50	434	2169	193	305	110
310	YEGB-310/150	–	3036	150	434	6506	309	305	176
310	YEGB-310/300	–	3036	300	434	13012	469	305	267
410	YEGB-410/50	–	4008	50	573	2863	215	350	161
410	YEGB-410/150	–	4008	150	573	8588	325	350	244
410	YEGB-410/300	–	4008	300	573	17177	485	350	364
520	YEGB-520/50	–	5114	50	731	3653	225	400	221
520	YEGB-520/150	–	5114	150	731	10959	335	400	329
520	YEGB-520/300	–	5114	300	731	21918	495	400	486
610	YEGB-610/50	–	5987	50	855	4276	236	430	268
610	YEGB-610/150	–	5987	150	855	12829	346	430	393
610	YEGB-610/300	–	5987	300	855	25659	506	430	574
830	YEGB-830/50	–	8149	50	1164	5821	263	505	411
830	YEGB-830/150	–	8149	150	1164	17462	373	505	583
830	YEGB-830/300	–	8149	300	1164	34925	533	505	834
1085	YEGB-1100/50	–	10644	50	1521	7603	292	570	582
1085	YEGB-1100/150	–	10644	150	1521	22808	402	570	801
1085	YEGB-1100/300	–	10644	300	1521	45616	573	570	1142

Données techniques AYB

Modèle	Art.-No.	Pour les vérins	Poids kg
AYB-50	–	YELB-30 et YELB-50	0.4
AYB-93	–	YELB-93	0.8
AYB-140	–	YELB-140, YEGB-140, YEHB-140	2.0
AYB-220	–	YELB-220, YEGB-220, YEHB-220	3.4
AYB-310	–	YELB-310, YEGB-310, YEHB-310	13.0
AYB-410	–	YELB-410, YEGB-410, YEHB-410	sur demande
AYB-520	–	YELB-520, YEGB-520, YEHB-520	sur demande

Autres modèles sur demande

Dimensions AYB

Modèle	AYB-50	AYB-93	AYB-140	AYB-220	AYB-310	AYB-410	AYB-520
L, mm	50	71.5	94	113	139	159	179
N, mm	34	30	39.2	43	68.5	78	77
O, mm	71	71	97	126	175	210	230

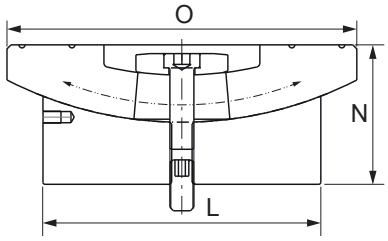

AYS
Sabots de levage, socles, embases et rallonges, supports de vérin

Sabot de levage

Monté sur un vérin, le sabot permet de disposer d'une unité de levage légère et compacte. Il est vissé sur le filetage extérieur du vérin YS. Le sabot peut être placé sous la charge avec un encombrement très réduit.

Lors de l'opération de levage avec le sabot il faut observer les règles suivantes:

Le vérin doit être placé tout contre la charge afin d'éviter des efforts déportés trop importants.

La capacité maximale doit être réduite de 50%.

Socle

Le socle se visse sur la tête du vérin YS. Il augmente la surface d'appui, diminue la pression sur la tête du piston et empêche le vérin de perforer le sol. Si le vérin est muni d'un socle et d'un sabot, il doit impérativement être placé contre la charge.

Embase et rallonge

La rallonge se visse à la base du vérin YS à l'aide de l'embase AYS, fournie avec 2 vis de fixation. L'utilisation de rallonge augmente le champ d'application des vérins.

Support de vérin

Ces supports sont particulièrement recommandés pour les vérins de petits diamètres. Ils augmentent la stabilité et les empêchent de s'enfoncer dans le sol. Construction robuste en acier soudée avec poignée.

AYS-101
151
231

Redressement d'un container avec un vérin YS-10/100, équipé d'une rallonge AYS-106 et d'une embase AYS-103, actionné par une centrale PY-04/2/5/2 M.

Levage d'un container avec un vérin YS-23/160, équipé d'un sabot AYS-23 et d'un socle AYS-232, actionné par une pompe manuelle 2 vitesses HPS-2/2 montée sur un support.

Données techniques AYS

Modèle	Art.-No.	Description	Pour vérin	Poids kg
AYS-10	N14500303	Sabot, capacité 5 t	YS-10/...	0.9
AYS-15	N14500304	Sabot, capacité 8 t	YS-15/...	1.3
AYS-23	N14500311	Sabot, capacité 12 t	YS-23/...	3.8
AYS-53	N14500672	Embase 5 t	YS-5/...	0.5
AYS-54	N14500673	Rallonge 125 mm, 5 t	YS-5/...	0.9
AYS-55	N14500674	Rallonge 250 mm, 5 t	YS-5/...	1.5
AYS-56	N14500675	Rallonge 500 mm, 5 t	YS-5/...	2.8
AYS-101	N14500678	Support 10 t	YS-10/...	10.5
AYS-102	N14500324	Socle 10 t	YS-10/...	1.5
AYS-103	N14500336	Embase 10 t	YS-10/...	0.7
AYS-104	N14500337	Rallonge 125 mm, 10 t	YS-10/...	1.2
AYS-105	N14500338	Rallonge 250 mm, 10 t	YS-10/...	2.2
AYS-106	N14500339	Rallonge 500 mm, 10 t	YS-10/...	3.9
AYS-107	N14500340	Rallonge 750 mm, 10 t	YS-10/...	5.9
AYS-151	N14500681	Support 15 t	YS-15/...	10.5
AYS-152	N14500325	Socle, rond	YS-15/...	1.8
AYS-153	N14500506	Embase 15 t	YS-15/...	0.9
AYS-154	N14500507	Rallonge 125 mm, 15 t	YS-15/...	1.6
AYS-155	N14500508	Rallonge 250 mm, 15 t	YS-15/...	2.9
AYS-156	N14500509	Rallonge 500 mm, 15 t	YS-15/...	4.9
AYS-157	N14500510	Rallonge 750 mm, 15 t	YS-15/...	7.9
AYS-231	N14500684	Support 23 t	YS-23/...	10.5
AYS-232	N14500326	Socle, rond	YS-23/...	2.2

Dimensions AYS

Modèle	AYS-10	AYS-15	AYS-23	AYS-53	AYS-54	AYS-55	AYS-56	AYS-101	AYS-102	AYS-103	AYS-104	AYS-105
A, mm	90	110	125	53	125	250	500	230	140	58	125	250
B, mm	90	110	125	50	–	–	–	120	12	60	–	–
C, mm	30	30	30	–	–	–	–	58	–	–	–	–
D, mm	29	34	40	–	–	–	–	–	–	–	–	–
E, mm	22	25	35	–	–	–	–	–	–	–	–	–
F, mm	M57 x 1.5	M67 x 1.5	M85 x 2	M42 x 1.5	M42 x 1.5	M42 x 1.5	M42 x 1.5	–	M27 x 2	M50 x 2	M50 x 2	M50 x 2

Modèle	AYS-106	AYS-107	AYS-151	AYS-152	AYS-153	AYS-154	AYS-155	AYS-156	AYS-157	AYS-231	AYS-232
A, mm	500	750	230	140	70	125	250	500	750	230	160
B, mm	–	–	120	12	73	–	–	–	–	120	15
C, mm	–	–	68	–	–	–	–	–	–	86	–
D, mm	–	–	–	–	–	–	–	–	–	–	–
E, mm	–	–	–	–	–	–	–	–	–	–	–
F, mm	M50 x 2	M50 x 2	–	M33 x 2	M60 x 2	M60 x 2	M60 x 2	M60 x 2	M60 x 2	–	M40 x 2

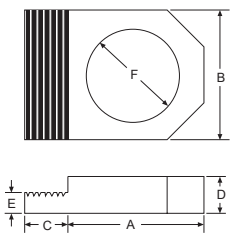

Sabot

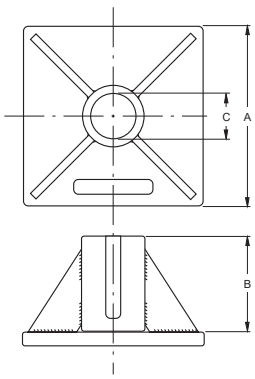

Support

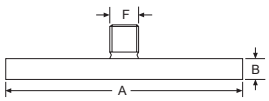

Socle

Embase

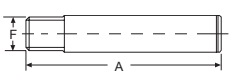

Rallonge

AYP
Blocs de montage

Ces blocs de montage sont utilisés dans le cas où les vérins doivent être fixés ou insérés dans des pièces métalliques, des bâtis de presse etc.
Construction en acier soudable.

Données techniques AYP

Modèle	Art.-No.	Pour vérin	Poids kg
AYP-1010	N13700670	YS-10/...	9.7
AYP-1510	N13700671	YS-15/... et YH-10/...	12.6
AYP-2310	N13700672	YS-23/... et YH-20/...	12.1
AYP-5010	N13701058	YS-50/... et YH-50/...	19.6
AYP-10010	N13701059	YS-100/... et YH-100/...	46.0

Dimensions AYP

Modèle	AYP-1010	AYP-1510	AYP-2310	AYP-5010	AYP-10010
A, mm	M57 x 1.5	M67 x 1.5	M85 x 2	M125 x 2	M180 x 3
B, mm	220	220	220	250	330
C, mm	200	200	200	250	330
D, mm	30	40	40	50	70
E, mm	120	120	120	225	300
F, mm	150	150	150	225	300
G, mm	M12	M12	M12	Ø 13.5	Ø 17.5
H, mm	M8	M8	M8	M8	M8

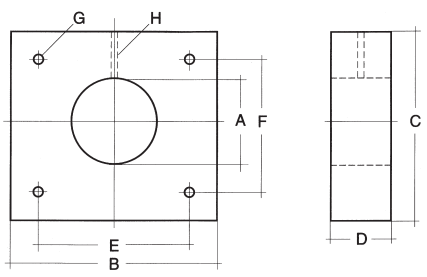

AYP

AYH

Chape de fixation

Ces chapes de fixation se vissent sur la base du vérin et sur la tête du piston, pour des applications requérant un pivotement du vérin.

Données techniques AYH

Modèle	Art.-No.	Pour vérin	Fixé sur	Poids kg
AYH-5-1	N14500808	YH-5/30, YH-5/80, YH-5/150	Base du vérin	0.3
AYH-5-2	N14500809	YH-5/30, YH-5/80, YH-5/150	Piston	0.3
AYH-10-1	N14500810	YH-10/30, YH-10/80, YH-10/150, YH-10/250	Base du vérin	0.6
AYH-10-2	N14500811	YH-10/30, YH-10/80, YH-10/150, YH-10/250	Piston	0.6
AYH-20-1	N14500812	YH-20/150, YH-20/250	Base du vérin	2.1
AYH-20-2	N14500813	YH-20/150, YH-20/250	Piston	2.1

Dimensions AYH

Modèle	AYH-5-1	AYH-5-2	AYH-10-1	AYH-10-2	AYH-20-1	AYH-20-2
A, mm	M27 x 2	M18 x 1.5	M36 x 2	M27 x 2	M45 x 2	M36 x 2
B, mm	–	35	–	40	–	70
C, mm	35	35	38	38	50	50
D, mm	35	35	42	42	65	65
E, mm	15	15	25	25	35	35
F, mm	16	16	20	20	30	30
G[1], mm	M35 x 1.5	–	M40 x 1.5	–	M70 x 2	–
H, mm	–	–	–	21	–	24
J, mm	18	–	21	–	23	–

[1] G = écrou conforme à la norme DIN 981

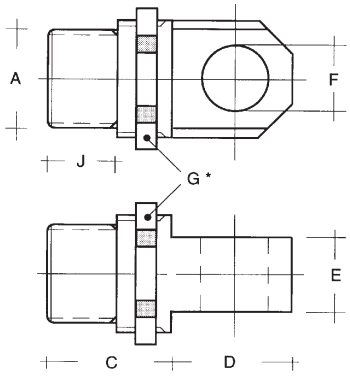

AYH-...-1 pour base vérin

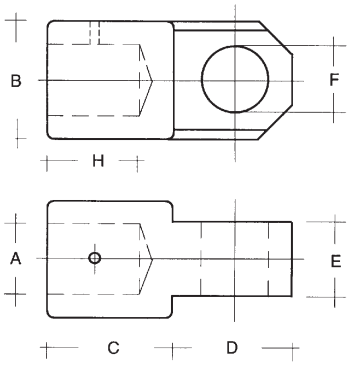

AYH-...-2 pour piston

INFO

Caractéristiques des pompes manuelles Yale

Les pompes manuelles sont les moyens de commande les plus utilisés dans l'environnement des outils hydrauliques haute pression. Pour cette raison, nos pompes manuelles ont été rigoureusement conçues pour faciliter le travail quotidien des utilisateurs.

Valve de décharge/molette

Réglage par une large molette ergonomique, elle permet d'ajuster le débit et de régler au millimètre la montée ou la descente du piston du vérin. Des centaines de tonnes peuvent être contrôlées uniquement par cette molette, d'où son importance cruciale.

Conception, tout en acier

La robustesse des composants mécaniques et l'absence de matière plastique assure la longévité de nos pompes en requérant un minimum d'entretien. Il est préférable de ne pas utiliser de pompes ayant un corps plastique en raison des dangers que cela représente au contact des sources de chaleur.

Poignée de transport

Une poignée, sur toutes nos pompes manuelles, facilite énormément le transport.

Valves de pression

Toutes les pompes manuelles Yale sont équipées de deux valves de pression. Elles sont ajustables de l'extérieur dans les cas où la pression des pompes doit être réajustée ou limitée.

Bouchon d'évent

Toutes les pompes manuelles Yale sont équipées d'un réservoir avec bouchon d'évent garantissant la régularité de circulation de l'huile hydraulique et permet l'utilisation de toute la capacité d'huile.

Pompes bi-vitesses

A l'exception du modèle HPS-1/0.7, toutes les pompes manuelles Yale sont à deux vitesses. Ceci permet une approche rapide à vide. Dès que le vérin rentre en contact avec la charge, le passage en petite vitesse se fait automatiquement.

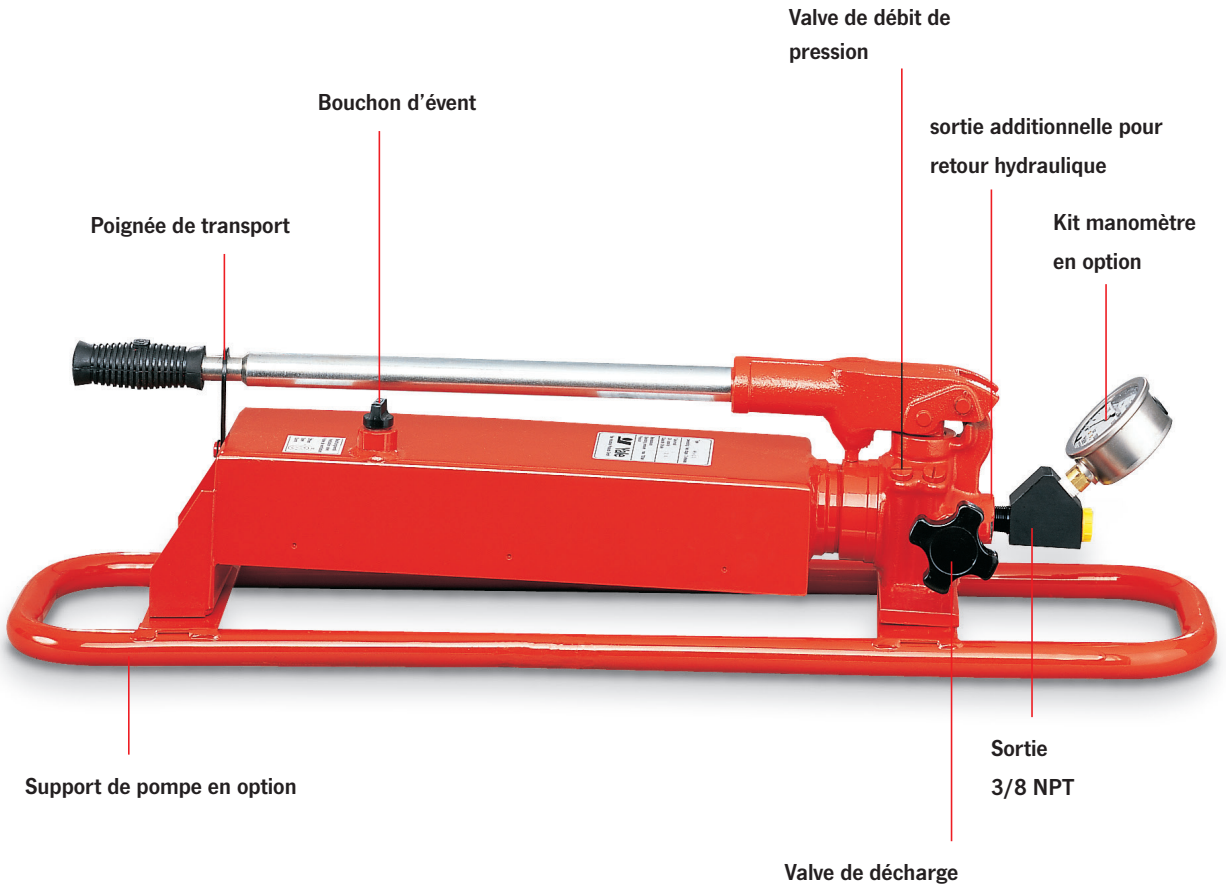

Livrées prêt à l'emploi

Toutes les pompes manuelles Yale sont livrées prêt à l'emploi et avec le plein d'huile.

Maintenance aisée

Le démontage des pompes Yale n'est pas nécessaire pour la maintenance. Toutes les pièces tels que les clapets et les joints sont accessibles de l'extérieur.

Caractéristiques identiques pour toutes les pompes manuelles

La conception identique des pompes manuelles Yale, à l'exception des réservoirs de capacités différentes, implique une interchangeabilité de tous les composants et évite ainsi les stocks importants de pièces détachées. Un seul kit de réparation sera nécessaire pour tous les modèles de pompes manuelles.

Efficacité du pompage

Rendement à 100% à chaque coup de pompe; aucune perte de charge d'où une grande efficacité et une mise en œuvre rapide du vérin.

Interchangeabilité

Tous les vérins, pompes et autres composants hydrauliques Yale sont compatibles avec les autres gammes 700 bars du marché. Tous les composants ont des orifices d'entrée / sortie d'huile et des coupleurs standardisés.

Retour hydraulique additionnel

Toutes les pompes manuelles Yale sont équipées d'une sortie additionnelle pour le retour hydraulique. Ce détail est un réel avantage comparativement à certaines pompes intégrant un circuit hydraulique complexe.

Support de pompe

Cette option est possible sur la plupart des pompes. Ces supports augmentent la stabilité et la protection des pompes en particulier pour tous les travaux sur les chantiers.

Manomètres

Les manomètres et les adaptateurs sont disponibles en option.

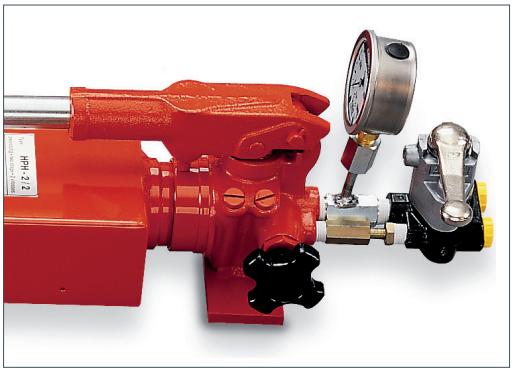

Pompe manuelle :
Modèle HPH-...
Avec manomètre GGY-631 et
Adaptateur de manomètre GA-704.

Pompes manuelles pour vérins double effet avec valve de réglage et valve directionnelle 4/2

Contrairement aux pompes classiques, les pompes manuelles Yale du type HPH (avec valve directionnelle 4/2 voies pour vérins double effet) sont équipées d'une valve de réglage de débit et d'une valve directionnelle. Ce principe évite les décharges brutales et les à-coups dans le système hydraulique.

Autre avantage de ce principe:

Le manomètre indique la pression correspondant aussi bien à la force de poussée qu'à la force de traction.

INFO

Tableaux de sélection vérins / pompes manuelles sont aux pages 398-399.

HPS
Pompes manuelles pour vérins simple effet

Les pompes manuelles sont simples d'utilisation et fonctionnent indépendamment d'une source d'énergie extérieure. Elles sont conçues pour une pression maxi de 700 bars et permettent aux vérins hydrauliques de fonctionner à leur capacité maximale.

Le système à deux vitesses réduit le temps de pompage. La première vitesse permet une sortie rapide du piston du vérin sans charge ou avec une charge légère. La pompe passe automatiquement en seconde vitesse lorsque le piston est en charge et demande une plus grande force. Les pompes manuelles sont construites entièrement en acier afin de fonctionner dans les environnements les plus difficiles avec un maximum d'efficacité. Le levier de pompage peut-être bloqué pour servir de poignée de transport.

La valve largement dimensionnée permet à l'opérateur de contrôler précisément le retour du piston. Autres caractéristiques : bouchon de remplissage d'huile avec évent, grandes pattes d'appui assurant la stabilité, réservoir incliné augmentant le volume d'huile utilisable et poignée de pompage ergonomique.

Caractéristiques

- Pression maxi 700 bars.
- 2 vitesses avec passage de l'une à l'autre. automatique (à l'exception du modèle HPS-1/0,7).
- Grand choix de réservoirs d'huile.
- Vanne de réglage de la pression, depuis l'extérieur.
- Vanne de décharge finement ajustable.
- Construction robuste, tout acier.
- Les pompes HPH sont équipées d'un distributeur 4 voies avec un clapet limiteur de pression ajustable.
- Sortie 3/8 NPT.
- Livrée avec le plein d'huile.

Option

- Manomètres et adaptateurs de manomètre, disponibles en accessoires.

INFO

Les flexibles hydrauliques permettent de connecter la pompe au vérin et doivent être sélectionnées séparément. Voir page 373.

Données techniques HPS

Modèle	Art.-No.	Etage	Volume d'huile cm³	Débit par course 1er étage cm³	Débit par course 2ème étage cm³	Poids kg
HPS-1/0,7 A	N12101011	1 étage	700	–	2	7.0
HPS-2/0,3 A	N12101127	2 étages	300	5	1	3.5
HPS-2/0,7 A	N12101012	2 étages	700	11	2	7.0
HPS-2/1,3 A	192085595	2 étages	1300	11	2	9.0
HPS-2/2 A	N12101013	2 étages	2000	11	2	10.0
HPS-2/4 A	N12101014	2 étages	4000	11	2	13.0
HPS-2/6 A	N12101015	2 étages	6000	11	2	21.0
HPS-2/10 A	N12101016	2 étages	10000	11	2	27.0

Dimensions HPS

Modèle	HPS-1/0,7 A	HPS-2/0,3 A	HPS-2/0,7 A	HPS-2/1,3 A	HPS-2/2 A	HPS-2/4 A	HPS-2/6 A	HPS-2/10 A
A, mm	505	410	505	630	520	645	645	800
B, mm	85	100	85	80	70	65	65	65
C, mm	135	105	135	135	145	160	215	250
D, mm	150	125	150	150	150	150	180	190
E, mm	43	35	43	43	43	43	43	43
F, mm	52	35	52	52	52	52	52	52

Dimensions approx.

HPS-1/0,7 A, HPS-2/0,3 A à HPS-2/1,3 A

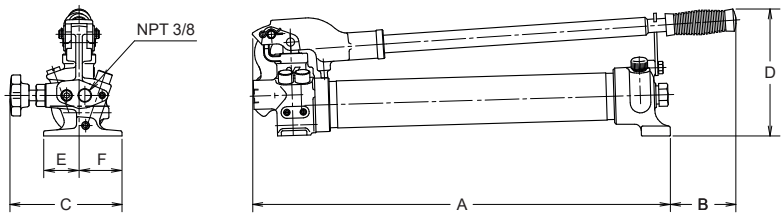

HPS-2/2 A à HPS-2/10 A

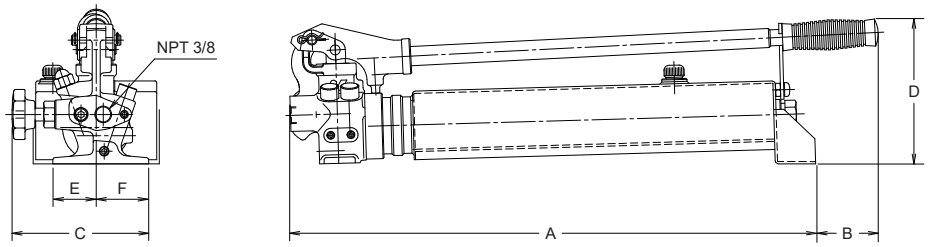

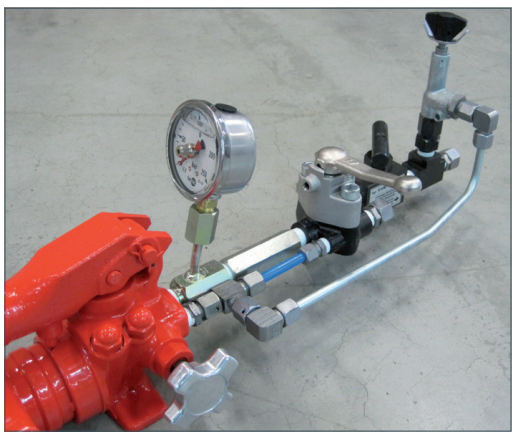

manomètre en option

HPH
Pompes manuelles pour vérins à double effet

Distributeur 4 voies et vanne de réglage

Toutes les pompes manuelles HPH sont conçues comme un vérin double effet. Elles sont identiques aux pompes HPS, mais sont équipées d'un distributeur 4/3 voies.

La vanne de limitation de la pression permet un ajustement précis.

Option

Le manomètre et l'adaptateur sont disponibles comme accessoires.

Données techniques HPH

Modèle	Art.-No.	Etage	Volume d'huile cm³	Débit par course 1er étage cm³	Débit par course 2ème étage cm³	Poids kg
HPH-2/0,7 A	N12101018	2 étages	700	11	2	8
HPH-2/2 A	N12101019	2 étages	2000	11	2	11
HPH-2/4 A	N12101020	2 étages	4000	11	2	14
HPH-2/6 A	N12101021	2 étages	6000	11	2	22
HPH-2/10 A	N12101022	2 étages	10000	11	2	28

Dimensions HPH

Modèle	HPH-2/0,7 A	HPH-2/2 A	HPH-2/4 A	HPH-2/6 A	HPH-2/10 A
A, mm	505	520	645	645	800
B, mm	85	70	65	65	65
C, mm	160	160	160	200	160
D, mm	150	150	150	180	190
E, mm	43	43	43	43	43
F, mm	52	25	52	52	52
G, mm	85	85	85	85	85

Dimensions approx.

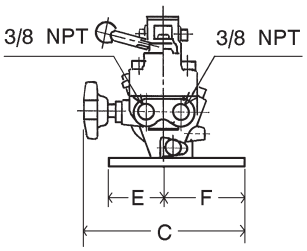

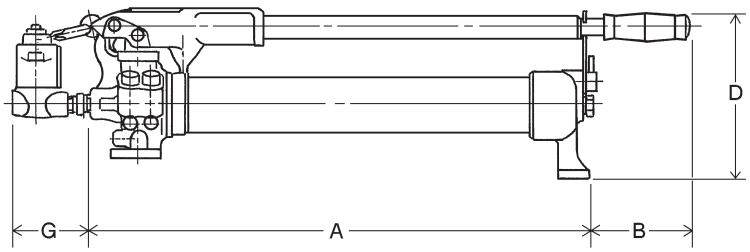

HPB

Supports de pompe manuelle

Ces supports assurent la stabilité des pompes,

en particulier sur tous les sites d'utilisation où le sol n'est pas plan ou sur les sols mous. Ils protègent également du sable, de l'humidité et des dommages possibles. Le montage de ces supports est très facile : trois trous sont prévus et il suffit de visser le support sur les pattes de la pompe.

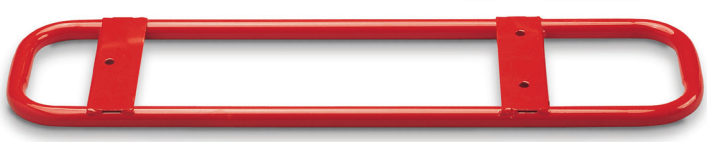

Données techniques HPB

Modèle	Art.-No.	Pour pompe manuelle	Poids kg
HPB-2	N14500205	HPS-1/0,7 A + HPS-2/0,7 A + HPS-2/2 A + HPH-2/0,7 A + HPH-2/2 A	1.3
HPB-4	N14500206	HPS-2/4 A + HPS-2/6 A + HPH-2/4 A + HPH-2/6 A	1.8

Dimensions HPB

Modèle	HPB-2	HPB-4
A, mm	765	885
B, mm	190	190

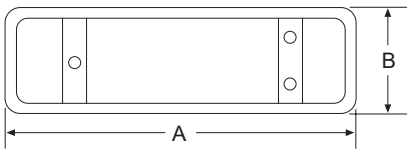

TWAZ

Pompes manuelles

Pression maximale de 2 000 bars

Cette pompe manuelle à deux étages très performante permet une mise en pression rapide.

Les deux étages sont équipés d'une valve de limitation de pression pouvant être finement ajustable de l'extérieur.

Cette pompe manuelle haute pression est conçue pour les applications spécifiques telles que les opérations de serrage hydraulique, de mise en tension, test de circuit hydraulique, test en laboratoire ou autres applications similaires.

Accessoires pour pompe manuelle TWAZ

Option:
Manomètre,
modèle: GGY-2500

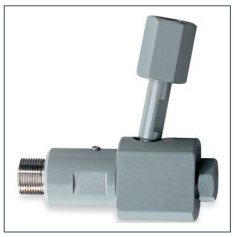

Option:
adaptateur de manomètre,
modèle GA-2000.

Option:
adaptateur,
Modèle : FY-201
(M22 x 1,5 à G 1/4)

Option:
adaptateur,
Modèle : FY-201
(M22 x 1,5 à G 1/4)

Données techniquesTWAZ

Modèle	Art.-No.	Pression max. bar	Volume d'huile cm³	Débit course 1er étage cm³	Débit course 2ème étage cm³	Sortie	Manomètre	Type manomètre	Adaptateur manomètre	Valve de débit	Poids kg
TWAZ-0,7	N12201100	2000	700	8	0.6	M22 x 1.5	option	GGY-2500	GA-2000	oui	7.0
TWAZ-1,3	N12201101	2000	1300	13	1.0	M22 x 1.5	option	GGY-2500	GA-2000	oui	9.0
TWAZ-2,3	N12201102	2000	2300	31	1.6	M22 x 1.5	option	GGY-2500	GA-2000	oui	16.0

FPS
Pompes à pied

Pression 700 bars

Cette pompe est spécialement utilisée pour la commande des vérins hydrauliques simple effet pour les travaux répétitifs tels que les vérifications d'essais de soudage, pressage de jointure etc. ainsi que pour toutes les opérations où les mains doivent être libres. Elle peut être utilisée partout puisqu'elle est totalement indépendante et facile à transporter.

Sa très bonne stabilité garantit le maniement confortable et la sécurité même à pression élevée. C'est une "vraie" pompe à pied puisque la commande de retour hydraulique du piston du vérin se fait également par l'action du pied sur la pompe.

Caractéristiques

- Pression maxi 700 bars.
- Grande stabilité grâce à une large embase.
- Effort physique minimisé
- Réglage de la pression de l'extérieur
- Retour du piston contrôlé par la commande du pied.
- Raccord 3/8 NPT

Options

- Manomètre et adaptateurs de manomètre
- Flexibles hydrauliques

Données techniques FPS

Modèle	Art.-No.	Pression max. bars	Débit course 1er étage cm³	Débit course 2ème étage cm³	Capacité du réservoir cm³	Poids kg
FPS-2/0,5 A	N12501128	700	11	2	500	7

INFO

La pompe hydraulique PYB

Les pompes manuelles constituent la source d'énergie la plus courante dans le domaine des «Outils hydrauliques à haute pression». L'utilisation d'une pompe manuelle peut nécessiter une force plus importante. La nouvelle pompe hydraulique sans fil PYB est l'alternative idéale à une pompe manuelle.

L'ajout de cette pompe dans notre gamme nous permet d'offrir plusieurs types de pompes, offrant à l'utilisateur plus de flexibilité.

Valve de sécurité et de contrôle

La valve de contrôle par levier permet un contrôle très précis des charges les plus élevées au milimètre, lors du levage et de l'abaissement. Le fait que des centaines de tonnes soient parfois contrôlées par cette molette souligne l'importance de cette fonctionnalité.

Construction robuste en aluminium

Le boîtier en aluminium moulé garantit un faible poids et protège la batterie. Les réservoirs en plastique remplis d'huile peuvent présenter un risque d'incendie en cas de soudage ou de travail à chaud similaire!

Sangle de transport

Une bandoulière peut être fixée aux anneaux pour faciliter le transport de la pompe.

Valves de limitation de pression

Les pompes électriques PYB sont équipées de deux valves de limitation de pression internes.

L'étage haute pression est réglé sur une pression de fonctionnement maximale de 700 bars pour éviter une surpression du système.

NOUVEAU DEVELOPPEMENT

TECHNOLOGIE SANS FIL

POUR LES OPERATIONS MOBILES

nouveau!

INFO

Rouchon du réservoir

Le bouchon du réservoir en caoutchouc du PYB permet à la pompe d'être utilisée dans n'importe quelle position. Le volume total d'huile disponible peut être utilisé.

Débit 2 étages

Les deux pompes PYB ont une conception deux étages. Cela permet des vitesses plus rapides et un travail plus efficace lors de l'utilisation du vérin hydraulique sans charge. Le passage de l'étage basse pression à l'étage haute pression se fait automatiquement.

Les 2 pompes PYB sont identiques

À l'exception du réservoir et de la partie supérieure, les deux pompes sont identiques. Ce qui signifie que presque toutes les pièces sont interchangeables.
C'est pourquoi le stock de pièces détachées peut être réduit. Par exemple, un seul kit de joints peut être stocké pour entretenir les deux pompes.

Interchangeabilité

Tous les vérins hydrauliques, pompes manuelles et autres composants sont interchangeables et peuvent être combinés avec tous les autres outils hydrauliques 700 bars. La PYB est équipée d'un demi-raccord femelle CFY-1.

Manomètre

Les manomètres adaptés avec raccords correspondants sont présentés dans ce catalogue. (option)

Pompe électrique sans fil modèle PYB-1,0 avec option manomètre GYA-63

Batterie et chargeur

Les batteries et chargeurs sont des pièces d'origine Hitachi et sont disponibles dans le commerce. Chaque client peut ainsi décider combien de batteries commander auprès de Columbus McKinnon ou s'il souhaite acheter ces pièces localement.

Applications et combinaisons possibles

Vérins plates et extra-plats
modèle YLS and YFS,
10-100 t

Vérins écarteurs
modèle YHS,
0.5-1.5 t

Casses écrous
modèle YNS/YNS-AH,
SW 11-89 mm

Modèle PYB-1,0
avec option
manomètre
Modèle GYA-63

PYB-0,6

PYB
Pompe hydraulique sur batterie

Pression d'utilisation max. 700 bars

La dernière pompe hydraulique sans fil Yale® PYB fournit une nouvelle flexibilité à la gamme hydraulique Yale®.

Cette pompe extrêmement compacte et légère donne à l'utilisateur la liberté de travailler dans des zones où il n'y a pas de source d'énergie, ce qui augmente la productivité par rapport à la pompe à main conventionnelle et tout cela simplement en appuyant sur un bouton.

La pompe utilise une batterie et un chargeur Hitachi LI-ION standard pour optimiser le fonctionnement.Idéal pour une gamme d'applications utilisant des vérins simple effet de petite et moyenne taille, des vérins écarteurs, des cales de levage, des séparateurs d'écrous et bien plus encore.

Application idéale combinée avec des outils hydrauliques compacts et portatifs tels que des vérins, des écarteurs, des vérins plats et extra-plats, et des casses écrous.

Caractéristiques

- Pression d'utilisation max. 700 Bars
- Utilisation d'une seule main. Bouton intégré dans la poignée ergonomique.
- Fonctionnement à 2 étages avec changement automatique.
- Valve de limitation de pression interne.
- Réservoir en aluminium très léger et robuste
- Couvercle de protection pour empêcher l'activation involontaire de la pompe.
- Le bouchon du réservoir en caoutchouc permet à la pompe d'être utilisée dans toutes les positions.

Options/Accessoires

Batteries standard Hitachi (Type BSL 1850) et chargeurs à utiliser uniquement.

- Batterie modèle PYB-BAT, 18 V, poids 0.7 kg Code EAN. 4053981 982694
- Chargeur modèle PYB-CHARG, 230 V Code EAN. 4053981 982700
- Le kit manomètre modèle GYA-63 comprend : un manomètre GGY 632, Ø 63 mm, 0 - 1000 bars et l'adapteur correspondant. Code EAN. 4025092 155120
- Flexible hydraulique modèle HHC (à compléter avec un demi-coupleur mâle CMY-1)

POMPE LIVREE AVEC:

- Pompe hydraulique sur batterie
- Plein d'huile (prêt à l'emploi)
- Demi-raccord femelle CFY-1
- Sangle de transport

Données techniques PYB

Modèle	Art.-No.	Débit	Reservoir volume cm³	Débit 1er étage l/min	Débit 2ème étage l/min	Poids sans batterie kg	Poids avec batterie kg
PYB-0,6	192043421	2 étages	600	0.7	0.06	4.8	5.5
PYB-1,0	192043988	2 étages	1000	0.7	0.06	5.7	6.4

Dimensions PYB

Modèle	PYB-0,6	PYB-1,0
A, mm	245	290
B, mm	100	100
C, mm	120	120
D, mm	200	229
E, mm	148	166
F, mm	88	106

Dimensions approx.

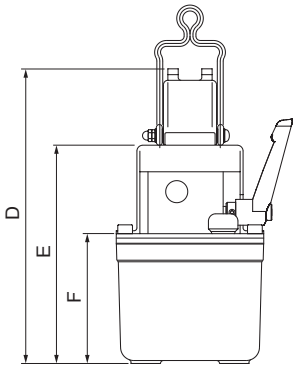

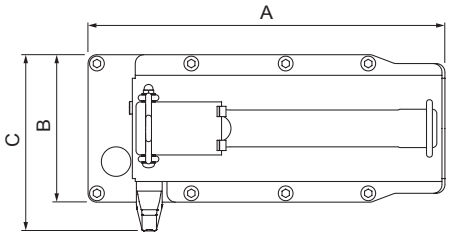

INFO

La batterie et le chargeur ne sont pas fournis en standard. Ces articles doivent être commandés séparément, en option.

Comparaison

Capacité t	Pompe manuelle Nbre de coups de pompe pour course 10 mm HPS-2/0,7 A up to HPS-2/10 A LP	Pompe manuelle Nbre de coups de pompe pour course 10 mm HPS-1/0,7 A up to HPS-2/10 A HP	Pompe électrique PYB Vitesse de déplacement du piston en mm/sec LP	Pompe électrique PYB Vitesse de déplacement du piston en mm/sec HP
5	1	4	16.2	1.4
10	1	7	8.2	0.7
15	2	11	5.4	0.5
20	2	14	4.1	0.35
21	2	15	3.8	0.33
23	3	17	3.5	0.3
30	3	22	2.7	0.23

LP = étage basse pression (sans charge)
HP = étage haute pression (avec charge)

Sangle de transport

Flexible hydraulique
modèle HHC

Kit manomètre en option
modèle GYA-63

Chargeur
modèle PYB-CHARG

Batterie
modèle PYB-BAT

Utilisation à une seule main
bouton intégré dans la poignée ergonomique.

PY-04/2/5/2M PY-04/2/5/4M

PY-04
Centrales hydrauliques à moteur électrique monophasé

Pression max. 700 bars

Ces centrales portables à 2 étages sont particulièrement conçues pour tous travaux de maintenance et de réparations. Elles peuvent commander des vérins simple ou double effet suivant le type de valves.

La combinaison idéale de la valve de contrôle manuelle et de la boîte à bouton commandant le moteur offre à l'opérateur une grande liberté de mouvements et assure un maintien sûr de la charge.

La boîte à boutons (câble 1,5 m) commande le moteur même à pleine charge. Les valves manuelles ont les fonctions suivantes : - Avance - Stop - Retour -

Avec leur faible poids et leur poignée de transport, ces pompes peuvent être facilement transportées. Elles sont également équipées d'une protection thermique de surcharge et livrées avec le plein d'huile.

Utilisation de la centrale hydraulique PY-04/2/5/2E:

Position 1 : le moteur démarre, le piston sort sous l'effet de la pression. Neutre : moteur à l'arrêt, pression maintenue. Position 2 : le moteur redémarre, la pression est relâchée, le piston rentre.

Utilisation de la centrale hydraulique PY-04/2/5/2M:

La valve manuelle 2/2 voies fonctionne en parallèle avec une valve de décharge, de façon à commander les positions suivantes :
Le vérin reste en pression après l'arrêt du moteur.
Le vérin se rétracte automatiquement après l'arrêt du moteur.

Données techniques PY-04

Modèle	Art.-No.	Valve de contrôle	Pression max. bars	Débit sans charge l/ min jusqu'à 30 bars	Débit sans charge l/ min jusqu'à 700 bars	Volume réservoir l	Puissance	Câble boîte à boutons m	Vitesse rpm	Indice de protection	Poids sans huile approx. kg
PY-04/2/5/2 M	N12300132	2/2 voies valve manuelle	700	40	0.23	5.0	0.37 kW - 230 V-1Ph	1.5	2800	IP 50	24
PY-04/2/5/4 M	N12300193	4/3 voies valve manuelle	700	4.0	0.23	5.0	0.37 kW - 230 V-1Ph	1.5	2800	IP 50	26
PY-04/2/5/2 E	N12300043	2/2 voies électromagnétique	700	4.0	0.23	5.0	0.37 kW - 230 V-1Ph	1.5	2800	IP 50	28

PAY
Mini-pompe hydraulique avec moteur pneumatique

Pression max. 700 bars

Cette mini-pompe est actionnée par un moteur à air et peut-être raccordée à tout système de production d'air comprimé. Compacte et compétitive, elle peut commander tous les vérins simple ou double effet pour une pression maxi de 700 bars.

En raison des capacités de réservoir importantes, les vérins ayant un grand volume d'huile ou un ensemble de plusieurs vérins peuvent être commandés. L'utilisation d'un filtre lubrificateur est recommandée

en amont de la pompe.

La pression hydraulique peut être ajustée à la pression d'air du réseau. Cette pompe est garantie antidéflagrante à 100%.

Les pompes pour commande de vérins double effet

sont équipées d'un distributeur 4 voies du type VHH 4/3.

La commande du vérin hydraulique (- montée - stop - retour -) s'effectue par une pédale pouvant être actionnée manuellement ou au pied.

PAY-6-5

PAY-64

PAY-6

Contrôle et Fonction

- Pédale en position neutre - moteur à l'arrêt, piston immobile, pressions maintenue.
- Pédale enclenchée - moteur en route, sortie du piston, vérin en pression
- Pédale relâchée - moteur à l'arrêt, retour du piston, pression relâchée.

Données techniques PAY

Modèle	Art.-No.	Pour vérin	Réservoir volume l	Pression max. bars	Débit l/min	Pression d'air bars	Consommation d'air l/min	Filetage	Raccord huile	Poids kg
PAY-6	N12300133	Simple effet	1.5	700	1.28 - 0.14	7	560	3/8 NPT	1/4 NPT	6.3
PAY-6-5	N12300715	Simple effet	5.0	700	1.28 - 0.14	7	560	3/8 NPT	1/4 NPT	12.0
PAY-64	N12300279	Double effet	1.5	700	1.28 - 0.14	7	560	3/8 NPT	1/4 NPT	7.5
PAY-64-5	N12300006	Double effet	5.0	700	1.28 - 0.14	7	560	3/8 NPT	1/4 NPT	13.0

INFO

PY-11/3/20/4 M

PY-07/3/10/3 E

PYE et PY
Centrales hydrauliques à moteur électrique

1 et 2 étages

Ces centrales Yale sont simples d'utilisation et livrées prêtes à fonctionner.

Elles sont recommandées pour toutes les applications requérant des opérations répétitives, de grandes vitesses de cycles du piston ou de grands volumes

d'huile, par exemple pour les vérins forts tonnages.

Ces centrales Yale sont simples d'utilisation et livrées prêtes à fonctionner.

Pompe bi-vitesse

Les centrales sont équipées d'une pompe à deux étages, permettant une approche rapide du piston sous la charge jusqu'à une pression de 80 bars. Le deuxième étage est ensuite activé automatiquement de 80 bars à 700 bars pendant que le premier étage basse pression se décharge en retour dans le réservoir. Cette solution économique permet d'éviter les surchauffes, économise l'énergie et rend la pompe plus compacte.

Pompe 1 étage PYE

Cette pompe délivre une pression de 0 à 700 bars avec le même volume (étage haute pression), elle inclue une pompe avec un seul étage.

Contrôle et commande

Le contrôle de déplacement des vérins est assuré

par la commande du distributeur.

Avez-vous un vérin simple effet ou double effet ?

Le type de distributeur doit correspondre au principe de fonctionnement du vérin utilisé. Les centrales sont donc équipées :

de distributeur 3/3 voies pour les vérins simple effet (connexion d'un seul flexible par vérin),

de distributeur 4/3 voies pour les vérins double effet (connexion de deux flexibles par vérin).

Ces distributeurs sont soit manuels soit électromagnétiques.

Commande du distributeur

Cette commande diffère suivant que le distributeur est manuel ou électromagnétique. Le distributeur manuel est contrôlé par l'action de l'opérateur sur le levier.

Les distributeurs ont 3 positons:
Avance - Stop - Retour.

Distributeur électromagnétique

Le distributeur électromagnétique offre de nombreux avantages et sont contrôlés par la boîte à boutons. Cela donne à l'opérateur une grande liberté de mouvement et permet une commande plus rapide.

Le distributeur est commandé par deux boutons (avance - stop - retour). En position neutre (stop),

Le distributeur est en position « centre ouvert », la pression dans le circuit et la force du vérin sont maintenues, sans perte de pression. Appareillage électrique complet, tension de commande 24 V, avec transformateur incorporé, boîte à boutons et câble de commande.

Circuit de pression fermé

En position neutre, le distributeur passe en centre ouvert, l'huile venant de la pompe est directement refoulée vers le réservoir sans création de pression.

Distributeur électromagnétique spécifique

Certaines applications nécessitent une configuration spécifique du distributeur comme, par exemple, le contrôle indépendant de plusieurs vérins connectés en parallèle sur une même centrale. Dans tous les cas, la configuration de montage des valves et leur contrôle sont adaptés aux besoins de l'utilisateur.

Contrôle de pression spécifique

En utilisant un commutateur de pression électrohydraulique et un contrôle électrique spécial, la centrale peut "auto-contrôler" la pression de service. Pour toutes les applications où la pression doit être appliquée (maintien de la charge) sur une longue période, la pression est automatiquement rééquilibrée dans les cas éventuels de perte de pression.

Chariots

Sur demande, les centrales peuvent être équipées d'un support roulant. Ce support est muni de 2 roues fixes et de 2 roues pivotantes.

Refroidisseur d'huile

Pour certaines applications, et plus particulièrement lorsque les centrales sont utilisées intensivement et que l'huile peut dépasser une température de 60°C, l'utilisation d'un refroidisseur d'huile est recommandée.

Huile hydraulique

Toutes les centrales sont conçues pour fonctionner avec une huile standard (spécification ISO VG 32). Pour certaines applications, une huile avec une viscosité différente peut-être utilisée.

Caractéristiques

- Construction robuste pour applications intensives.
- Centrale universelle pour tous les travaux en atelier ou sur les sites d'interventions en extérieur, livrée prête à l'emploi.
- Commutateur marche-arrêt du moteur avec 3 m de câble.
- Poignées de transport, niveau d'huile, bouchon de remplissage avec évent.
- Manomètre à bain de glycérine type GGY-631
- Deux niveaux de débit, pour une avance rapide du piston sans charge en étage basse pression et un passage automatique à l'étage haute pression lorsque le piston est en contact avec la charge
- Faible niveau sonore, vitesse du moteur 1450T/mn
- Autres tensions d'alimentation et tailles de réservoir sur demande
- Distributeur manuel ou électromagnétique.
- Distributeur électromagnétique avec commande par boîte à boutons (avec deux boutons), câble de commande de 3 m et clapet de limitation de pression ajustables de 0 à 700 bars
- Tension de commande 24 V dans coffret d'appareillage

INFO

Centrales hydrauliques bi-vitesse, 700 bars

Modèle	Capacité du réservoir				Valve de contrôle directionnelle				Puissance moteur	Débit, 2 étages	
					manuel		électromagnétique			approx. l/min	approx. l/min
	10 l	20 l	30 l	50 l	3/3-way	4/3-way	3/3-way	4/3-way	kw	0 - 80 bars	80 - 700 bars
PY-07/3/10/3 M	•	–	–	–	•	–	–	–	0.75	6.0	0.6
PY-07/3/10/4 M	•	–	–	–	–	•	–	–	0.75	6.0	0.6
PY-07/3/20/3 M	–	•	–	–	•	–	–	–	0.75	6.0	0.6
PY-07/3/20/4 M	–	•	–	–	–	•	–	–	0.75	6.0	0.6
PY-07/3/20/3 E	–	•	–	–	–	–	•	–	0.75	6.0	0.6
PY-07/3/20/4 E	–	•	–	–	–	–	–	•	0.75	6.0	0.6
PY-11/3/20/3 M	–	•	–	–	•	–	–	–	1.1	8.5	1.0
PY-11/3/20/4 M	–	•	–	–	–	•	–	–	1.1	8.5	1.0
PY-11/3/30/3 M	–	–	•	–	•	–	–	–	1.1	8.5	1.0
PY-11/3/30/4 M	–	–	•	–	–	•	–	–	1.1	8.5	1.0
PY-11/3/20/3 E	–	•	–	–	–	–	•	–	1.1	8.5	1.0
PY-11/3/20/4 E	–	•	–	–	–	–	–	•	1.1	8.5	1.0
PY-11/3/30/3 E	–	–	•	–	–	–	•	–	1.1	8.5	1.0
PY-11/3/30/4 E	–	–	•	–	–	–	–	•	1.1	8.5	1.0
PY-22/3/30/3 M	–	–	•	–	•	–	–	–	2.2	18.0	2.1
PY-22/3/30/4 M	–	–	•	–	–	•	–	–	2.2	18.0	2.1
PY-22/3/50/3 M	–	–	–	•	•	–	–	–	2.2	18.0	2.1
PY-22/3/50/4 M	–	–	–	•	–	•	–	–	2.2	18.0	2.1
PY-22/3/30/3 E	–	–	•	–	–	–	•	–	2.2	18.0	2.1
PY-22/3/30/4 E	–	–	•	–	–	–	–	•	2.2	18.0	2.1
PY-22/3/50/3 E	–	–	–	•	–	–	•	–	2.2	18.0	2.1
PY-22/3/50/4 E	–	–	–	•	–	–	–	•	2.2	18.0	2.1

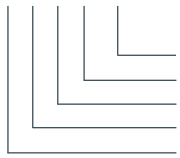

Explication des codes

Valve directionnelle : 3 = simple effet , 4 = double effet, M = valve manuelle, E = vanne électromagnétique
Capacité du réservoir : en litres (autres dimensions de réservoir sur demande)
Tension du moteur : 3 = 380 à 420 V-3 Ph, 2 = 230 V-1 Ph, (autres tensions sur demande)
Puissance moteur : 07 = 0.75 kW, 11 = 1.1 kW, 22 = 2.2 kW, 30 = 3 kW, 55 = 5.5 kW, 75 = 7.5 kW, 110 = 11 kW
Type de moteur : PY = Moteur électrique, PAY = Moteur pneumatique, PGY = Moteur à essence (4 temps)

Centrales hydrauliques, 1 étage, 700 bars

Modèle	Taille réservoir				Valve de contrôle directionnelle				Puissance moteur	Débit l/min
					manuelle		électromagnétique			
	10 l	20 l	30 l	50 l	3/3-voies	4/3-voies	3/3-voies	4/3-voies	kw	0 - 700 bars
PYE-03/3/10/3 M	•	–	–	–					0.35	0.3
PYE-03/3/10/4 M	•	–	–	–					0.35	0.3
PYE-07/3/10/3 M	•	–	–	–					0.75	0.6
PYE-07/3/10/4 M	•	–	–	–					0.75	0.6
PYE-07/3/20/4 M	–	•	–	–					0.5	0.6
PYE-11/3/20/3 M	–	•	–	–					1.1	1.0
PYE-11/3/20/4 M	–	•	–	–					1.1	1.0
PYE-11/3/30/4 M	–	–	•	–					1.1	1.0
PYE-22/3/20/3 M	–	•	–	–					2.2	2.1
PYE-22/3/20/4 M	–	•	–	–					2.2	2.1
PYE-22/3/30/4 M	–	–	•	–					2.2	2.1
PYE-22/3/50/4 M	–	–	–	•					2.2	2.1

Toutes les combinaisons de valves et réservoirs sont disponibles.

Centrales hydrauliques haute performance, 1 étage, 700 bars

Modèle	Capacité du réservoir				Valve de contrôle directionnelle			Puissance moteur	Débit l/min	Displacement l/min
					manuelle	électromagnétique				
	50 l	70 l	100 l	150 l	3/3-voies	4/3-voies	3/3-voies	4/3-voies	kw	0 - 700 bars
PYE-40/3/50/4 M	•	–	–	–					4.0	2.7
PYE-55/3/70/4 M	–	•	–	–					5.5	4.0
PYE-75/3/100/4 M	–	–	•	–					7.5	6.0
PYE-110/3/150/4 M	–	–	–	•					11.0	8.0
PYE-180/3/150/4 M	–	–	–	•					18.0	12.0

Toutes les combinaisons de valves et réservoirs sont disponibles.

Centrale hydraulique avec cage de protection

Cette centrale est spécialement conçue pour tous les travaux sur chantiers. Equipée d'un distributeur manuel 4 voies VHP-4/3-1, d'un clapet de sécurité et de contrôle VSM-21, d'une clapet de limitation de pression VRP-3 et de deux manomètres pour le contrôle permanent de la pression.

Centrale avec manifold 4 voies MY-44-GYA

La solution la plus économique pour un contrôle individuel de 4 vérins simple effet. Le montage additionnel d'un clapet de sécurité et de contrôle VSM-21 assure contre les chutes de pression et permet un contrôle visuel permanent sur les quatre circuits indépendants. Sur demande, la centrale peut être équipée d'un support et/ou d'une cage de protection. Ces systèmes peuvent également être adaptés à tous les modèles PY et PYE.

Centrale avec 4 ensembles de distributeurs électromagnétiques

Les quatre blocs de distribution permettent une "pression indépendante" et un contrôle individuel de 4 vérins double effet. Les distributeurs électromagnétiques offrent de nombreux avantages : ergonomie et commande par boîte à boutons, contrôle précis de la charge et arrêt rapide, maintien précis de la charge, inversement de flux rapide et précis, etc...

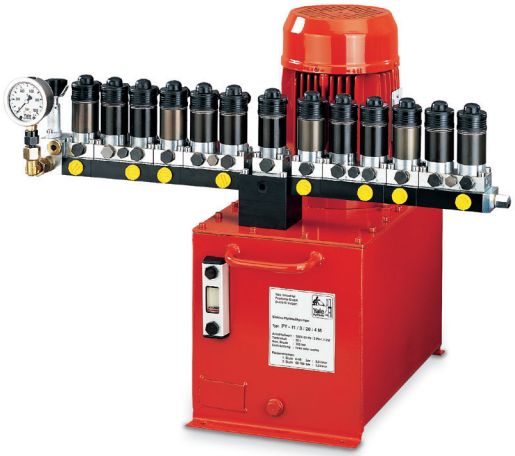

Double centrale hydraulique

Dans le cas où des volumes de refoulement importants sont demandés, deux pompes indépendantes sont montées sur le même réservoir de grand volume. La pompe à engrenage assure un volume de refoulement important jusqu'à une pression de 250 bars puis l'étage haute pression est assuré par une pompe à pistons radiaux haute performance. Chaque pompe est contrôlée par sa propre valve électromagnétique.

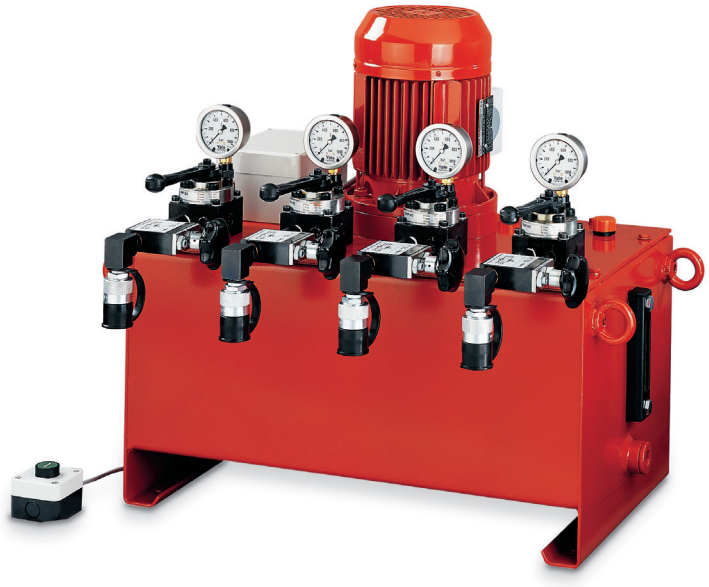

PMF-15/3/40/4 x 3 M

INFO

Toutes les charges peuvent être relevées en permanence sur les manomètres.

PMF
Centrales hydrauliques à flux multiples

La centrale à flux multiples permet la commande simultanée de la sortie de piston de 4 vérins, à la même vitesse et en injectant la même quantité d'huile dans chaque vérin connecté. Ce principe permet un levage synchronisé sur plusieurs points d'appui avec une seule source de commande même si le(s) poids de(s) charge(s) ne sont pas répartis ou égaux.

Le contrôle de niveau de levage en un point est assuré par le contrôle individuel de chaque vérin connecté. La commande du moteur est faite par une boîte à boutons. Tous les vérins connectés peuvent être contrôlés individuellement ou simultanément (synchronisation). Le levage de la charge est fait par l'action manuelle sur les vannes de contrôle sur chaque circuit individuel.

Caractéristiques

- 4 points de levage synchronisés dus à 4 flux égaux, indépendants et individuels
- 4 vannes de contrôle directionnelles manuelles permettant un contrôle individuel ou simultané des 4 vérins connectés
- Maintien en pression de chaque vérin connecté par les clapets de sécurité
- Commande du moteur par boîte à boutons marche-arrêt pour les distributeurs manuels.
- Boîte 8 boutons pour les distributeurs électromagnétiques.

Options

- Toutes les centrales électriques hydrauliques sont disponibles avec un distributeur 4/3 voies (pour la commande des vérins double effet).
- Toutes les centrales peuvent être livrées avec une cage de protection pour les interventions sur site et un chariot équipé de 2 roues fixes et 2 roues libres sur demande.

Livré avec:

La centrale est livrée prêt à l'emploi et, pour chacun des 4 circuits, avec: manomètre à bain de glycérine, valves, clapets de sécurité et de contrôle, raccord rapide femelle.

Avec en plus : plein d'huile, poignées de transport, câble de connexion moteur, boîte à boutons, coffret d'appareillage électrique, jauge de contrôle du niveau d'huile, filtre et bouchon de remplissage avec évent.

Les centrales à flux multiples sont également disponibles avec des distributeurs 4 voies pour les vérins double effet.

PMF
Centrales à flux multiples

Cette centrale est employée pour la commande indépendante ou synchronisée de 4 vérins. Le levage de la charge est fait par l'action de la boîte à boutons qui commande directement les distributeurs électromagnétiques. Ce principe donne une plus grande autonomie à l'opérateur en comparaison à une centrale équipée de valves manuelles.

Les distributeurs électromagnétiques couplés aux clapets de sécurité et de contrôle permettent un contrôle très précis de tous les vérins connectés.

PMF-15/3/40/4 x 4 E

Données techniques PMF

Modèle	Art.-No.	Pression max. bars	Débit l/min	Valve manuelle	Valve électromagnétique	Boîte à boutons	Capacité du réservoir l	Tension d'alimentation
PMF-07/3/20/2 x 3 M	N12300047	2 x 700	2 x 0.3	•	–	•	20	0.75 kW - 400 V - 3 Ph
PMF-07/3/20/2 x 3 E	–	2 x 700	2 x 0.3	–	•	–	20	0.75 kW - 400 V - 3 Ph
PMF-15/3/20/2 x 3 M	192018656	2 x 700	2 x 0.6	•	–	•	20	1.5 kW - 400 V - 3 Ph
PMF-15/3/20/2 x 3 E	–	2 x 700	2 x 0.6	–	•	–	20	1.5 kW - 400 V - 3 Ph
PMF-15/3/40/4 x 3 M	N12300924	4 x 700	4 x 0.3	•	–	•	40	1.5 kW - 400 V - 3 Ph
PMF-15/3/40/4 x 3 E	N12300003	4 x 700	4 x 0.3	–	•	–	40	1.5 kW - 400 V - 3 Ph
PMF-30/3/40/4 x 3 M	N12300007	4 x 700	4 x 0.6	•	–	•	40	3.0 kW - 400 V - 3 Ph
PMF-30/3/40/4 x 3 E	N12300005	4 x 700	4 x 0.6	–	•	–	40	3.0 kW - 400 V - 3 Ph
PMF-55/3/100/4 x 3 E	–	4 x 700	4 x 1.0	–	•	–	100	5.5 kW - 400 V - 3 Ph
PMF-110/3/100/4 x 3 E	–	4 x 700	4 x 2.1	–	•	–	100	11.0 kW - 400 V - 3 Ph

INFO

Disponible également avec des distributeurs 4 voies, pour les vérins double effet de la série PMF.

Cette sortie peut être utilisée, par exemple, pour connecter un manomètre ou d'une valve de limitation de pression (VPR 1...).

La sortie T est toujours connectée au réservoir sans retour de pression possible.

VHP et VHH Valves 700 bars

Manuelles 700 bars

Les valves VHP contrôlent le flux d'huile de toutes les centrales hydrauliques à moteur électrique (VHH pour les pompes manuelles).

Toutes les valves ont 3 positions de contrôle des vérins connectés:

1. Gauche : extension du piston.
2. Centre : le piston reste en position (circuit en centre ouvert).
3. Droite : retour du piston

En position centrale, le piston reste en position et le flux d'huile est mené en retour dans le réservoir (P vers T).

Les distributeurs peuvent être montées directement sur la pompe ou connectés à distance dans un circuit hydraulique. Les raccords P et T sont connectés en dessous de la valve.

De plus, les valves sont équipées d'une seconde sortie P sur le côté.

Données techniques VHP et VHH

Modèle	Art.-No.	Pression max. l/min	Taille	Raccord	Symbole hydraulique	Applications
VHP-3/3-1	N14100718	8 - 16	1	3/8 NPT	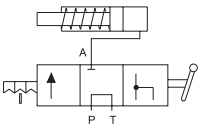	3/3 voies avec „centre ouvert" en position neutre pour le contrôle de vérins simple effet. Taille 1
VHP-3/3-2	N14100720	20 - 40	2	3/8 NPT		3/3 voies avec „centre ouvert" en position neutre pour le contrôle de vérins simple effet. Taille 2
VHP-3/3-1 CC	N14100719	8 - 16	1	3/8 NPT	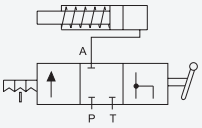	3/3 voies avec „centre fermé" en position neutre pour le contrôle de vérins simple effet. Seulement pour des configurations à multiples vannes. Taille 1
VHP-3/3-2 CC	N14100721	20 - 40	2	3/8 NPT		3/3 voies avec „centre fermé" en position neutre pour le contrôle de vérins simple effet. Seulement pour régime intensif Taille 2
VHP-4/3-1	N14100227	8 - 16	1	3/8 NPT	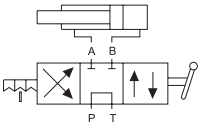	4/3 voies avec „centre ouvert" en position neutre pour le contrôle de vérins double effet. Taille 1
VHP-4/3-2	N14100228	20 - 40	2	3/8 NPT		4/3 voies avec „centre ouvert" en position neutre pour le contrôle de vérins double effet. Taille 2
VHP-4/3-1 CC	N14100322	8 - 16	1	3/8 NPT	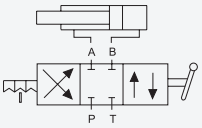	4/3 voies avec „centre fermé" en position neutre pour le contrôle de vérins double effet. Seulement pour des configurations à multiples vannes. Taille 1
VHP-4/3-2 CC	N14100335	20 - 40	2	3/8 NPT		4/3 voies avec „centre fermé" en position neutre pour le contrôle de vérins double effet. Seulement pour régime intensif. Taille 2
VHH-4/3	N14100226	2 - 3	petit design spécial	1/4 NPT	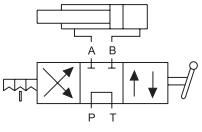	4/3 voies avec "centre ouvert" en position neutre pour le contrôle de vérins double effet. Spécialement étudiée pour être connectée directement à une pompe manuelle HPS (avec raccord FY-703).

VEP
Valves électromagnétiques

700 bars avec réglage de la pression

Les valves électromagnétiques sont utilisées pour contrôler les vérins connectés à l'aide d'une boîte à boutons ou tout autre contrôle électrique tels que des contacts de pression ou fins de course.

Principe de contrôle

Tous les valves ont 3 positions :

Avance - Stop - Retour

En position neutre (Stop), la valve est en position «centre ouvert» et le flux d'huile est mené en retour vers le réservoir pendant que le vérin est maintenu en pression.

En standard, les valves sont montées sur les centrales hydrauliques mais peuvent également être montées à tout autre endroit des circuits hydrauliques.

Conception

Valves modulaires à billes sans perte de pression en position neutre. Ils garantissent une très grande réactivité et permettent un contrôle au millimètre du vérin connecté. Elles sont conçues pour les opérations en continu.

Modularité

La conception modulaire permet des configurations de montages spécifiques tels que le contrôle de systèmes multi-vérins ou le contrôle de séquences particulières.

Réglage de pression

Toutes les valves électromagnétiques sont équipées d'une valve de limitation de pression permettant ainsi d'ajuster la pression de 0 à 700 bars et donc de limiter la force du vérin connecté.

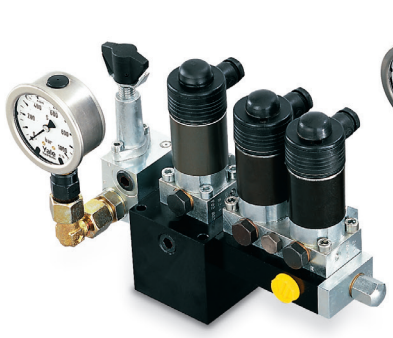

VEP-3/3-1

VEP-4/3-1

Manomètre

Les distributeurs sont couplées en standard à un manomètre à bain de glycérine GGY-631, 0-1000 bar, diamètre 63 mm.

Montage

La conception de ces distributeurs permet un montage ou un démontage simple et rapide sur le réservoir des pompes.

Option

Le connecteur FY-905 doit être commandé séparément.

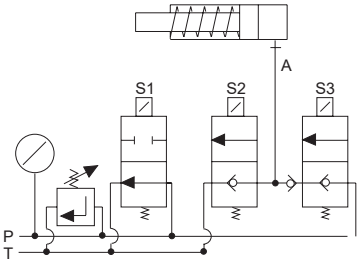

VEP-3/3-1 and VEP-3/3-2
pour vérins à simple effet

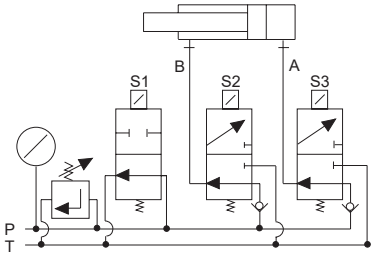

VEP-4/3-1 and VEP-4/3-2
pour vérins à double effet

INFO

Si les sorties A et B doivent être 3/8 NPT, l'adaptateur FY-30 doit être commandé séparément.

Données techniques VEP

Modèle	Art.-No.	Contrôle	Pour vérin	Pression max. bars	Taille	Débit max. l/min	Tension de commande	Raccords d'huile P T	Vlave de limitation de pression	Poids kg
VEP-3/3-1	N14100404	3/3-voies	simple effet	700	1	12	24 V =	3/8 NPT	oui	4.1
VEP-3/3-2	N14100405	3/3-voies	simple effet	700	2	25	24 V =	3/8 NPT	oui	7.9
VEP-4/3-1	N14100403	4/3-voies	double effet	700	1	12	24 V =	3/8 NPT	oui	4.1
VEP-4/3-2	N14100406	4/3-voies	double effet	700	2	25	24 V =	3/8 NPT	oui	7.9

Conseil

Dans le cas où la valve doit être montée directement sur un vérin, il faut sélectionner le clapet VSM-11. Si la valve doit-être combinée à une valve directionnelle sur une pompe, il faut sélectionner le clapet VSM-21.

VSM
Valves de sécurité et de contrôle

700 bars

Ces valves de sécurité et de contrôle sont utilisées dans toutes les applications où il est important d'éviter la descente brutale d'une charge ou en cas de chute brutale de pression. En fonction de leur emplacement dans le circuit, ces clapets ont différentes fonctions.

La valve VSM-11 peut-être directement montée sur la sortie d'huile du vérin et permet ainsi le maintien de la charge en cas d'éclatement du flexible.

La conception de la valve VSM-21 est utilisée en combinaison d'un distributeur VHP.

Ce système permet un maintien de la pression et de la charge sécurisée en cas de chute de pression par inadvertance sur le distributeur.

Fonctionnement

Après avoir fermé la valve, le vérin connecté peut être contrôlé via le by-pass. Le clapet de contrôle interne assure le maintien en pression lorsque le vérin est en position arrêt.
Le contrôle de la descente de la charge est assuré avec précision par l'action manuelle sur la molette de réglage. Une valve de sécurité protège également le vérin contre les risques de surcharge.

Données techniques VSM

Modèle	Art.-No.	Pression max. bars	Type de valve	Raccord côté vérin A	Raccord côté pompe B	Diamètre nominal mm	Poids kg
VSM-11	N14100921	700	valve de sécurité	3/8-18 NPT mâle	3/8-18 NPT femelle	6	0.9
VSM-21	N14100972	700	valve de sécurité	3/8-18 NPT femelle	3/8-18 NPT mâle	6	1.0

Dimensions VSM

Modèle	VSM-11	VSM-21
Longueur, mm	65	65
Largeur, mm	60	60
Hauteur, mm	110	110

Symbole hydraulique VSM-21

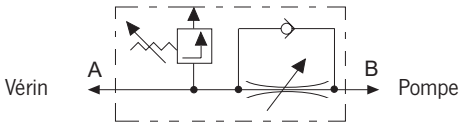

VHM
Valves d'arrêt

700 bars

Ces valves sont utilisées pour fermer les circuits hydrauliques et en particulier dans les systèmes multi-vérins. La valve VHM-1 permet également le réglage du débit d'huile, dans la descente des pistons des vérins sous charge par exemple.

VHM-1-E

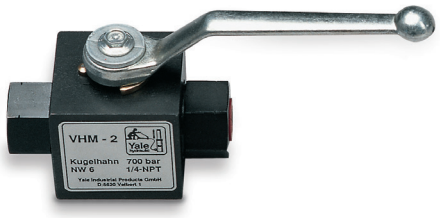

VHM-2

Données techniques VHM

Modèle	Art.-No.	Pressions max. bars	Type de valve	Raccords	Diamètre mm	Poids kg
VHM-1-E	N14101313	700	Needle	3/8-NPT femelle	4	0.7
VHM-2	N14100344	700	Ball	3/8-NPT femelle	6	0.9

Dimensions VHM

Modèle	VHM-1-E	VHM-2
Longueur, mm	70	75
Largeur, mm	30	45
Hauteur, mm	80	75

Symbole hydraulique

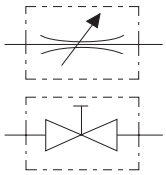

VPS
Limiteur de pression

Réglage de 100 à 800 bars

Dès que la pression a atteint la valeur prédéfinie, le limiteur s'active.
Ce signal du limiteur est utilisé:

- Pour limiter automatiquement la pression.
- Pour signaler une valeur de pression.
- Pour couper/démarrer la pompe sur les centrales motorisées et ainsi sécuriser le niveau de pression maximal.

Données techniques VPS

Modèle	Art.-No.	Réglage bars	Alimentation	Raccord	Commutation bars	Précison bars	Poids kg
VPS-1	N14100639	100 - 800	5 A/250 V	3/8 NPT	25 - 70	10	0.5

Dimensions VPS

Modèle	VPS-1
Hauteur x largeur, mm	130 x 85

Symbole hydraulique

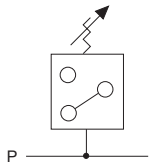

Dès que la pression a atteint la valeur prédéfinie, le limiteur s'active.

Si la pression chute, le contacteur active le démarrage de la pompe pour rétablir la pression.

VPR

Valves de limitation de pression

0 - 700 bars

Les valves de limitation de pression sont utilisées lorsque la pression du système (force des vérins connectés) ne doit pas dépasser une valeur déterminée.

Elles sont ajustables de manière très sensible à n'importe quelle valeur comprise entre 0 et 700 bars

par l'action manuelle sur la molette de réglage.

Après avoir réglé la pression souhaitée, le flux d'huile est renvoyé vers le réservoir (circuit fermé).

Données techniques VPR

Modèle	Art.-No.	Réglage bars	Raccord P	Raccord T	Débit max. l/min	Poids kg
VPR-1	N14100722	0-700	G 3/8	G 1/4	10	0.8

Dimensions VPR

Modèle	VPR-1
Longueur, mm	120
Ø, mm	40

Symbole hydraulique

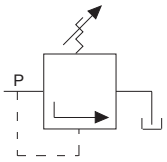

MY
Manifolds

700 bars

Les manifolds sont utilisés lorsque plusieurs vérins doivent être commandés par une seule pompe. Ils sont tous équipés de sorties 3/8 NPT femelle, ce qui permet un montage aisé des raccords, des flexibles ou des vannes.

Lorsqu'un manifold doit être directement connecté à une pompe, un raccord FY-1 doit être ajouté.

Chaque manifold est livré avec trois bouchons dans le cas ou toutes les sorties ne sont pas utilisées.

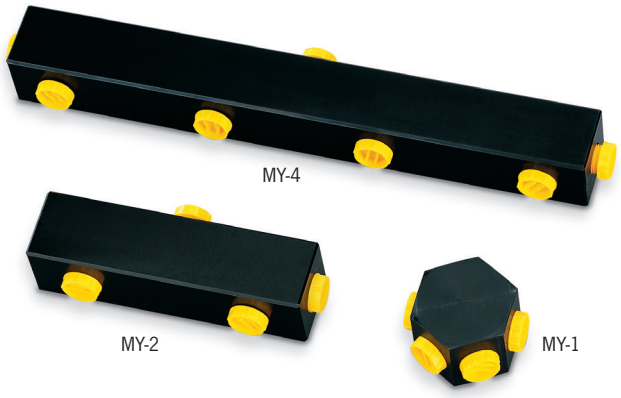

Données techniques MY

Modèle	Art.-No.	Raccords	Poids kg
MY-1	N14100164	6 x 3/8-NPT femelle	0.5
MY-2	N14100247	4 x 3/8-NPT femelle	0.6
MY-4	N14100198	7 x 3/8-NPT femelle	1.4

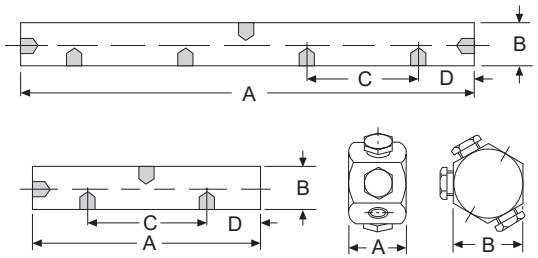

Dimensions MY

Modèle	MY-1	MY-2	MY-4
A, mm	40	150	330
B, mm	50	40	40
C, mm	–	90	90
D, mm	–	30	30

MY
Manifolds

Avec vanne d'arrêt, 700 bars

Ces systèmes sont utilisés lorsque différentes pressions sont nécessaires dans chaque circuit et permet ainsi la mise à niveau d'une charge.
Ils sont livrés avec les raccords et les vannes assemblés et peuvent être directement raccordés à une pompe manuelle ou électrique.
Les modèles MY...GYA sont équipés des vannes et des manomètres permettant un contrôle visuel de la pression dans chaque circuit.

Données techniques MY

Modèle	Art.-No.	Version	Poids kg
MY-22	N14100503	2 voies avec 2 vannes d'arrêt	1.8
MY-44	N14100504	4 voies avec 4 vannes d'arrêt	3.7
MY-66	N14101056	6 voies avec 6 vannes d'arrêt	5.5
MY-22-GYA	N14101024	2 voies avec 2 vannes d'arrêt et 2 manomètres	2.8
MY-44-GYA	N14101025	4 voies avec 4 vannes d'arrêt et 4 manomètres	5.7
MY-66-GYA	N14101057	6 voies avec 6 vannes d'arrêt et 6 manomètres	8.5

Exemples de montage :

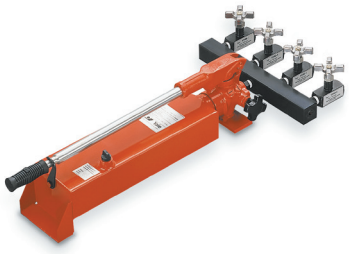

Pompe manuelle
HPS-2/2 A avec MY-44

Pompe électrique
PY-07/3/20/3 M avec VSM-21 et MY-44

HPK-10
Caisse de rangement

Pour pompes manuelles, vérins hydrauliques et accessoires

Cette caisse de rangement est conçue pour le transport et la protection de vos équipements.

Elle est dimensionnée pour le rangement d'une pompe manuelle équipée d'un manomètre, d'un flexible et de plusieurs vérins. Cette caisse métallique est munie de deux poignées et de deux points de fermeture.

Modèle HPK-10
Dimensions (L x W x H): 800 x 300 x 170 mm,
Poids: approx. 7.8 kg.

HFY
Huile hydraulique

Pour pompes manuelles ou électriques

La qualité de l'huile hydraulique Yale garantit la durée de vie de votre équipement hydraulique.

Caractéristiques

- Viscosité ISO VG 32.
- Haut pouvoir lubrifiant.
- Résistance aux hautes pressions.
- Index température/viscosité favorable.
- Résistance à la corrosion et à la cavitation.
- Faible formation de mousse.
- Accepte les variations de température.
- Pas de vieillissement.
- Bonne compatibilité avec toute matière de joint
- Répond aux critères de la DIN 51524 part 2.

Données techniques HFY

Modèle	Art.-No.	Capacité l
HFY-1	N14300194	1
HFY-5	N14300195	5
HFY-10	N14301061	10
HFY-20	N14301062	20

GGY
Manomètre

L'utilisation des manomètres est toujours recommandée lorsque la pression, et donc la force du vérin, doit être contrôlée visuellement. Les manomètres sont conçus avec un corps en acier inoxydable et le verre en plastique acrylique.

Pour absorber les chocs de pression, ils sont remplis de glycérine ce qui assure une longue durée de vie. De plus, lorsque un manomètre est fixé sur une pompe électrique, l'aiguille ne tremble pas sous l'effet des vibrations du moteur.

Pour le calcul de la force au vérin des graphiques de conversion (pression – force) peuvent être fournis pour chaque vérin sur demande.

Données techniques GGY

Modèle	Art.-No.	Pression bars	Diamètre mm	Bain de glycérine	Filetage DIN 16288	Dimension tête d'écrou	Classe de précison %
GGY-631	N14100168	0 - 1000	63	oui	G 1/4	14	1.6
GGY-632	N14100663	0 - 1000	63	oui	1/4 NPT	14	1.6
GGY-633	N14100877	0 - 160	63	oui	G 1/4	14	1.6
GGY-634	N14100878	0 - 250	63	oui	G 1/4	14	1.6
GGY-635	N14100879	0 - 400	63	oui	G 1/4	14	1.6
GGY-636	N14100880	0 - 600	63	oui	G 1/4	14	1.6
GGY-1001	N14100169	0 - 1000	100	oui	G 1/2	22	1.0
GGY-1001 SZ[1]	N14100698	0 - 1000	100	oui	G 1/2	22	1.0
GGY-1002	N14100664	0 - 250	100	oui	G 1/2	22	1.0
GGY-1003	N14100696	0 - 400	100	oui	G 1/2	22	1.0
GGY-1004	N14100697	0 - 700	100	oui	G 1/2	22	1.0
GGY-1005	N14101023	0 - 160	100	oui	G 1/2	22	1.0
GGY-2500	N14100658	0 - 2500	100	oui	G 1/2	22	1.6

[1] GGY-1001 SZ = avec seconde aiguille indiquant la pression maxi enregistrée

GYA-63
Manomètre

Le kit manomètre complet est directement adaptable sur toutes les pompes manuelles HPS.

Livré prêt à l'emploi, compact et avec une bonne lecture grâce à son inclinaison à 45°.

Il comprend le manomètre GGY-632 et l'adaptateur correspondant.

Données techniques GYA-63

Modèle	Art.-No.	Manomètre bars	Filetage côté pompe	Filetage côté flexible	Poids kg
GYA-63	N14200497	0 - 1000 bar, Ø 63 mm, bain de glycérine	3/8-NPT mâle	3/8-NPT femelle	0.5

GA
Adaptateur de manomètre

Ces adaptateurs peuvent se connecter sur toutes les pompes simple effet HPS.

Raccord de manomètre intégré et incliné à 30° pour une meilleure lecture.

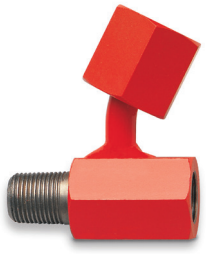

Données techniques GA

Modèle	Art.-No.	Filetage côté manomètre	Filetage côté pompe	Filetage côté flexible
GA-700	N14200201	G 1/4	3/8-NPT mâle	3/8-NPT femelle
GA-701	N14200208	G 1/2	3/8-NPT mâle	3/8-NPT femelle

GA
Adaptateur de manomètre

Ces adaptateurs peuvent se connecter sur toutes les pompes double effet HPH (pour commande de vérins double effet) entre le distributeur 4- voies et la pompe.

Caractéristiques

- Avantage: indication des forces en poussée et en tirage des vérins connectés.
- Inclinaison à 30° pour une meilleure lecture.
- Liaison au circuit de retour de l'huile vers la pompe par un raccord télescopique.

Données techniques GA

Modèle	Art.-No.	Filetage côté manomètre	Filetage raccord manomètre	Filetage raccord de retour
GA-703	N14200202	G 1/2	2 x 3/8-NPT mâle	2 x 1/4-NPT mâle
GA-704	N14200640	G 1/4	2 x 3/8-NPT mâle	2 x 1/4-NPT mâle

GA-2000
Adaptateur de manomètre

Cet adaptateur peut se connecter sur toutes les pompes manuelles TWAZ (2000 bars).
Inclinaison à 30° pour une meilleure lecture.
Pour manomètre GGY - 2500

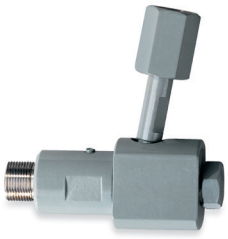

Données techniques GA-2000

Modèle	Art.-No.	Pression max. bars	Filetage	Filetage côté pompe	Filetage côté flexible
GA-2000	N14200419	2000	G 1/2	M22 x 1.5 mâle	M22 x 1.5 femelle (pour raccord FY - 201)

CFY, CMY, CCY
Raccords hydrauliques

Les raccords hydrauliques sont nécessaires pour la connexion de différents vérins à une pompe et offrent une possibilité de rotation axiale des vérins connectés.
Ils sont étanches et l'écrou de vissage des demi-raccords doit être serré manuellement.

Les demi-raccords mâles et femelles sont équipés d'une bille qui obture l'ouverture dans le cas ou il ne sont pas raccordés, empêchant ainsi toute sortie d'huile.

A noter que tous les vérins Yale sont équipés en standard du demi-raccord femelle CFY - 1 et d'un bouchon de protection CDF - 9.

Données techniques CFY, CMY et CCY

Modèle	Art.-No.	Description	Filetage	Pression max. bars
CFY-1	N14200166	Demi-raccord femelle	3/8-NPT, mâle	700
CFY-2	N14200482	Demi-raccord femelle	3/8-NPT femelle	700
CFY-18	N14200420	Demi-raccord femelle	M18 x 1.5 mâle	700
CFY-10-S	N14200814	Demi-raccord femelle	Pipe Ø 10 mm	700
CMY-1	N14200167	Demi-raccord mâle	3/8-NPT, femelle	700
CCY-1	N14200165	Raccord complet mâle + femelle	3/8-NPT	700
CDF-9[1]	N14200396	Bouchon de protection caoutchouc	–	–

[1] convient pour les demi-raccord mâle et femelle (en standard avec les demi-coupleurs femelle)

Dimensions CFY, CMY et CCY

Modèle	CFY-1	CFY-2	CFY-18	CFY-10-S	CMY-1	CCY-1
A, mm	–	–	–	–	–	87
B, mm	72	78	72	72	–	–
C, mm	–	–	–	–	40	–
D, mm	35	35	35	35	–	–
E, mm	14	27	24	24	–	–
F, mm	–	–	–	–	32	–

INFO

Les coupleurs doivent toujours être entièrement fermés pour permettre la circulation d'huile.

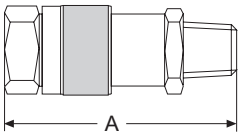

Raccord complet CCY-1

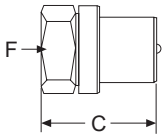

Demi-coupleur mâle CMY-1

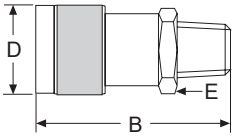

Demi-coupleur femelle CFY-1

HHC
Flexibles hydrauliques

Les flexibles hydrauliques offrent qualité et flexibilité.

Conception à 4 couches de protection incluant 2 couches d'acier et 2 manchons hexagonaux de 19 mm.

Très bonne résistance à l'étirement.

Les flexibles hydrauliques de type HHC sont équipés en standard d'un demi-coupleur mâle.

Pour les longueurs standards, voir le tableau ci-dessous ; autres dimensions ou diamètres sur demande.

Données techniques HHC

Modèle	Art.-No.	Longueur m	Largeur mm	Pression bars	Pression éclatement bar	Extrémité 2 demi-raccord CMY-1	Extrémité 1 filetage 3/8NPT, mâle	Diamètre extérieure approx. mm	Rayon de courbure min. mm
HHC-5	N14200330	0.5	700	2800			14	100	6.3
HHC-10	N14200300	1	700	2800			14	100	6.3
HHC-20	N14200151	2	700	2800			14	100	6.3
HHC-30	N14200331	3	700	2800			14	100	6.3
HHC-40	N14200152	4	700	2800			14	100	6.3
HHC-60	N14200209	6	700	2800			14	100	6.3
HHC-80	N14200313	8	700	2800			14	100	6.3
HHC-100	N14200332	10	700	2800			14	100	6.3
HHC-120	N14200702	12	700	2800			14	100	6.3
HHC-150	N14200703	15	700	2800			14	100	6.3

Comment commander

Flexible hydraulique pour toute combinaison standard
(Pompe - flexible - vérin)

Commander un flexible standard équipé du demi-raccord femelle modèle HHC...(exemple HHC-20).

Flexible pour connexion rapide
(avec deux demi-coupleurs CMY - 1)

Commander un flexible HHC - ... plus un 1 raccord complet CCY - 1. Recommandé pour les flexibles de grandes longueurs.

Connection de deux flexibles
(1 flexible coupleur mâle et 1 flexible coupleur femelle)

Commander 2 flexibles HHC - ... plus un demi-coupleur CFY -2.

Flexible sans demi-coupleur
(chaque extrémité avec un raccord fileté)

Commander un flexible de type HH - ... (double filetage 3/8 - NPT, mâle).

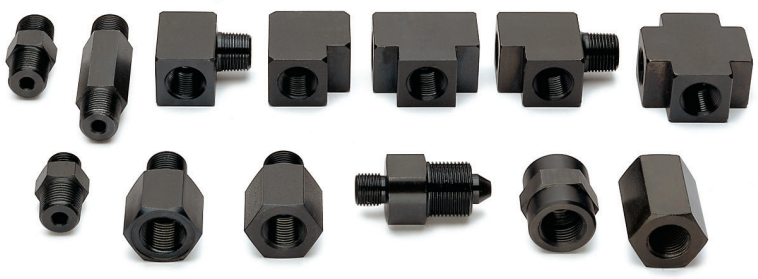

FY
Raccords, réducteurs, connecteurs

Les raccords Yale sont utilisés pour permettre toutes les combinaisons possibles de connexion dans les circuits hydrauliques haute pression. Ils sont conçus pour une pression maxi de 700 bars.

Afin de renforcer l'étanchéité des connexions, il est recommandé de mettre 2 tours de bande Téflon et de serrer les raccords manuellement.

Données techniques FY

Modèle	Art.-No.		Description	Schéma	Raccord 1	Raccord 2
FY-1 FY-1L	N14200153 N14200659		Double vissage Double vissage long	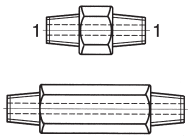	3/8 NPT mâle 3/8 NPT mâle	– –
FY-13 FY-17 FY-18	N14200244 N14200342 N14200343		Double vissage	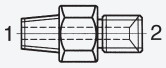	1/4 NPT mâle 3/8 NPT mâle 3/8 NPT mâle	R 1/4 mâle M14x1.5 R 1/4 mâle
FY-2	N14200154		Coude	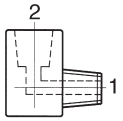	3/8 NPT mâle	3/8 NPT femelle
FY-3	N14200155		Coude	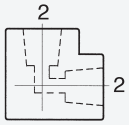	–	3/8 NPT femelle
FY-6	N14200158		Croix	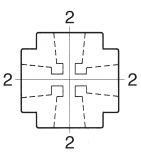	–	3/8 NPT femelle
FY-4	N14200156		T	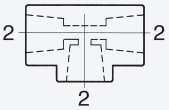	–	3/8 NPT femelle

Données techniques FY

Modèle	Art.-No.		Description	Figures	Connection 1	Connection 2
FY-5	N14200157	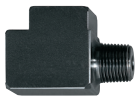	Tee	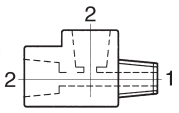	3/8 NPT mâle	3/8 NPT femelle
FY-7 FY-11	N14200159 N14200243	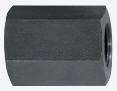	Connection	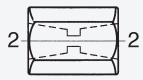	–	3/8 NPT femelle 1/4 NPT femelle
FY-8 FY-9	N14200199 N14200224	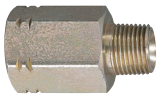	Adaptor	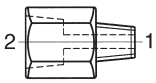	3/8 NPT mâle 1/4 NPT mâle	R 1/2 femelle 3/8 NPT femelle
FY-10 FY-12	N14200245 N14200246		Adaptor	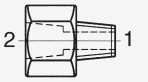	3/8 NPT mâle 1/2 NPT mâle	1/4 NPT femelle 3/8 NPT femelle
FY-16 FY-19 FY-20 FY-30 FY-33	N14200323 N14200353 N14200354 N14200693 N14200889	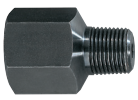	Adaptor	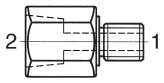	3/8 NPT mâle M18x1.5 mâle M14 mâle G 3/8 mâle 3/8 NPT mâle	M18x1.5 femelle 3/8 NPT femelle 3/8 NPT femelle 3/8 NPT femelle M14x1.5 femelle
FY-26 FY-27	N14200654 N14200655	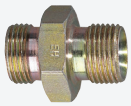	Double nipple	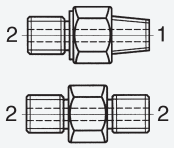	3/8 NPT mâle G 3/8 mâle	G 3/8 mâle G 3/8 mâle
FY-31 FY-32	N14200694 N14200695		Connection	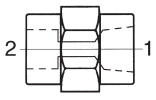	3/8 NPT femelle 3/8 NPT femelle	M18x1.5 femelle M20x1.5 femelle
FY-35	N14200890		Double nipple	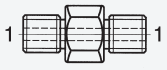	M14 mâle	–
FY-703	N14200203	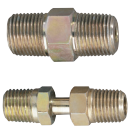	Connecting set for 4/3-way valve to HPS hand pumps (telescopic nipple)	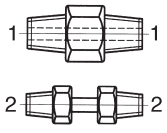	3/8 NPT mâle	1/4 NPT mâle
FY-201	N14200487		Adaptor for TWAZ hand pumps 2000 bar	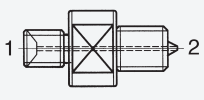	R1/4 mâle	M22x1.5 mâle

BMZ
Arrache moyeux avec pompe intégrée

Capacité max. 6, 8 et 11 t

Les arraches-moyeux sont des outils hydrauliques très utilisés dans l'industrie. Ils permettent de réduire les coûts et les temps d'intervention et améliorent

donc la rentabilité des opérations. Ils offrent une grande sécurité et peuvent travailler dans toutes les positions.

Les arrache-moyeux hydrauliques sont utilisés dans

tous les domaines de l'industrie où il est nécessaire de monter et démonter, avec un minimum d'effort : roues dentées, accouplements, roulements, réas, poulies, rotors de frein ou toute autre pièce montée à la presse. Les dommages sont minimisés de par le contrôle de la pompe intégrée.

Caractéristiques

- Griffes en acier forgé trempé.
- Piston chromé dur avec ressort de rappel.
- Absence d'effort de torsion.
- Pas d'usure de la vis.
- Pompe manuelle et vérin intégrés.
- Ajustement rapide par écrou à pas trapézoïdal.
- Fonctionne avec 2 ou 3 griffes.
- Levier de pompe tournant sur 360°.
- Piston avec retour par ressort de rappel.
- Livré dans une mallette de rangement.

Données techniques BMZ

Modèle	Art.-No.	Capacité max. t	Course piston mm	Poids kg
BMZ-6	N13500610	6	82	4.9
BMZ-8	N13500611	8	82	6.6
BMZ-11	N13500612	11	82	8.0

Dimensions BMZ

Modèle	BMZ-6	BMZ-8	BMZ-11
Portée max. A, mm	160	200	230
Diamètre Ø max. B, mm	200	250	280
Longueur C, mm	320	320	345

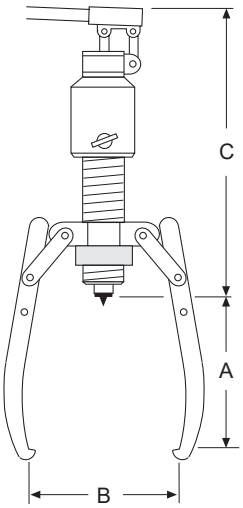

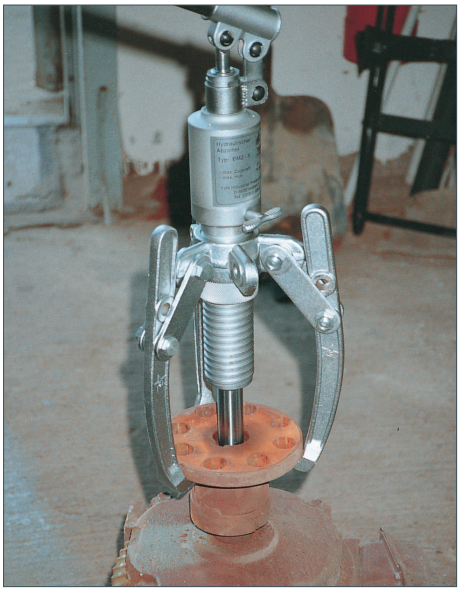

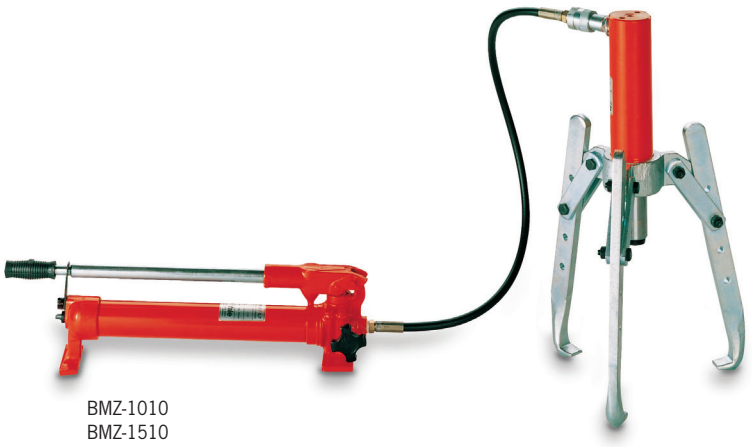

BMZ-1010
BMZ-1510

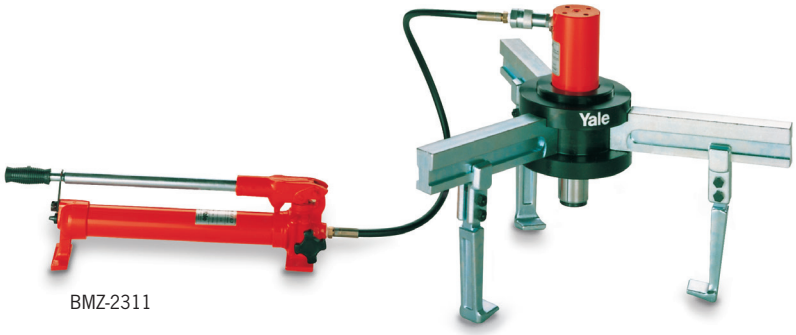

BMZ-2311

BMZ
Arrache moyeux hydraulique avec pompe séparée

Capacité max. 10 - 23 t

Plus la force d'extraction est élevée plus les mâchoires serrent. Longueurs de mâchoires disponibles jusqu'à 1000 mm sur demande.

Caractéristiques

- Composants de qualité et standards du programme hydraulique Yale.
- Système modulaire, les composants peuvent être utilisés indépendamment.
- Vérin en acier au chrome molybdène pour la durée de vie.
- Pompe manuelle 2 vitesses.
- Flexible haute pression avec demi-coupleur rapide, longueur standard 2 m.
- Livré dans une caisse métal HPK-10 ou dans une caisse en bois.
- Livré prêt à l'emploi

Livré avec:

- Kit manomètre (GYA-63).

Accessoires pour BMZ-2300 et BMZ-2311 : BMZ-2308 rallonges pour côté A maxi 395 mm, BMZ-2309 rallonges pour côté A maxi 495 mm,

Manomètre complet modèle GYA-63 inclus dans la livraison.

BMZ-1010 and 1510

Plus la force d'extraction est élevée plus les mâchoires serrent. Longueurs de mâchoires disponibles jusqu'à 1000 mm sur demande.

BMZ-2311

Les mâchoires ajustables peuvent être verrouillées dans n'importe quelle position.

Données techniques BMZ

Modèle	Art.-No.	Capacité max. t	Vérin hydraulique modèle	Pompe manuelle modèle	Flexible hydraulique modèle	Course du vérin mm	Poids kg
BMZ-1000	N13500613	10	sans	sans	sans	–	9.5
BMZ-1010	N13500614	10	avec YS-10/150	avec HPS-2/0,7 A	HHC-20	150	21.5
BMZ-1500	N13500615	15	sans	sans	sans	–	9.5
BMZ-1510	N13500616	15	avec YS-15/150	avec HPS-2/0,7 A	HHC-20	150	23.5
BMZ-2300	N13500617	23	sans	sans	sans	–	56.8
BMZ-2311	N13500600	23	avec YS-23/160	avec HPS-2/0,7 A	HHC-20	160	106.0

Dimensions BMZ

Modèle	BMZ-1000	BMZ-1500	BMZ-2300
Portée max. A, mm	300	300	190
Diamètre Ø max. B, mm	350	350	700

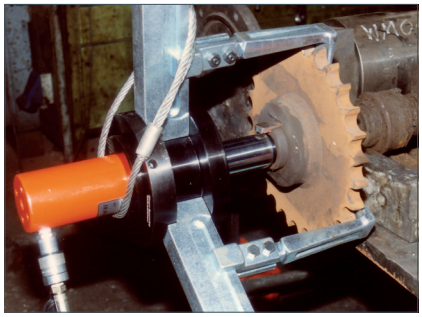

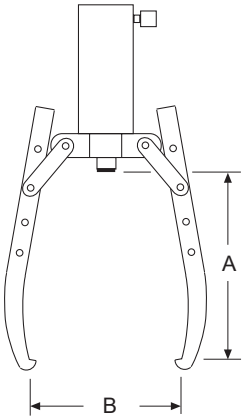

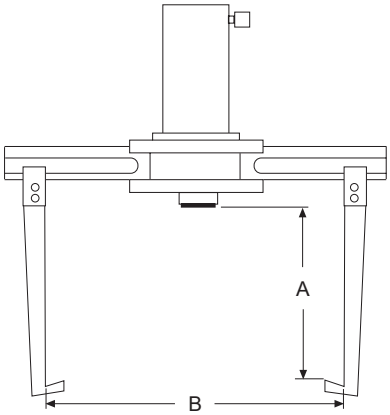

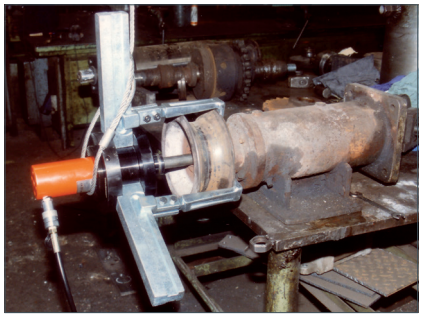

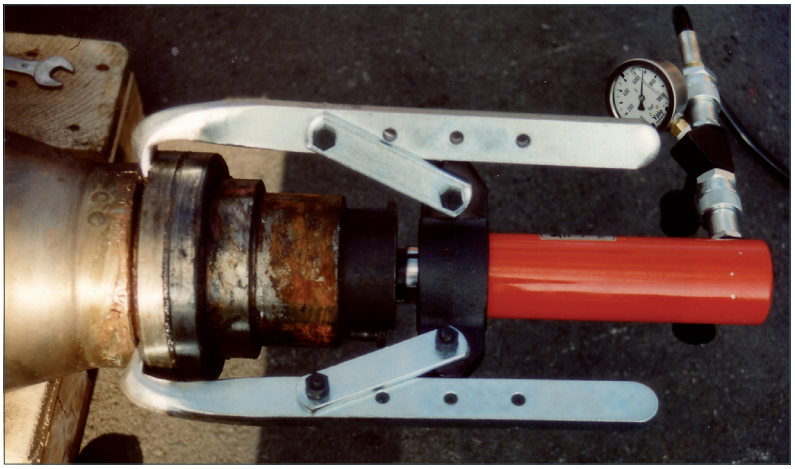

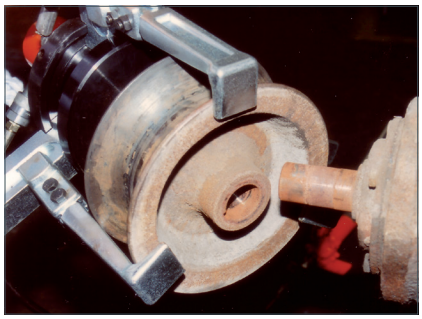

Kits d'extraction hydrauliques YHP

Capacité max. 10 - 50 t

Ces systèmes professionnels sont conçus pour l'extraction de toutes pièces montées en force ou à la presse.

Ils assurent un gain de temps et diminuent les coûts d'entretien. Toutes les pièces sont fabriquées dans un acier trempé-forgé.

Ils sont livrés prêt à l'emploi et incluent tous les composants nécessaires tels que vérin à piston creux, pompe manuelle, manomètre (pour contrôler la force de tirage), un flexible de 2 mètres équipé du demi-coupleur.

Extracteurs à 3 griffes

Adaptés pour toutes les extractions de roues dentées, accouplements, poulies, axes etc...
Utilisables avec 2 ou 3 griffes.

Modèle	Art.-No.	Capacité max. t
YHP-252 G	N13500005	20
YHP-352 G	N13500006	30
YHP-552 G	N13500007	50

INFO

L'extracteur à tirants à une capacité d'extraction réduite.

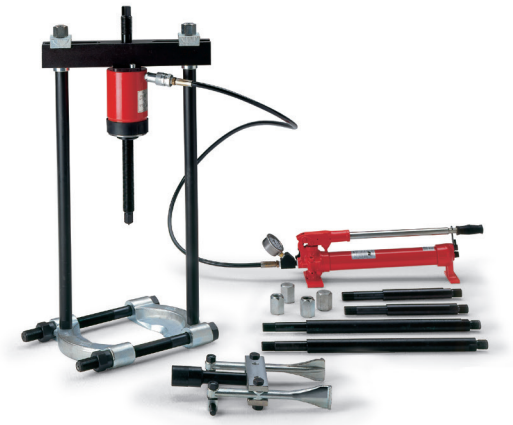

Extracteurs à tirants

Adaptés pour toutes les extractions de pièces segmentées : roulements à billes ou à rouleaux, cages de roulements etc...

Modèle	Art.-No.	Capacité max. t
YHP-262 G	N13500008	10
YHP-362 G	N13500009	15
YHP-562 G	N13500010	25

Extracteurs universels

Ce kit multi-usages est la combinaison des 2 kits décrits ci-dessus. Ils sont livrés avec les éléments de l'extracteur à griffes et ceux de l'extracteur à tirants.

Modèle	Art.-No.	Capacité max. t
YHP-2752 G	N13500011	20/10
YHP-3752 G	N13500012	30/15
YHP-5752 G	N13500013	50/25

Type d'extracteurs

Modèle	Kit d'extraction à 3 griffes			Kit d'extraction à tirants			Kit d'extraction universel		
	YHP-252 G	YHP-352 G	YHP-552 G	YHP-262 G	YHP-362 G	YHP-562 G	YHP-2752 G	YHP-3752 G	YHP-5752 G
Art.-No.	N13500005	N13500006	N13500007	N13500008	N13500009	N13500010	N13500011	N13500012	N13500013
Capacité, t	20	30	50	10	20	25	20/10	30/15	50/25
Pompe manuelle, type HPS-1/07 A (part. 1)	•	•	–	•	•	–	•	•	–
Pompe manuelle, type HPS-2/2 A (part. 1)	–	–	•	–	–	•	–	–	•
Manomètre type GYA-63 (part. 2)	•	•	•	•	•	•	•	•	•
Flexible hydraulique, type HHC-20 (part. 3)	•	•	•	•	•	•	•	•	•
Vérin creux (part. 4), type	YCS-21/50	YCS-33/60	YCS-57/70	YCS-21/50	YCS-33/60	YCS-57/70	YCS-21/50	YCS-33/60	YCS-57/70
Tête pour 3 griffes (part. 5)	•	•	•	–	–	–	•	•	•
Tête pour 2 griffes (part. 6)	•	•	•	–	–	–	•	•	•
3 griffes (part. 8)	•	•	•	–	–	–	•	•	•
Manivelle de réglage (part. 9)	•	•	•	•	•	•	•	•	•
6 barres de fixation (part. 10)	•	•	•	–	–	–	•	•	•
6 vis et écrous de fixation (part. 11)	•	•	•	–	–	–	•	•	•
2 vis de montage (part. 13a)	•	•	•	–	–	–	•	•	•
2 vis de montage (part. 13b)	–	–	–	•	•	•	•	•	•
Tête pleine (part. 14)	•	•	•	•	•	•	•	•	•
Tête creuse filetée (part. 15)	•	•	•	•	•	•	•	•	•
Traverse rainurées (part. 16)	–	–	–	•	•	•	•	•	•
2 plaques latérales (part. 17)	–	–	–	•	•	•	•	•	•
2 écrous de tirant (part. 18)	–	–	–	•	•	•	•	•	•
2 rondelles (part. 19)	–	–	–	•	•	•	•	•	•
2 tirants longueur (part. 20), mm	–	–	–	280	255	455	280	255	455
2 tirants longueur (part 21), mm	–	–	–	460	505	773	460	505	773
2 extrémités tirants (part. 24)	–	–	–	•	•	•	•	•	•
2 connexions tirants (part. 25)	–	–	–	•	•	•	•	•	•
Collier extracteur (part. 26)	–	–	–	•	•	•	•	•	•
Extracteur intérieur (part. 27)	–	–	–	•	•	•	•	•	•
Caisse de rangement (part. 29)	•	•	•	•	•	•	•	•	•
Poids, kg	40	65	120	46	86	156	91	172	295

Ces symboles signifient : • inclus dans le kit, – non inclus dans le kit

Dimensions extracteurs hydrauliques YHP

Modèle	20 t	30 t	50 t
3-griffes A, mm	300	520	700
C, mm	0 - 817	0 - 977	0 - 1233
3-griffes B, mm	500	900	1200
D, mm	25 - 155	30 - 250	75 - 330
2-griffes A, mm	300	520	700
E, mm	152	250	330
2-griffes B, mm	420	700	1000
F, mm	140	150	150
G, mm	30 - 180	75 - 230	75 - 230

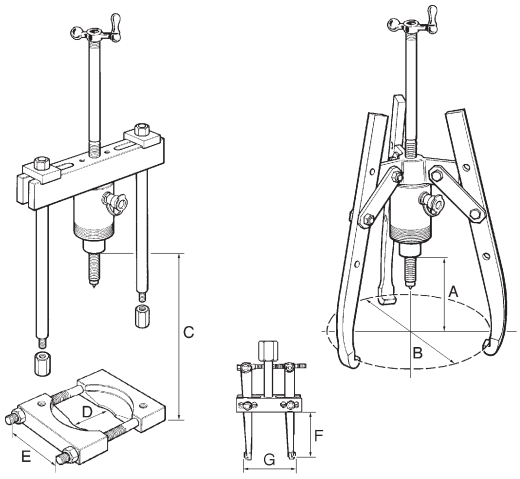

AJH-620 AJS-65 AJS-104

AJH et AJS
Crics aluminium

Capacité 6.5 - 100 t

Les crics aluminium combinent parfaitement légèreté et grande capacité de levage. L'utilisation d'alliage d'aluminium haute résistance permet des capacités de levage jusqu'à 100 tonnes avec un ratio poids / performance de 1 Kg pour 1,8 tonnes de capacité de levage.

Crics aluminium à sabot

A partir de 20 tonnes, les crics peuvent être équipés d'un sabot. Dans ce cas, la base du cric est allongée offrant une meilleure stabilité. La charge admissible sur ce sabot est égale à 40% de la capacité nominale du cric.

Crics aluminium avec écrou de sécurité

A partir de 20 tonnes, les crics peuvent être équipés d'un écrou de sécurité. Ce système permet de garder en position levée la charge aussi longtemps que nécessaire et en toute sécurité. Le cric a ainsi une fonction de support mécanique.

Applications

Les crics hydrauliques Yale sont utilisés dans les ateliers ou sur site pour des opérations de levage et d'assemblage, à savoir pour la construction, le génie-civil, l'ingénierie et les fabrications métalliques.

Les utilisations sont illimitées. Les crics à piston lisse ou à écrou de sécurité ne doivent pas être combinés avec un cric à sabot. Afin d'assurer la stabilité, les crics ayant une course de 305 mm sont équipés d'une base allongée.

Caractéristiques

- Course de 75 à 305 mm.
- Poids très faible.
- Les modèles 6,5 et 10 tonnes fonctionnent dans toutes les positions (même tête en bas) et sont équipés d'un ressort de rappel et d'une bague d'arrêt.
- Les modèles de 20 à 100 tonnes peuvent fonctionner verticalement ou horizontalement
- Tous les modèles sont équipés d'une valve protégeant contre les surcharges éventuelles.
- A partir de 20 t fourni avec un dispositif mécanique pour limiter la course.
- Tous les modèles ont une tête en acier allié et une valve de décharge très sensible, pour la descente de la charge, actionnée par le levier de commande.

AJH-630 SR

Données techniques AJH et AJS

Modèle	Art.-No.	Capacité t	Capacité maxi du sabot t	Course mm	Hauteur piston rentré mm	Dimension de la base mm	Hauteur mini du sabot mm	Poids kg
AJS-65	N13200950	6,5	–	75	131	159 x 76	–	3.6
AJS-104	N13200951	10	–	115	182	171 x 76	–	6.3
AJH-620	N13200952	20	–	152	265	180 x 120	–	10.9
AJH-1220	N13200955	20	–	305	440	250 x 120	–	16.7
AJH-630	N13200958	30	–	152	265	200 x 140	–	15.4
AJH-1230	N13200961	30	–	305	452	275 x 140	–	23.4
AJH-660	N13200964	60	–	152	293	250 x 190	–	27.4
AJH-1260	N13200967	60	–	305	500	340 x 190	–	43.7
AJH-6100	N13200970	100	–	152	315	305 x 250	–	49.0

Crics alumnium à sabot

Modèle	Art.-No.	Capacité t	Capacité maxi du sabot t	Course mm	Hauteur piston rentré mm	Dimension de la base mm	Hauteur mini du sabot mm	Poids kg
AJH-620 C	N13200953	20	8	152	280	250 x 120	67	14.5
AJH-1220 C	N13200956	20	8	305	452	250 x 120	67	22.2
AJH-630 C	N13200959	30	12	152	284	275 x 140	72	20.3
AJH-1230 C	N13200962	30	12	305	472	275 x 140	72	31.0
AJH-660 C	N13200965	60	24	152	327	340 x 190	72	43.1
AJH-1260 C	N13200968	60	24	305	533	340 x 190	72	64.9

Crics aluminium avec écrou de sécurité

Modèle	Art.-No.	Capacité t	Capacité maxi du sabot t	Course mm	Hauteur piston rentré mm	Dimension de la base mm	Hauteur mini du sabot mm	Poids kg
AJH-620 SR	N13200954	20	–	152	291	180 x 120	–	10.9
AJH-1220 SR	N13200957	20	–	305	464	250 x 120	–	16.7
AJH-630 SR	N13200960	30	–	152	294	200 x 140	–	15.4
AJH-1230 SR	N13200963	30	–	305	480	275 x 140	–	23.4
AJH-660 SR	N13200966	60	–	152	330	250 x 190	–	27.4
AJH-1260 SR	N13200969	60	–	305	536	340 x 190	–	43.7
AJH-6100 SR	N13200971	100	–	152	366	305 x 250	–	53.0

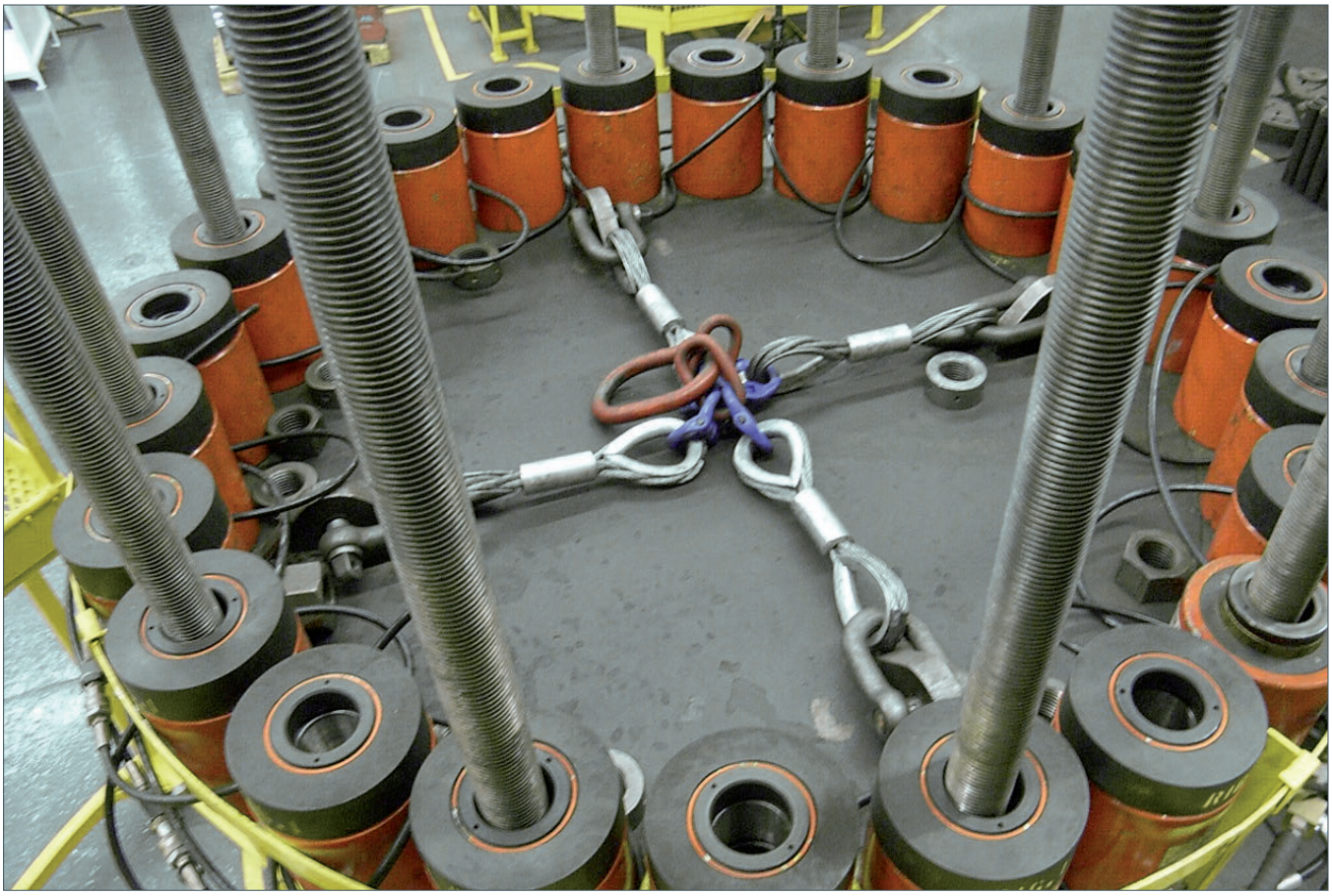

Yale

YAM
Crics à sabot

Capacité 2 - 15 t

Les crics à sabot sont utilisés là où peu de place sous la charge est disponible et où les appareils de levage traditionnels ne peuvent pas être utilisés en raison de leur hauteur.

Les utilisations types du crics à sabot sont le levage, le positionnement et le transport de machines, des charges lourdes, constructions mécaniques, opérations de maintenance et d'assemblage, etc.

Caractéristiques

- Levage des charges en toute sécurité avec un encombrement minimal.
- Clapet de sécurité contre les surpressions.
- Grande stabilité assurée par une base de sabot largement dimensionnée.
- Levier de pompe tournant sur 270° (sauf modèle YAM-2).
- Levage de la charge sur la tête ou sur le sabot.
- Ressorts de rappels extérieurs pour les modèles YAM-5 et YAM-10.
- Soupape de décharge finement ajustable assurant un contrôle précis de la descente de la charge.
- Livré prêt à l'emploi, avec le levier de pompe et le plein d'huile.

Données techniques YAM

Model	Art.-No.	Capacité maxi du sabot t	Course mm	Poids kg
YAM-2	N13100912	2	113	8
YAM-5	N13100627	5	120	19
YAM-10	N13100628	10	145	38
YAM-15.1	N13100914	15	140	53

Dimensions YAM

Modèle	YAM-2	YAM-5	YAM-10	YAM-15.1
A, mm	235	290	325	344
B, mm	180	257	280	321
C, mm	125	182	240	258
D, mm	50	75	100	110
E, mm	50	57	60	60
F, mm	85	117	150	168
G, mm	16	26	33	33

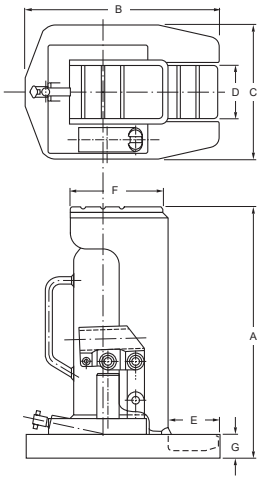

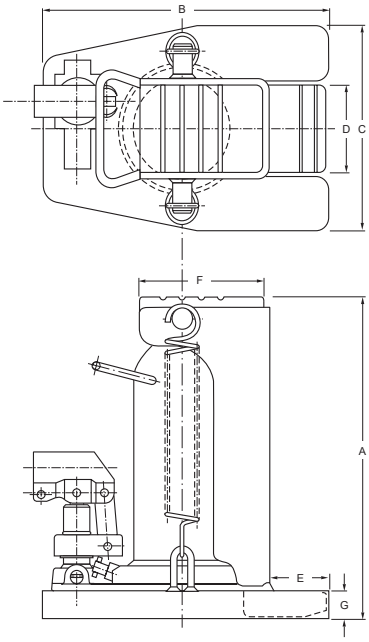

YAP
Crics à sabot

Capacité 4.5 - 50 t

Les crics hydrauliques YAP sont conçus pour le levage et le positionnement sûr de machines et charges lourdes.

Caractéristiques

- Ces crics sont conçus avec des pompes externes, c'est à dire des pompes manuelles ou pompes à moteur, mais également avec des centrales électriques synchronisées.
- Sa construction compacte permet son fonctionnement, même dans des endroits extrêmement confinés.
- Les 3 positions du sabot permettent une grande flexibilité (modèle YAP 5130 à 4 positions).
- La charge peut-être soulevée soit avec le sabot, soit avec la tête du cric
- Construction acier soudée, résistant à la déformation.
- Composants hydrauliques de qualité élevée et de longue durée de vie
- Le sabot plat permet une faible hauteur de levée.
- Stabilité sûre due aux pattes de soutien amovibles.
- La connexion entre le cric et la pompe est faite par un raccord hydraulique
- Les crics sont livrés, prêts à l'emploi, y compris avec des poignées de portage et demi-raccord

Données techniques YAP

Modèle	Art.-No.	Capacité t	Course mm	Hauteur sabot mm	Pression max. bars	Poids approx. kg
YAP-5130	N13101114	4,5	133	15	700	13.5
YAP-10150	N13101115	10	155	20	700	23.0
YAP-15150	N13101116	15	155	25	700	40.0
YAP-25150	N13101117	23	155	30	700	60.0
YAP-50150	N13101118	50	155	35	700	165.0

Dimensions YAP

Modèle	YAP-5130	YAP-10150	YAP-15150	YAP-25150	YAP-50150
A min., mm	15	20	25	30	35
A max., mm	232	273	291	300	375
B, mm	228	277	328	387	540
H, mm	252	283	316	330	405
L, mm	161	194	245	278	375

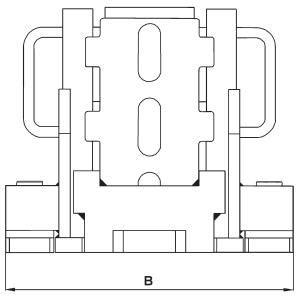

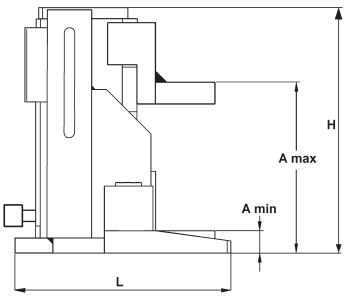

YAS
Crics à sabot

Capacité 3 - 25 t

Les crics hydrauliques YAS sont conçus pour le levage et le positionnement sûr de machines et charges lourdes.

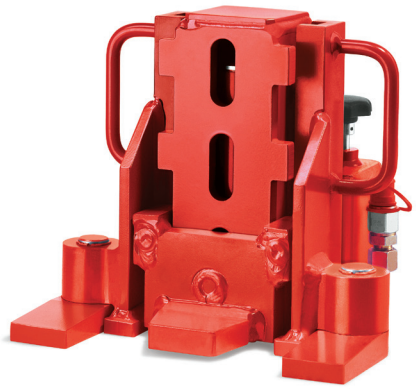

Caractéristiques

- Pompe hydraulique intégrée.
- Levier de pompe monté à 270° pour utilisation même dans des endroits extrêmement confinés.
- La charge peut-être soulevée soit sur la tête ou sur le sabot du cric.
- Construction acier soudée, résistant à la déformation.
- Composants hydrauliques de qualité élevée et de longue durée de vie.
- Le sabot plat permet une faible hauteur de levée.
- Le coupleur supplémentaire pour l'utilisation de la pompe en externe permet un raccordement manuel du moteur ou des pompes de levages synchronisées (pression maxi 520 bars).
- Stabilité sûre due aux pattes de soutien amovibles.
- Vanne de décharge sensible pour un abaissement lent des charges sans à-coups.
- Si le cric est opéré avec une pompe externe, l'utilisation d'un manomètre est obligatoire.
- La pompe hydraulique intégrée est protégée par un clapet de limitation de pression.
- Les crics sont livrés prêts à l'emploi, y compris les poignées de portage, le remplissage de l'huile et le levier de pompe

Données techniques YAS

Modèle	Art.-No.	Capacité t	Course mm	Hauteur sabot mm	Pression max. bars	Poids approx. kg
YAS-3	N13101119	3	140	12	520	15.0
YAS-5	N13101120	5	140	15	520	19.0
YAS-10	N13101121	10	140	20	520	28.0
YAS-15	N13101122	15	140	25	520	50.0
YAS-25	N13101123	25	140	30	520	72.0

Dimensions YAS

Modèle	YAS-3	YAS-5	YAS-10	YAS-15	YAS-25
A min., mm	12	15	20	25	30
A max., mm	230	232	300	291	300
B, mm	207	228	277	328	387
H, mm	250	252	252	316	330
L, mm	198	216	271	345	388

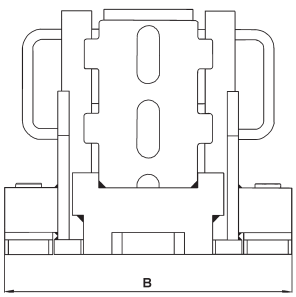

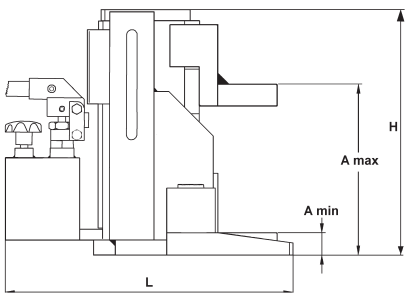

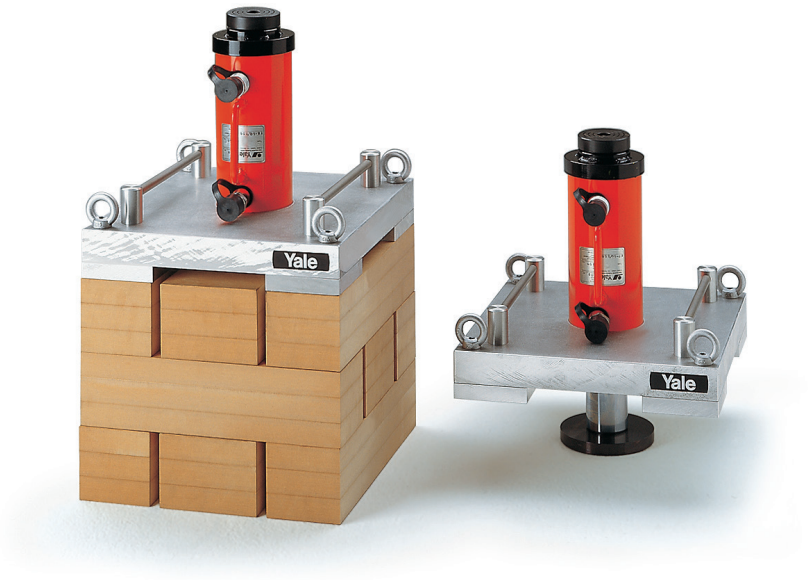

ST
Vérins grimpeurs

Capacité 50 - 100 t

Ces systèmes compacts sont spécialement conçus pour lever et abaisser des charges sur une grande hauteur sans être limité par la course du vérin.

Ils sont équipés d'un vérin double effet, d'une plaque-support du vérin, d'une embase sur le piston et de différents blocs de soutien.

Fonctionnement

Le système de vérin grimpeur fonctionne tête en bas et lève la charge depuis la base du vérin. Il grimpe sur les différents blocs (en bois ou en aluminium) à chaque étape de levage de la charge: le piston sort, soulève la charge et dégage ainsi la place pour insérer les blocs.

Ce système élimine le besoin de dispositifs de soutien supplémentaires ou le remplacement des vérins ayant une course plus importante.

Contrôle

En fonction de la pompe choisie pour commander le système, les vérins grimpeurs peuvent être contrôlés indépendamment ou en synchronisme avec une pompe à flux multiples.

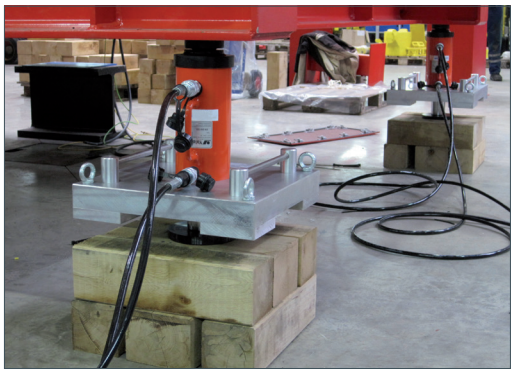

Caractéristiques

- Conception Yale ChroMo
- Faible poids (60 kg pour une unité de 50 t).
- Système de levage le plus économique en 3 et 4 points.
- Plaque-support en aluminium de grade élevé.
- Vérin en acier au chrome molybdène, piston chromé dur et double palier bronze, grande qualité des composants assurant une longue durée de vie du système.
- Tête oscillante de grand diamètre.
- Demi-coupleurs et poignées de transport sur demande.

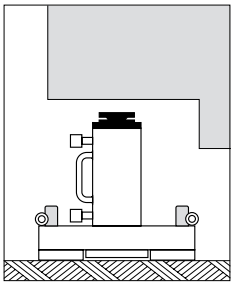

1. En position initiale, le vérin grimpeur repose sur le sol.

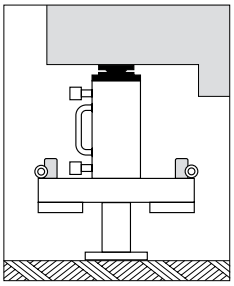

2. La charge est soulevée.

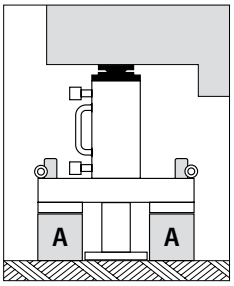

3. Positionnement des 2 blocs de type A.

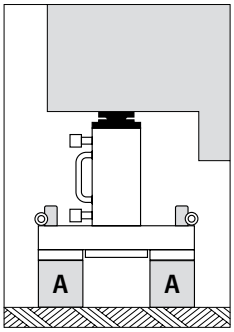

4. Le piston rentre et la charge est maintenue par les 2 blocs de type A

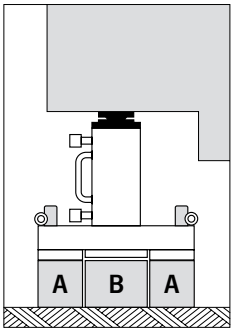

5. Positionnement du bloc de type B.

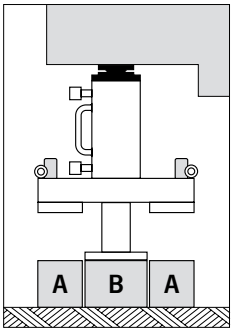

6. La charge est soulevée une seconde fois.

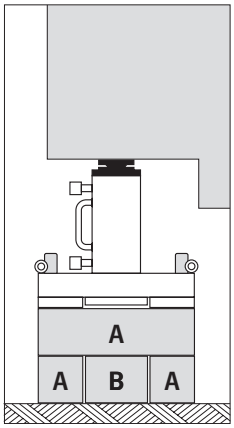

7. Positionnement de 2 blocs A à 90° des premiers, le piston rentre et un second bloc B est inséré.

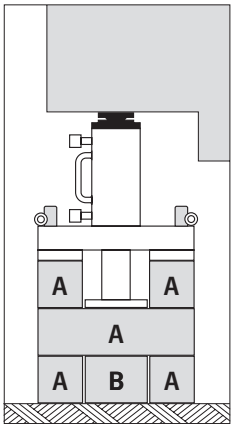

8. La charge est soulevée une 3ème fois, 2 blocs A sont positionnés et le piston peut à nouveau rentrer pour insérer le bloc B.

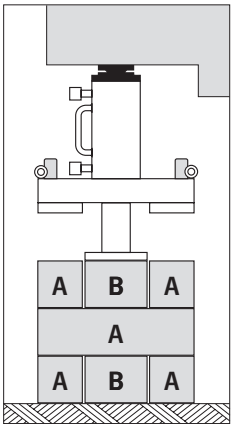

9 Le bloc B a été inséré permettant ainsi une nouvelle opération de levage de la charge.

Données techniques ST

Modèle	Art.-No.	Capacité max. t	Course mm	Hauteur perdue mm	Ø plaque support mm	Ø embase mm	Poids approx. kg
ST-5015	N15000923	50	150	396	425 x 425	160	60
ST-10015	–	100	150	455	525 x 525	180	115

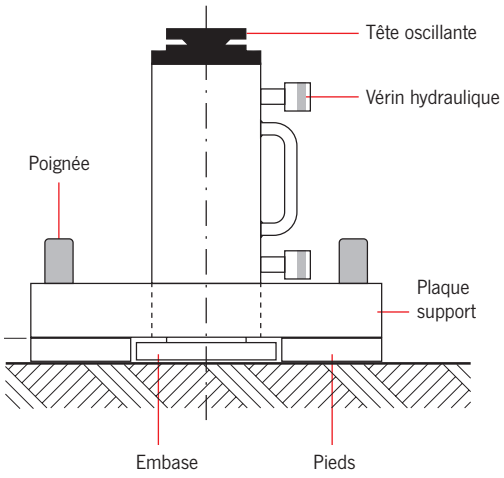

YHS
Vérins écarteurs

Capacité max. 0.5 - 1.5 t

Ces vérins écarteurs sont utilisés pour tous travaux de maintenance, d'assemblages tels que le redressement de conteneurs, le levage, le positionnement ou le redressage de machines, le décollage de moules etc.

Les écarteurs peuvent être connectés à une pompe manuelle.

Caractéristiques

- Pression maxi 700 bars
- Simple effet avec retour par ressort de rappel.
- Travail dans toutes les positions.
- Bec en acier forgé haute résistance
- Avec demi-coupleur femelle CFY - 1 et bouchon de protection

Données techniques YHS

Modèle	Art.-No.	Capacité max. kN	Capacité max. t	Pression max. bars	Volume d'huile max. cm^3	Ouverture mini mm	Ouverture maxi mm	Poids kg
YHS-05	N13400910	5	0.5	700	10	16	75	1.9
YHS-11	N13900767	10	1.0	700	10	14	85	2.1
YHS-15	N13900609	15	1.5	700	70	35	220	6.9

YCC-201
Coupe-chaîne hydraulique

Cet appareil est conçu pour couper des chaînes très résistantes jusqu'à un grade 100 et un diamètre de 16 mm. Sa conception d'ouverture facilite le positionnement de la chaîne. Il est connectable à n'importe quelle pompe manuelle simple ou motorisée.

Nous recommandons:

Le pack électrique modèle PY-04/2/5/2M pour un usage standard. Nous consulter pour un usage intensif.

Caractéristiques

- Performance:
- Chaine grade 100 : 16 mm
- Capacité maximale : 23 t
- Poids : 37.4 kg
- Conception solide, stable et rigide.
- Inclus le vérin hydraulique simple effet avec ressort de rappel.
- Lames de coupe trempée, identiques, aiguisables et facilement interchangeables.
- Fenêtre de protection acrylique permettant de voir la coupe en toute sécurité.
- Forme optimisée permettant un placement aisé de la chaîne et de retirer le maillon coupé.
- Support spécifique pour les chaînes de grandes tailles.

PPS
Système hydraulique à hélices

Capacité max. 2000 bars

Ce système hydraulique est utilisé pour le montage des hélices de bateaux sur les arbres moteurs.

Pour ce montage particulier, les vérins plats spéciaux sont liés entre eux et forment une chaîne.

Les vérins sont équipés de raccords à œil de chaque coté.

La pression de service de 2000 bars permet une capacité de levage de 1600 tonnes et plus.

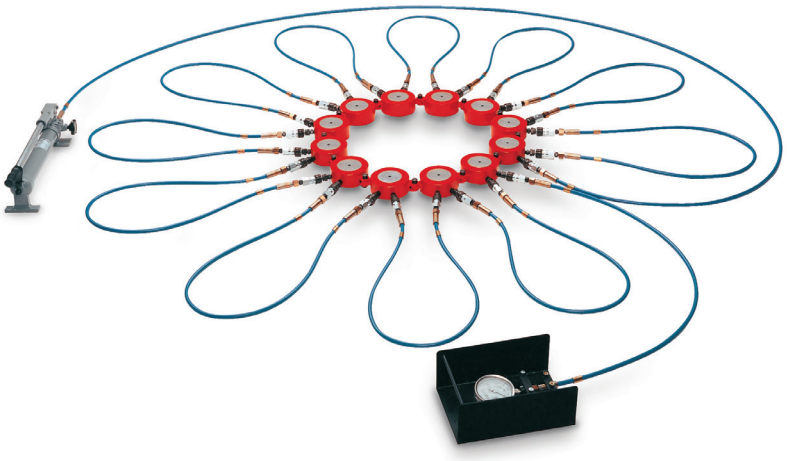

Système à “hélice“
La photo ci-dessus montre un système hydraulique complet avec 12 vérins ayant une capacité totale de 1200 tonnes. Ce système comprend les flexibles avec raccords rapides, manomètre 2500 bars et une pompe manuelle TWAZ - 2.3. Tous les composants sont conçus pour une pression de service de 2000 bars.

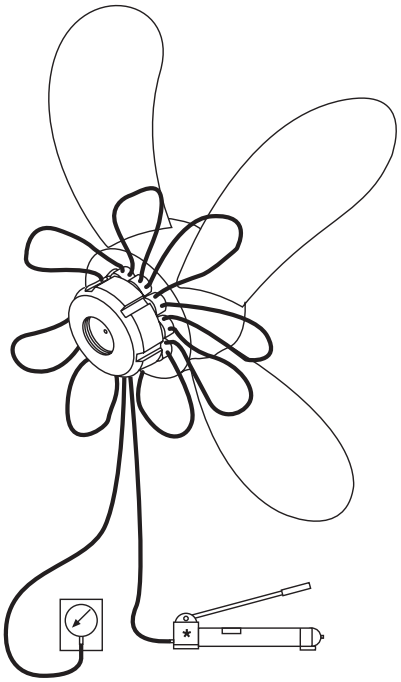

Vérins plats spéciaux

Avec raccords sur les 2 côtés et demi raccords rapides mâles.

Capacité max. 100 t.

Course 10 mm.

Pression max. 2000 bar.

Diamètre 127 mm.

Hauteur piston rentré 50 mm.

(Les coupleurs ne sont pas livrés avec et doivent être commandés séparément).

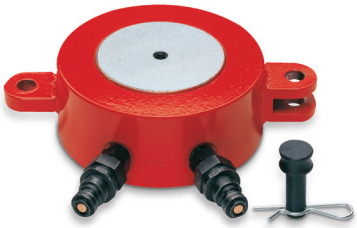

Raccords et anneaux de levage

Les différents raccords sont utilisés pour assurer la liaison entre tous les vérins et les anneaux assurent le levage de l‘ensemble.

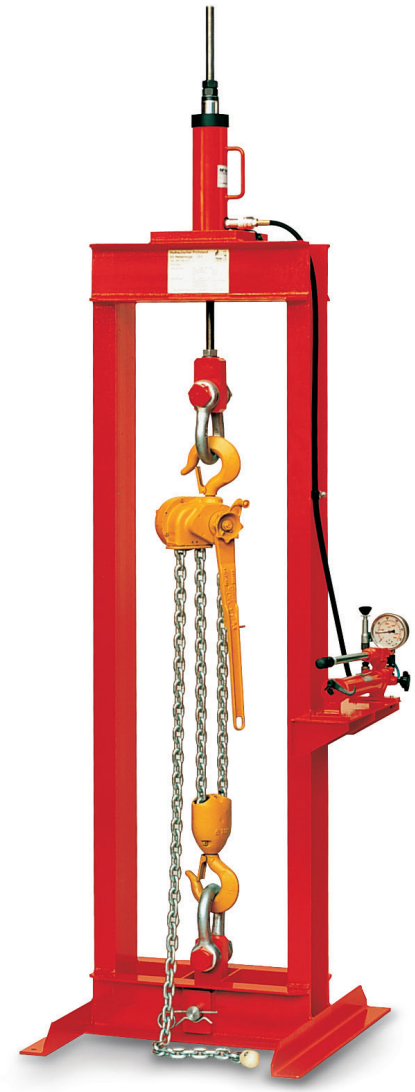

RPYS-1215
Banc d'essai hydraulique pour appareils de levage

Capacité max. 12 t

Permet de tester en statique les palans à levier et manuels, les moufles de palans, les palans de traction à câble ou tout autre appareil de levage après une réparation ou pour une inspection.

Test des appareils de levage

L'appareil de levage se place entre les deux points d'accrochage. La chaîne est mise en tension par la montée du piston. La force appliquée est lisible sur le manomètre.

Test du frein du palan

Pour un test fonctionnel du frein, la pompe manuelle peut être utilisée pour appliquer une contre pression pour augmenter la tension après un test général.

Usage fréquent

Pour un usage fréquent, la pompe manuelle peut être remplacée par une pompe hydropneumatique (PAY-6) ou une centrale hydraulique électrique (PY-04/2/2/2M).

Manomètre

Pour lire la force de traction, le banc d'essai est équipé avec 2 manomètres de grande précision.

Des raccords rapides permettent de les changer facilement.

Manomètre 1 pour les petits appareils: modèle GGY-1005, échelle de 0 à 160 bars, ø 100 mm, classe 1.0%.

Manomètre 2 pour les gros appareils: modèle GGY-1003, échelle de 0 à 400 bars, ø 100 mm, classe 1.0%.

Aimant permanent TPM 0,3 pour banc d'essai RPYS-1215 complet avec plaque d'essai AYP-1215-S

AYP-1215-S
Plaque d'essai pour aimant permanent

Capacité de test max. 12 t

Pour le test des aimants permanents selon la norme DIN EN 13155.

La plaque est placée dans le banc d'essai de 12 tonnes RPYS-1215 (ou d'autres versions de ce banc d'essai) et reliée au châssis par un boulon.

La plaque d'essai avec une surface standardisée selon la norme DIN EN 13155 peut être ajustée horizontalement pour l'aligner de manière stable.

Dimensions: 800 x 490 x 60 mm

Caractéristiques

- Châssis de la presse entièrement soudé
- Suspension haute et basse par le moyen de 2 manilles, inclus 2 anneaux de 5 t pour le test de plus petites capacités.
- Pompe latérale
- Réglage infini de la force de traction.
- Tableau permettant de déterminer facilement la force d'essai.
- Suspension inférieure amovible, par exemple pour tester les pinces à tôles
- Base pré-percée pour le montage.
- Composants hydrauliques haute qualité
- Acier traité au chrome molybdène, piston chromé dur avec paliers bronze. Vérin avec course 150 mm avec roulements bronze
- Pompe manuelle hydraulique 2 étages HPS-2/0,7A.
- Barre filetée haute résistance M27.
- Valve de décharge finement ajustable

Données techniques RPYS

Modèle	Art.-No.
RPYS-1215	N13700895

Dimensions RPYS

Modèle	RPYS-1215
A, mm	2580 - 2730
B, mm	2160
C, mm	1840
D, mm	500
E, mm	630
F, mm	760
G[1], mm	1030 - 1425
H, mm	750
J, mm	150
Weight, kg	225

[1] 700 mm avec anneaux de traction de 5 t

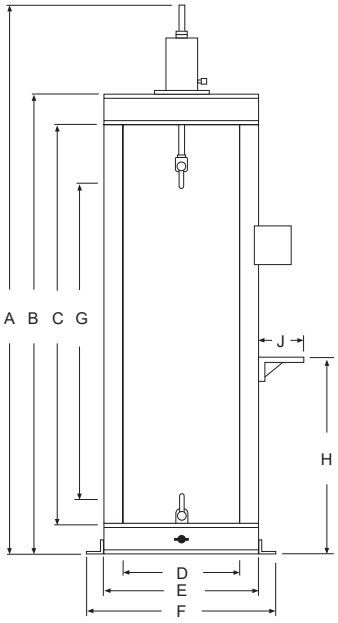

INFO

Les bancs d'essai sont livrés entièrement prêts à l'emploi.

RPYS-1535
Banc d'essai hydraulique pour crics

Capacité max. 15 t

Spécialement conçu pour le test de crics ou de systèmes similaires.

Caractéristiques

- Capacité : 15 t.
- Vérin simple effet YS - 15/350.
- Course : 350 mm.

Livré avec:

- Pompe manuelle à 2 étages HPS-2/2A
- Vanne de limitation de pression de 0 à 700 bars.
- Flexible 2m, modèle : HHC-20.
- Manomètre: GGY-1004, échelle: 0-700 bars, Ø 100 mm, classe 1.0%.

RPY-10 ... (10 t)
RPY-23 ... (23 t)

RPY et RPES
Presses d'atelier

Capacité 10 - 200 t

Pour la réparation et l'assemblage.

En accord avec les standards européens, toutes les presses Yale peuvent être utilisées sans protection supplémentaire du fait de la vitesse du piston inférieure à 10 mm/sec.

Pour certaines applications, des équipements supplémentaires de sécurité tels qu'une grille de protection ou une commande nécessitant l'emploi des deux mains (2 boutons de commande par exemple placés de chaque côté du bâti) peuvent être prévus à la demande.

Applications

- Montage et démontage d'axes, arbres, roulements.
- Redressage de fers, profilés
- Estampage, découpage, écrasement
- Tests de charge et tests de résistance de soudures
- Préréglage d'outils

Equipement de toutes les presses

Caractéristiques

- Toutes les presses sont livrées prêtes à l'emploi, avec le plein d'huile, jauge de niveau d'huile.
- Flexibles hydrauliques haute pression
- Manomètre à bain de glycérine
- Trous de fixation sur les supports: table, tête de vérin, support pivotant pompe et tables de conversion pression / force.

Description des vérins

Caractéristiques

- Conception Yale ChroMo et piston avec filetage au pas métrique.
- Piston chromé dur, avec double palier bronze.
- Retour hydraulique ou retour par ressort de rappel.
- Filetage de montage sur le piston.
- Course de 150 à 500 mm

Description du châssis

Caractéristiques

- Châssis robuste résistant à la torsion.
- Construction mécanosoudée précise.
- Construction ouverte, accessible de tous côtés.
- Les modèles 50 et 100 tonnes sont équipés d'un support de vérin ajustable, d'une table réglable en hauteur.
- Le modèle 200 tonnes est équipé d'un support de vérin fixe et d'une table réglable en hauteur.
- Les 4 axes de maintien assurent l'alignement précis de la tête de presse et de la table. Ils garantissent la stabilité de l'ensemble (50 et 100 t).
- Pour les modèles 50, 100 et 200 t, support de pompe pivotant pour le passage de pièces très longues.
- Système modulaire permettant une grande combinaison de vérins hydrauliques et de pompes.
- Opération par pompe manuelle ou groupe hydraulique électrique.

RPY-50 ... (50 t)
RPY-100 ... (100 t)

INFO

La tête du vérin de la presse de 200 t est soudée au châssis de la presse.
Les presses d'atelier sont livrées prêtes à l'emploi.

Description des pompes manuelles

Caractéristiques

- Toutes les pompes sont à 2 vitesses
- Manomètre à bain de glycérine, diamètre 63 mm, classe 1.6%
- Flexible longueur 2 mètres avec demi-coupleur mâle

Description des centrales hydrauliques

Caractéristiques

- Pompes à pistons radiaux et 2 étages pour la durée de vie à partir de 50 t.
- Limiteur de pression sur demande (de série pour les distributeurs électromagnétiques).
- Manomètre à bain de glycérine, ø100 mm, classe 1.0%.
- Contrôle par distributeurs manuels (avec marche-arrêt du moteur déporté) ou électromagnétiques avec boîte à boutons.

RPES 10 ... (10 t)
RPES 30 ... (30 t)

Données techniques RPY et RPES

Modèle	Art.-No.	Type	Capacité t	Modèle vérin	Course vérin mm	Retour de piston	Type de pompe	Valve de contrôle	Pompe modèle
RPY-1015 M-2	N13700896	Presse d'atelier	10	YS-10/150	150	Ressort	manuelle	manuelle	HPS-2/0,7 A
RPY-1025 EM-PYE 07	N13700021	Presse d'atelier	10	YS-10/250	250	Ressort	électrique	manuelle	PYE-07/3/10/3M-RPY
RPY-2316 M-2	N13700898	Presse d'atelier	23	YS-23/160	160	Ressort	manuelle	manuelle	HPS-2/0,7 A
RPY-2325 M-2	N13700900	Presse d'atelier	23	YS-23/250	250	Ressort	manuelle	manuelle	HPS-2/2 A
RPY-2325 EM-PYE 07	N13700017	Presse d'atelier	23	YS-23/250	250	Ressort	électrique	manuelle	PYE-07/3/10/3M-RPY
RPES-1015 M-2	N13700004	Presse colonne	10	YS-10/150	150	Ressort	manuelle	manuelle	HPS-2/0,7 A
RPES-1025 EM-PYE 07	N13700022	Presse colonne	10	YS-10/250	250	Ressort	électrique	manuelle	PYE-07/3/10/3M-RPY
RPES-2316 M-2	N13700006	Presse colonne	23	YS-23/160	160	Ressort	manuelle	manuelle	HPS-2/0,7 A
RPES-2325 M-2	N13700900	Presse colonne	23	YS-23/250	250	Ressort	manuelle	manuelle	HPS-2/2 A
RPES-2325 EM-PYE 07	N13700020	Presse colonne	23	YS-23/250	250	Ressort	électrique	manuelle	PYE-07/3/10/3M-RPY
RPY-5015 EM	N13701005	Presse colonne	50	YH-50/150	150	Hydraulique	électrique	manuelle	PY-04/2/5/4M
RPY-5035 EM	N13700912	Presse colonne	50	YH-50/350	350	Hydraulique	électrique	manuelle	PY-04/2/5/4M
RPY-5035 EE	N13700913	Presse colonne	50	YH-50/350	350	Hydraulique	électrique	électromagnétique	PYS-07/3/10/4 E
RPY-5050 EE	N13701006	Presse colonne	50	YH-50/500	500	Hydraulique	électrique	électromagnétique	PYS-07/3/10/4 E
RPY-10035 EM	N13700914	Presse colonne	100	YH-100/350	350	Hydraulique	électrique	manuelle	PY-07/3/10/4 M-RPY
RPY-10035 EE	N13700915	Presse colonne	100	YH-100/350	350	Hydraulique	électrique	électromagnétique	PY-07/3/10/4 E
RPY-10050 EM	N13700916	Presse colonne	100	YH-100/500	500	Hydraulique	électrique	manuelle	PY-07/3/10/4 M-RPY
RPY-10050 EE	N13701008	Presse colonne	100	YH-100/500	500	Hydraulique	électrique	électromagnétique	PY-07/3/10/4 E
RPY-20035 EM	N13700917	Presse colonne	200	YH-200/350	350	Hydraulique	électrique	manuelle	PY-11/3/20/4 M-RPY
RPY-20035 EE	N13700918	Presse colonne	200	YH-200/350	350	Hydraulique	électrique	électromagnétique	PY-11/3/20/4 E
RPY-20050 EM	N13700919	Presse colonne	200	YH-200/500	500	Hydraulique	électrique	manuelle	PY-11/3/20/4 M-RPY
RPY-20050 EE	N13701017	Presse colonne	200	YH-200/500	500	Hydraulique	électrique	électromagnétique	PY-11/3/20/4 E

Explication des codes

Valve de contrôle : M = manuel, E = électromagnétique avec boîte à boutons
Pompe : M = manuelle, E = électrique
Course piston : 15 = 150 mm, 16 = 160 mm, 25 = 250 mm, 35 = 350 mm, 50 = 500 mm
Capacité max. : 10 = 10 t, 23 = 23 t, 50 = 50 t, 100 = 100 t, 200 = 200 t
Modèle

Dimensions RPY et RPES (châssis seul)

Modèle	RPY-10	RPY-23	RPES-10	RPES-23	RPY-50	RPY-100	RPY-200
A min., mm	–	–	50	50	280	270	320
A max., mm	440	440	930	930	1120	830	1000
B, mm	380	380	700	700	820	1000	1000
C, mm	510	510	650	650	1020	1300	1400
D, mm	–	–	500	500	1200	1480	1580
E, mm	180	180	–	–	920	860	1040
F, mm	–	–	150	150	140	140	170
G, mm	–	–	240	240	255	335	450
H, mm	840	840	1695	1695	2000	2000	2430
I, mm	300	300	245	245	315	395	550
K, mm	–	–	–	–	1000	1000	1000
L, mm	–	–	–	–	383	333	400
Poids approx., kg	77	77	94	94	450	950	2380

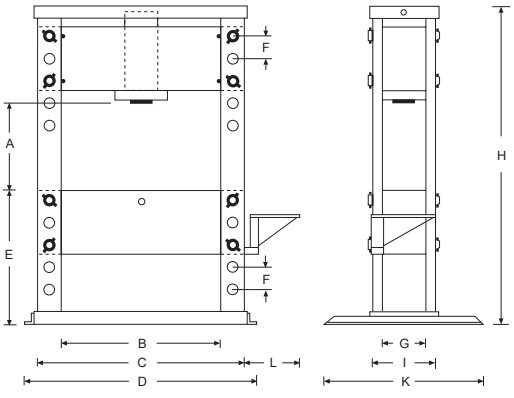

RPY-50, 100 et 200

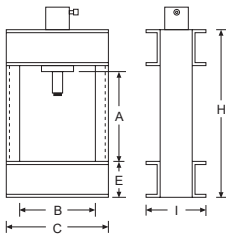

RPY-10 à 23

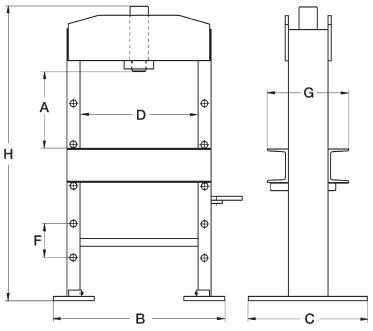

RPES-10 à 30

Tableau de sélection pour pompes manuelles et vérins hydrauliques

Quelle pompe manuelle pour quel vérin ?

Le choix de la pompe appropriée dépend du volume d'huile du vérin sélectionné. Vous trouverez ci-après un tableau vous aidant dans ce choix.

Comment trouver la bonne pompe manuelle dans le tableau ?

Choisir le vérin hydraulique dans la colonne de gauche. Une ou plusieurs pompe(s) manuelle(s) sont recommandée(s), selon la capacité du réservoir et la vitesse. (pompes manuelles 2 étages).

Plusieurs vérins hydrauliques connectés à une pompe manuelle :

Dans chaque cas où plusieurs vérins hydrauliques sont connectés à une pompe manuelle, le volume d'huile doit être multiplié par le nombre de vérins connectés. Dans tous les cas, le volume d'huile de la pompe doit être supérieur au volume d'huile du ou des vérins connectés. Les flexibles hydrauliques ont besoin approximativement de 30 cm3 d'huile hydraulique par mètre. Ce volume d'huile est également à prendre en considération pour le choix de la pompe.

Systèmes à double effet :

Il est à noter qu'un tiers du volume d'huile retourne dans la pompe lorsque le piston sort.

INFO

N'hésitez pas à nous contacter pour l'élaboration de systèmes complexes selon vos demandes spécifiques.

Tableau de sélection des systèmes simple effet

Modèle	Volume d'huile cm³	Pompe manuelle 1 étage HPS-1/0,7 A 700 cm³	Pompe manuelle 2 étages HPS-2/0,3 A 300 cm³	Pompe manuelle 2 étages HPS-2/0,7 A 700 cm³	Pompe manuelle 2 étages HPS-2/1,3 A 1300 cm³	Pompe manuelle 2 étages HPS-2/2 A 2000 cm³	Pompe manuelle 2 étages HPS-2/4 A 4000 cm³	Pompe manuelle 2 étages HPS-2/6,5 A 6500 cm³
YS-5/15	11	+++	+++	–	–	–	–	–
YS-5/25	18	+++	+++	+++	–	–	–	–
YS-5/75	53	+++	+++	+++	–	–	–	–
YS-5/127	90	+++	+++	+++	–	–	–	–
YS-5/180	127	+++	+++	+++	–	–	–	–
YS-10/25	37	+++	++	+++	–	–	–	–
YS-10/50	73	+++	++	+++	–	–	–	–
YS-10/100	146	+++	++	+++	–	–	–	–
YS-10/150	218	+++	–	+++	–	–	–	–
YS-10/200	291	+++	–	+++	–	–	–	–
YS-10/250	363	+++	–	+++	++	–	–	–
YS-10/300	463	++	–	+++	++	–	–	–
YS-15/25	53	+++	++	+++	–	–	–	–
YS-15/50	106	+++	++	+++	–	–	–	–
YS-15/100	213	+++	–	+++	++	–	–	–
YS-15/150	319	+++	–	+++	++	–	–	–
YS-15/200	425	++	–	+++	++	++	–	–
YS-15/250	531	++	–	+++	+++	++	–	–
YS-15/300	637	–	–	–	+++	+++	–	–
YS-15/350	744	–	–	–	+++	+++	–	–
YS-23/25	83	+++	–	+++	–	–	–	–
YS-23/50	166	+++	–	+++	–	–	–	–
YS-23/100	332	+++	–	+++	++	++	–	–
YS-23/160	531	++	–	+++	+++	++	–	–
YS-23/210	697	–	–	–	+++	++	–	–
YS-23/250	830	–	–	–	+++	++	–	–
YS-23/300	996	–	–	–	+++	++	–	–
YS-23/345	1145	–	–	–	+++	+++	–	–
YS-30/125	552	++	–	+++	+++	+++	–	–
YS-30/200	884	–	–	–	+++	+++	–	–
YS-50/50	355	++	–	+++	+++	+++	–	–
YS-50/100	709	–	–	–	+++	+++	–	–
YS-50/160	1135	–	–	–	+++	+++	–	–
YS-50/320	2269	–	–	–	–	–	+++	++
YS-70/150	1478	–	–	–	–	+++	+++	++
YS-70/330	3252	–	–	–	–	–	++	+++
YS-100/100	1432	–	–	–	–	+++	++	++
YS-100/200	2863	–	–	–	–	–	+++	++
YLS-10/35	51	+++	+++	+++	–	–	–	–
YLS-20/45	128	+++	++	+++	–	–	–	–
YLS-30/60	266	++	++	+++	–	–	–	–
YLS-50/60	426	++	–	+++	++	++	–	–
YLS-100/55	788	–	–	–	+++	+++	–	–
YFS-10/11	16	+++	+++	+++	–	–	–	–
YFS-20/15	31	+++	+++	+++	–	–	–	–
YFS-50/15	107	+++	++	+++	–	–	–	–
YFS-100/15	215	+++	–	+++	–	–	–	–
YCS-12/40	71	+++	+++	+++	–	–	–	–
YCS-12/75	132	+++	+++	+++	–	–	–	–
YCS-21/50	153	+++	++	+++	–	++	–	–
YCS-21/150	458	+++	–	+++	++	++	–	–
YCS-33/60	287	+++	–	+++	–	–	–	–
YCS-33/150	716	–	–	–	+++	+++	–	–
YCS-57/70	562	++	–	+++	+++	+++	–	–
YCS-62/150	1330	–	–	–	–	+++	+++	–
YCS-93/75	990	–	–	–	+++	+++	–	–

+++ Pompes recommandées
++ Combinaisons possibles mais moins appropriées
– Combinaison non appropriées (volume d'huile).

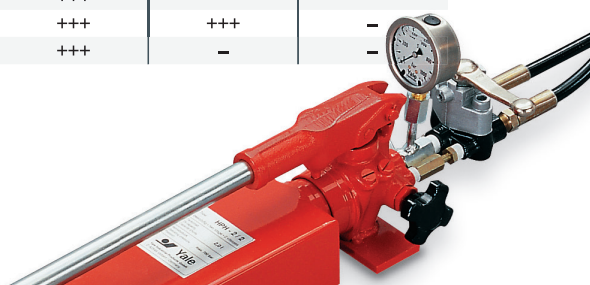

Tableau de sélection des systèmes double effet

Modèle	Volume d'huile cm³	Pompe manuelle 2 étages HPH-2/0,7A 700 cm³	Pompe manuelle 2 étages HPH-2/2A 2000 cm³	Pompe manuelle 2 étages HPH-2/4A 4000 cm³	Pompe manuelle 2 étages HPH-2/6,5A 6500 cm³	Pompe manuelle 2 étages HPH-2/10A 10000 cm³
YCH-33/150	716	++	+++	–	–	–
YCH-33/250	1200	–	+++	++	–	–
YCH-62/250	2220	–	+++	+++	–	–
YCH-93/250	3320	–	–	+++	++	–
YCH-100/40	578	+++	+++	–	–	–
YCH-140/200	4080	–	–	+++	++	–
YH-5/30	21	+++	–	–	–	–
YH-5/80	57	+++	–	–	–	–
YH-5/150	106	+++	–	–	–	–
YH-10/30	44	+++	–	–	–	–
YH-10/80	116	+++	–	–	–	–
YH-10/150	218	+++	–	–	–	–
YH-10/250	363	+++	++	–	–	–
YH-20/50	142	+++	++	–	–	–
YH-20/150	424	+++	+++	–	–	–
YH-20/250	707	++	+++	–	–	–
YH-30/200	884	–	+++	–	–	–
YH-30/350	1547	–	+++	–	–	–
YH-50/150	1064	–	+++	–	–	–
YH-50/350	2481	–	++	+++	–	–
YH-50/500	3544	–	–	+++	++	–
YH-70/150	1478	–	+++	–	–	–
YH-70/350	3449	–	–	+++	++	–
YH-100/50	716	+++	+++	–	–	–
YH-100/150	2148	–	+++	+++	–	–
YH-100/350	5010	–	–	++	+++	–
YH-100/500	7157	–	–	–	++	+++
YH-200/150	4253	–	–	+++	+++	–
YH-200/350	9924	–	–	–	++	+++
YH-200/500	14177	–	–	–	–	+++

+++ Pompes recommandées
++ Combinaisons possibles mais moins appropriées
– Combinaison non appropriées (volume d'huile).

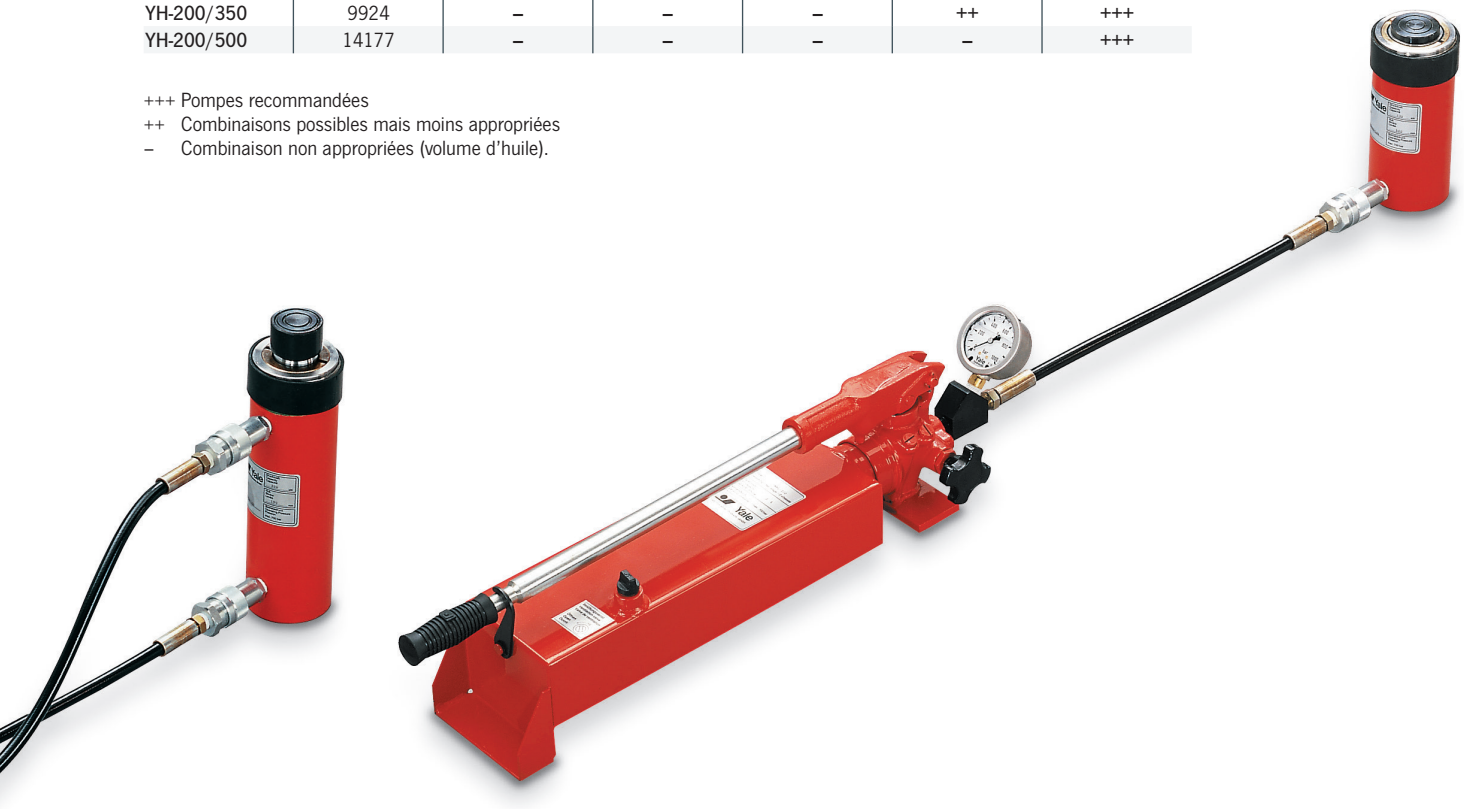

Tableau de vitesse pompe et vérin

Pompe manuelle

Les données correspondent au nombre de coups de levier nécessaires pour une course de sortie du piston de 10 mm.

Pompe électrique

Indique la course de sortie du piston en mm/seconde.

Vérins hydrauliques double effet

Tous les vérins double effet ont une vitesse de rentrée plus rapide que la vitesse de sortie en raison des volumes d'huile différents dans les deux chambres d'admission.

Volumes du réservoir

Le réservoir d'huile des pompes manuelles doit correspondre au volume d'huile des vérins connectés.

Pour les pompes électriques, il est recommandé de choisir une pompe ayant un volume d'huile 2 fois supérieur à la capacité d'huile totale des vérins connectés.

Pompes manuelles

Vérin	Coups de levier pour 10 mm de course	
t	HPS-2/0,7 A up to HPS-2/10 A ND	HPS-1/0,7 A up to HPS-2/10 A HD
5	1	4
10	1	7
15	2	11
20	2	14
21	2	15
23	3	17
30	3	22
33	4	24
50	5	35
57	6	40
62	7	44
70	8	49
85	9	61
93	10	66
100	11	72
140	15	100
200	22	142
220	24	157
340	32	205
430	47	308
560	62	402
670	74	481
880	97	628

ND = étage basse pression
HD = étage haute pression

Pompes électriques

Capacité vérin	Sortie du piston en mm/seconde												
	PY-04	PY-04	PY-07	PY-07	PY-11	PY-11	PY-22	PY-22	PYE-40	PYE-55	PYE-75	PYE-110	PYE-180
t	ND	HD	ND	HD	ND	HD	ND	HD	HD	HD	HD	HD	HD
5	99.9	5.4	155.9	14.2	–	–	–	–	63.8	–	–	–	–
10	48.7	2.6	75.9	6.9	103.5	11.5	–	–	31.1	46	69	–	–
15	33.3	1.8	51.9	4.7	70.8	7.9	–	–	21.2	31.5	47.2	62.9	–
20	25.0	1.4	39.0	3.5	53.2	5.9	106.9	12.4	15.9	23.6	35.4	47.3	75.0
21	23.2	1.3	36.1	3.3	49.3	5.5	99.1	11.5	14.8	21.9	32.8	43.8	69.5
23	21.3	1.2	33.2	3.0	45.3	5.0	91.1	10.6	13.6	20.1	30.2	40.3	63.9
30	16.0	0.9	24.9	2.3	34.0	3.8	68.4	7.9	10.2	15.1	22.7	30.2	48.0
33	14.8	0.8	23.1	2.1	31.5	3.5	63.4	7.4	9.5	14	21	28.0	44.5
50	10.0	0.5	15.6	1.4	21.2	2.4	42.6	4.9	6.4	9.4	14.1	18.8	29.9
57	8.8	0.5	13.7	1.2	18.7	2.1	37.7	4.4	5.6	8.3	12.5	16.7	26.4
62	8.0	0.4	12.4	1.1	17.0	1.9	34.1	4.0	5.1	7.5	11.3	15.1	24.0
70	7.2	0.4	11.2	1.0	15.3	1.7	30.7	3.6	4.6	6.8	10.2	13.6	21.5
85	5.8	0.3	9.0	0.8	12.3	1.4	24.7	2.9	3.7	5.4	8.2	10.9	17.3
93	5.4	0.3	8.4	0.8	11.4	1.3	22.9	2.7	3.4	5.1	7.6	10.1	16.1
100	4.9	0.3	7.7	0.7	10.5	1.2	21.1	2.5	3.2	4.7	7.0	9.3	14.8
140	3.5	0.2	5.5	0.5	7.5	0.8	15.0	1.7	2.2	3.3	5.0	6.7	10.6
200	2.5	0.1	3.9	0.4	5.3	0.6	10.7	1.2	1.6	2.4	3.5	4.7	7.5
220	2.2	0.1	3.5	0.3	4.8	0.5	9.6	1.1	1.4	2.1	3.2	4.3	6.8
340	–	–	2.7	0.2	3.7	0.4	7.4	0.9	1.1	1.6	2.4	3.3	5.2
430	–	–	1.8	0.2	2.4	0.3	4.9	0.6	0.7	1.1	1.6	2.2	3.4
560	–	–	1.4	0.1	1.9	0.2	3.8	0.4	0.6	0.8	1.2	1.7	2.6
670	–	–	1.1	0.1	1.6	0.2	3.1	0.4	0.5	0.7	1.0	1.4	2.2
880	–	–	0.9	0.1	1.2	0.1	2.4	0.3	0.4	0.5	0.8	1.1	1.7

ND = étage basse pression
HD = étage haute pression
– = combination déconseillée ou impossible

Equipement d’atelier

La gamme d’équipement d’ateliers comprend des systèmes performants modernes qui facilitent les manipulations de charges dans de nombreuses applications grâce à leur polyvalence et leur flexibilité.

Grues d’ateliers mobiles jusqu’à 1,0 t, cric hydraulique jusqu’à 50 t, cric rouleur jusqu’à 15 t et beaucoup d’autres produits qui rendent le travail quotidien plus facile et plus ergonomique. Les presses d’atelier d’une capacité allant jusqu’à 100 t sont des outils indispensables pour la mise en place ou l’extraction de paliers et effectuer les travaux de positionnements courants.

Pour notre équipement d’atelier aussi : on peut faire confiance à leur qualité supérieure combinée à leur fonctionnalité et leur sécurité.

Table des matières

	Page
Crics	404 - 407
Presses d‘atelier	408 - 409
Crics rouleurs	410 - 411
Accessoires	412
Grues d‘atelier	413

PFAFF silberblau

EQUIPEMENT D'ATELIER

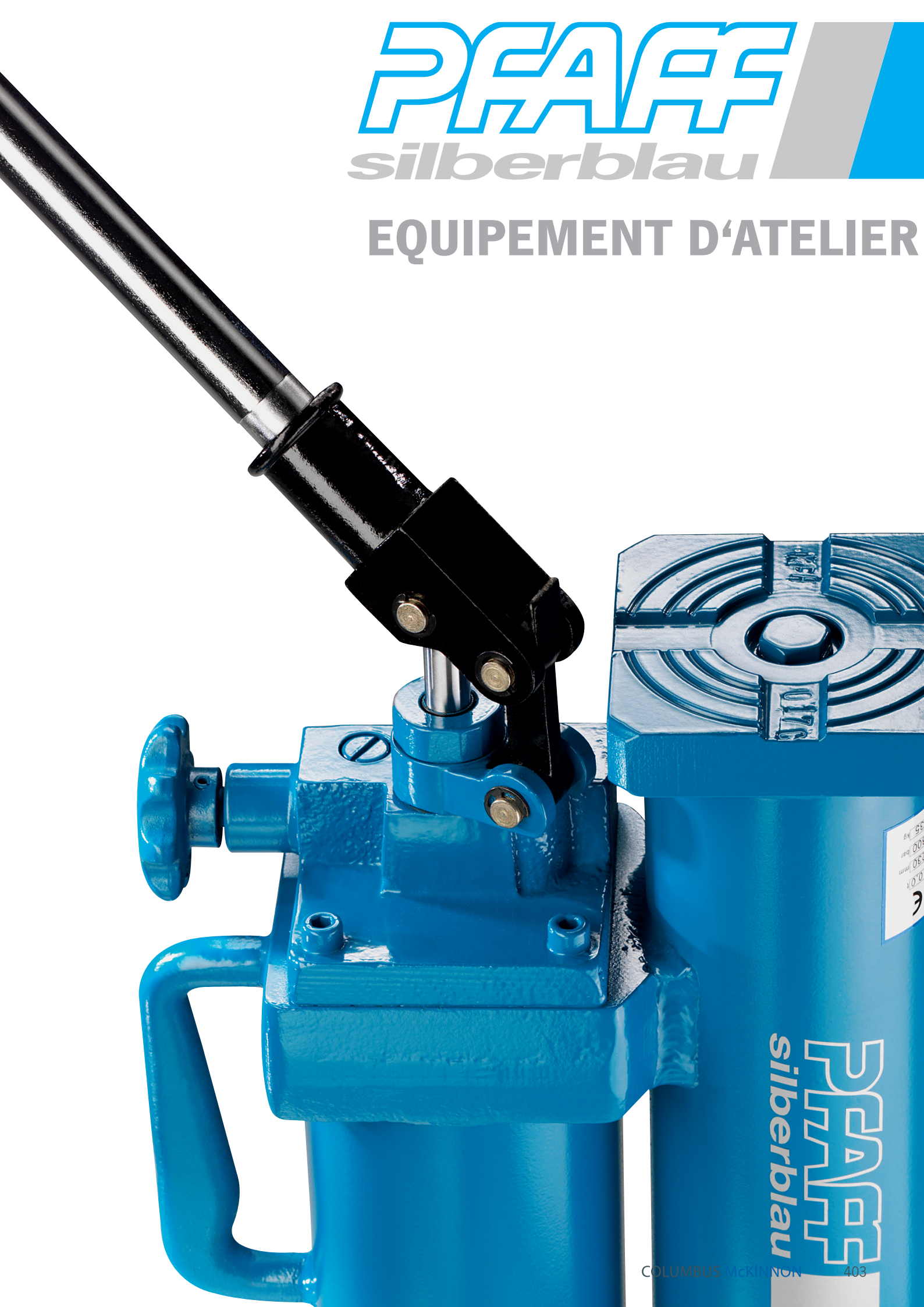

HWH 2K, 3t

HWH KS, 5t

Cric hydraulique à 2 pistons

HWH 2K PROLINE

- à 2 pistons et tige filetée

HWH 2KS PROLINE

- à pistons et tige filetée

HWH KS PROLINE

Capacité 2 - 30 t

Pour soulever les véhicules sur un côté (la charge doit être bloquée mécaniquement.

Caractéristiques

- Modèles avec pistons hydrauliques et tige filetée ou avec 2 pistons hydrauliques.
- Équipés d'une anse de transport à partir d'une capacité de charge de 20 t.
- Forme particulièrement basse pour le modèle HWH 2K/D
- Avec valve de surpression intégrée pour une durée de vie de l'appareil plus longue.
- Valve intégrée pour un abaissement contrôlé de la charge.

HWH 2K NB, 10t

HWH 2KS, 10t

HWH KS, 20t

Données techniques HWH 2K PROLINE et HWH 2KS PROLINE

Modèle	Art.-No.	Capacité t	Poids kg
HWH 2K 3,0	32301016	3	4.87
HWH 2K 5,0	32304001	5	6.3
HWH 2KS 10,0	32304002	10	8.8
HWH 2KS 12,0	32307014	12	11.0
HWH 2K NB 10,0[1]	32306034	10	7.9
HWH 2K/D 10,0[2]	32304003	10	6.5

[1] unité de pompe horizontale [2] avec bloc supérieur de presse trempé échangeable (hauteur 45 mm)

Dimensions HWH 2K PROLINE et HWH 2KS PROLINE

Modèle	HWH 2K 3,0	HWH 2K 5,0	HWH 2KS 10,0	HWH 2KS 12,0	HWH 2K NB 10,0[1]	HWH 2K/D 10,0[2]
a, mm	107	98	129	185	Ø	140
b, mm	90	120	164	185	127	164
c, mm	124	134	160	176	197	160
H min., mm	185	215	200	230	175	120
H max., mm	400	520	530	570	385	230
h1, mm	110	145	130	130	104	54
h2, mm	105	160	132	125	106	56
hTr, mm	–	–	68	85	–	–
Ø k, mm	60 x 35	43	40	48	43	38
l, mm	115	134	116	53	136	112
m, mm	80	90	116	133	116	116
Tr, mm	–	–	32 x 5	40 x 6	–	–
Ø z1, mm	32	39	52.58	61.5	52.5	52.5
Ø z2, mm	23	29	39.5	48.5	39.5	39.5

[1] unité de pompe horizontale [2] avec bloc supérieur de presse trempé échangeable (hauteur 45 mm)

Données techniques HWH KS PROLINE avec piston et tige filetée

Modèle	Art.-No.	Capacité t	Poids kg
HWH KS 2,0	32300002	2	2.9
HWH KS 3,5	32302004	3.5	2.9
HWH KS 5,0	32303000	5	3.9
HWH KS 8,0	32305003	8	5.7
HWH KS 10,0	32306026	10	5.7
HWH KS 12,0	32307006	12	7.1
HWH KS 15,0	32308002	15	8.3
HWH KS 20,0	32309009	20	10.7
HWH KS 25,0	32310007	25	13.1
HWH KS 30,0	32311003	30	14.5

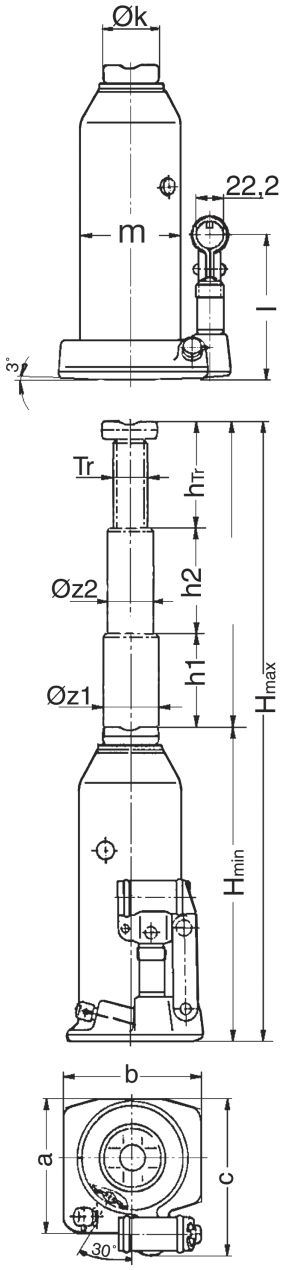

INFO

Modèle HWH KS PROLINE disponible sur demande avec des capacités de charge de 50 t et de 100 t.

Dimensions HWH KS PROLINE avec piston et tige filetée

Modèle	HWH KS 2,0	HWH KS 3,5	HWH KS 5,0	HWH KS 8,0	HWH KS 10,0	HWH KS 12,0	HWH KS 15,0	HWH KS 20,0	HWH KS 25,0	HWH KS 30,0
a, mm	34	34	38	105	105	116	121	110	122	122
b, mm	105	105	110	122	122	120	130	164	185	185
c, mm	103	103	110	124	124	134	139.5	160	176	176
H min., mm	170	170	212	220	220	230	230	240	240	240
H max., mm	377	377	462	480	480	497	495	505	515	482
h1, mm	115	115	150	150	150	157	155	155	157	142
hTr, mm	92	92	100	110	110	110	110	110	118	100
Ø k, mm	28	28	40	48	48	48	60	60	65	65
l, mm	116	113	113	116	116	116	116	116	120	116
m, mm	58	58	65	80	80	90	95	116	133	133
Tr, mm	20 x 4	20 x 4	24 x 5	32 x 5	32 x 5	35 x 6	40 x 6	45 x 6	48 x 6.35	48 x 6.35
Ø z1, mm	24.9	24.9	29.9	39.5	39.5	43.5	48.5	54.5	59.5	61.5

JH
Crics universels

Capacité 2 - 50 t

Vous trouverez des crics universels hydrauliques dans quasiment tous les ateliers dans lesquels on soulève et abaisse des charges.

Caractéristiques

- Construction robuste pour une longue durée de vie.
- Clapet de limitation de pression
- Valve de décharge précise.
- Vis d'extension sur le piston (jusqu'à 20 t).
- Tête rainurée
- Large base pour garantir une bonne stabilité.
- Modèle JH-50-2 avec pompe à 2 vitesses.
- Levier de pompe inclus.

JH-50-2

Données techniques JH

Modèle	Art.-No.	Capacité t	Course mm	Vis d'extension mm	Hauteur piston rentré mm	Dimension de la base mm	Pompe	Poids kg
JH-2 B	N13300003	2	115	50	181	90 x 95	single-stage	2.7
JH-4 B	N13300004	4	126	60	205	115 x 110	single-stage	3.7
JH-6 B	N13300005	6	130	75	219	115 x 110	single-stage	4.7
JH-8 B	N13300006	8	152	70	225	120 x 120	single-stage	5.7
JH-12 B	N13300007	12	153	80	240	140 x 130	single-stage	8.0
JH-20 B	N13300008	20	153	80	240	160 x 155	single-stage	11.0
JH-30	N13300408	30	180	–	280	210 x 180	single-stage	22.0
JH-50-2	N13300893	50	178	–	305	255 x 190	two-stage	53.0

MH

Crics hydrauliques

Capacité 5 - 25 t

Pour soulever les machines lourdes et autres charges.

Caractéristiques

- Utilisable dans toutes les positions.
- Levage grâce à la pompe manuelle.
- Abaissement tout en douceur grâce à la vanne d'abaissement réglable avec précision.
- Avec poignée pour les modèles MH 50 et MH 100.
- Avec roues pour le modèle MH 250.
- Clapet de limitation de pression pour une durée de vie plus longue de l'appareil.
- Faible hauteur de la griffe.
- Griffe rotative (modèles MH 50 et MH 100)
- Embase large pour un maximum de stabilité.
- Construction solide avec tige de piston chromée dur.

Données techniques MH

Modèle	Art.-No.	Capacité t	Course mm	Hauteur mini sur le sabot mm	Hauteur mini sur la tête mm	Force au levier daN	Poids kg
MH 50	40014771	5	205	25	≤368	38	25
MH 100	40014772	10	230	30	≤420	40	35
MH 250	40014773	25	215	58	≤505	40	109

Dimensions MH

Modèle	MH 50	MH 100	MH 250
A, mm	393	449	–
B, mm	320	325	459
C, mm	213	205	420
D, mm	115	120	220
E, mm	53	55	90
G, mm	25	30	58
H, mm	368	420	505
H1, mm	573	650	720
H2, mm	205	230	215
J, mm	77	74.5	142.5
K, mm	93	108	175
L, mm	520	520	920/840
M, mm	740	745	1305/1225
N, mm	140	170	210/283
Ø Z, mm	76	91	155

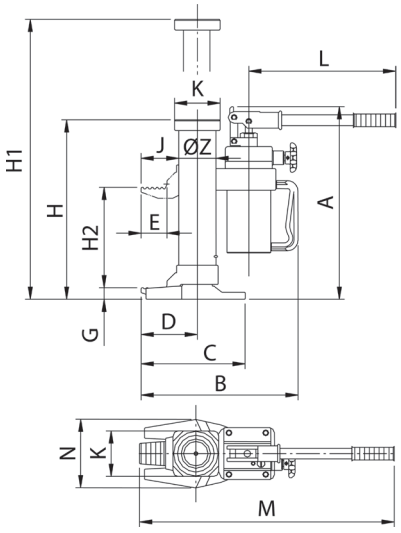

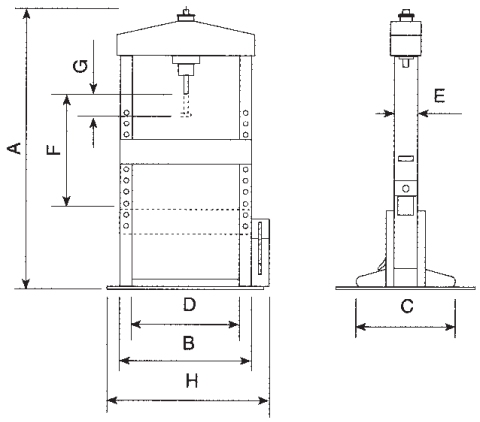

Presse d'atelier avec pompe manuelle hydraulique RPW

Capacité 15 - 50 t

- Presse d'établi : modèles RPW10EM et RPW15EM
- Avec pompe manuelle :
  modèles RPW 10 CM, 15 CM, 20 CM, 30 CM et 50 CM
- Avec commande au pied : modèlesRPW 15 CP, 20 CP et 30 CP

Caractéristiques

- Pompe hydraulique à 2 vitesses
- Retour automatique du piston
- Sécurité hydraulique en cas de surcharge
- Piston chromé
- Manomètre
- Jeu de supports en «V»
- Treuil d'élévation de la table pour modèles RPW 30 CM et RPW 50 CM

Options

- Plaque d'extraction + jeu de poinçons

Modèle	Plaque d'extraction + jeu de poinçons
KEW 10	Pour RPW 10 CM
KEW 15	Pour RPW 15 CM/CP
KEW 20	Pour RPW 20 CM/CP
KEW 30	Pour RPW 30 CM/CP
KEW 50	Pour RPW 50 CM

Données techniques modèle RPW

Modèle	Capacité (t)	A (mm)	B mm)	C (mm)	D (mm)	E (mm)	F (mm)	G (mm)	H (mm)	Poids (kg)
RPW 10EM	10	1250	620	500	500	150	500	160	820	90
RPW 15EM	15	1350	690	500	550	150	550	160	900	105
RPW 10CM/CP	10	1880	620	600	500	150	1000	160	820	100
RPW 15CM/CP	15	1880	690	600	550	150	1000	160	900	120
RPW 20CM/CP	20	1900	770	600	610	150	1000	160	950	140
RPW 30CM/CP	30	1980	890	600	710	150	1000	160	1150	230
RPW 50 CM	50	220	980	700	780	165	1000	160	1250	350

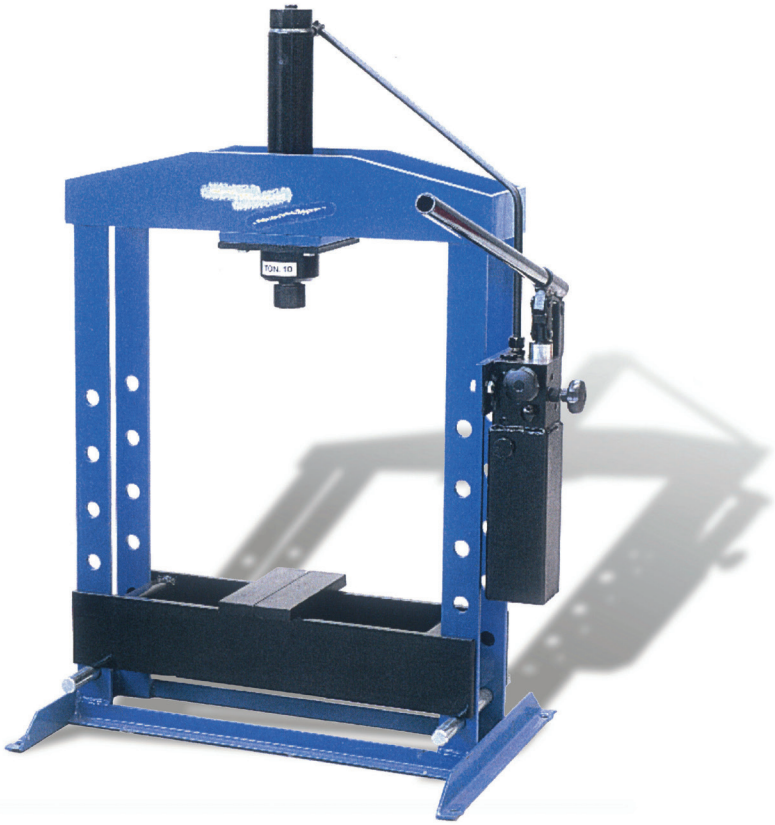

Modèle RPW 10EM

Modèle RPW 30CM

HRH P PROLINE

Cric rouleur hydraulique

Capacité 2 - 15 t

Pour soulever les véhicules sur un côté (la charge doit être bloquée mécaniquement) ainsi que pour soulever les véhicules avec une faible garde au sol.

Caractéristiques

- Fonction de levée rapide en série
- Commande, levée et baissée avec le timon
- Avec vanne de surpression intégrée pour une durée de vie de l'appareil plus longue.

Données techniques HRH P PROLINE

Modèle	Art.-No.	Levée rapide	Capacité t	Hauteur min. mm	Hauteur max. mm	Dimensions max L x W x H mm	Poids kg
HRH P 2,0	32345006	X	2	80	500	730 x 340 x 160	36
HRH P 2,0 L[2]	32345005	X	2	90	500	950 x 340 x 126	41
HRH P 3,0 H[1]	32346028	X	3	130	860	1620 x 460 x 210	88
HRH P 4,0	32346001	X	4	145	560	1270 x 465 x 200	70
HRH P 6,0	32347016	X	6	155	570	1395 x 470 x 210	90
HRH P 8,0 H[1]	40016051	X	8	180	960	1830 x 475 x 350	160
HRH P 10,0	32348004	X	10	170	670	1700 x 470 x 280	136
HRH P 15,0	32349019	X	15	200	600	1790 x 475 x 325	162

H[1] = cric L[2] = long

HRH S SILVERLINE
Cric rouleur hydraulique

Capacité 2 - 5 t

Pour soulever les véhicules sur un côté (la charge doit être bloquée mécaniquement)

Caractéristques

- Fonction de levée rapide en série
- Modèle HRH S 2,0 K avec boîtier en plastique pour faciliter le transport
- Avec vanne de surpression intégrée pour une durée de vie de l'appareil plus longue.
- Levier de pompe blocable.

Données techniques HRH S SILVERLINE

Modèle	Art.-No.	Levée rapide	CMU t	Hauteur min. mm	Hauteur max. mm	Dimensions max. L x W x H mm	Poids kg
HRH S 2,0 L	40008532	X	2	140	800	1350 x 430 x 190	75
HRH S 3,0 L	40008533	X	3	125	605	1310 x 320 x 185	70
HRH S 5,0 L	40008534	X	5	145	560	1420 x 350 x 198	95

UB

Chandelles

Capacité 2 - 12 t

Pour le support mécanique des charges soulevées et pour les bloquer quand elles doivent être maintenues pendant une durée prolongée.

Caractéristiques

- Hauteur du piston réglable sur 6 niveaux, blocage avec broche et goupille. À partir d'une capacité de charge de 12 t réglage au moyen d'une vis filetée.
- Grande stabilité

Données techniques UB

Modèle	Art.-No.	Capacité t	Hauteur min. mm	Hauteur max. mm	Plage de réglage mm	Enclenchements	Angle d'écart	Poids kg
UB 2 H	192019922	2	505	755	250	5	3 x 120°	6.6
UB 3	192019936	3	346	510	164	5	3 x 120°	4.7
UB 5	192019941	5	406	567	161	5	3 x 120°	7.2
UB 8	192019946	8	424	633	209	5	3 x 120°	11.5
UB 8 H	192019951	8	605	870	265	6	3 x 120°	15.0
UB 12 S	192019953	12	320	500	180	tige	4 x 90°	11.6
UB 12 HS	192019954	12	475	725	250	tige	4 x 90°	15.0

Kit carrossier HAW S

Capacité 4 et 10 t

Une aide utile lors de réparations sur les carrosseries, pour débosseler, écarter et presser rapidement.

Caractéristiques

- Disponible dans deux modèles: 4 t et 10 t
- Toutes les pièces sont emballées dans une mallette en plastique solide.

Données techniques modèle HAW

Modèle	Art. No.	CMU t	Course du cylindre mm	Poids kg
HAW S 4,0	32453025	4	127	20.5
HAW S 10,0	32457050	10	152	34.5

Grue d'atelier fixe GAF

Capacité 500 - 2000 kg

Pour monter et démonter les moteurs et pour charger et décharger les palettes.

Caractéristiques

- Sécurité hydraulique en cas de surcharge
- Commande du type « homme mort »
- Gamme complète : 3 modèles, de 500 à 2000 kg
- Capacités réglables (diagramme sur bras de levée)

Données techniques modèle GAF

Modèle	Capacité maxi/mini kg	A mm	B mm	C mm	D mm	E mm	F mm	G mm	H mm	I mm	L mm	M mm	N mm	Poids kg
GAF 500 DE	500/150	1620	1350	1300	1000	160	520	730	2200	2400	780	900	640	65
GAF 1000 DE	1000/300	1750	1560	1550	1250	165	620	800	2520	2750	920	1050	750	100
GAF 2000 DE	2000/600	1990	1990	1970	1520	220	520	800	2930	3270	980	1120	1100	220

Tableau des capacités

Position	GAF 500 DE	GAF 1000 DE	GAF 2000 DE
1	500	1000	2000
2	400	800	1500
3	350	650	1000
4	250	450	600

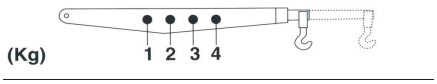

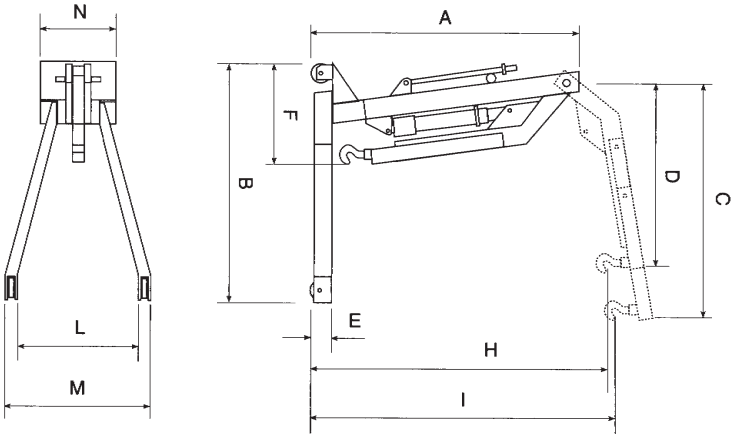

WSC
Grue d'atelier pliable

Capacité 1000 kg

La grue d'atelier pliable WSC 1000 est spécialement conçue pour les travaux en atelier.

- transport et déplacement de machines
- chargement, déchargement, installation ou enlèvement de moteurs de véhicules, de manière simple et sécurisée

Caractéristiques

- Installation rapide par une personne seule et sans outils grâce à la pédale de mise en position
- Maniabilité et légèreté
- Pliable et compacte : facilité de rangement grâce à ses roues stabilisatrices
- Bras de levée réajustable 3 fois pour une plus grande plage d'utilisation
- Crochet de charge tournant à 360°
- Pompe manuelle double effet pour un levage simple et rapide
- Système hydraulique avec valve de limitation de pression (sécurité)
- Commande de descente ajustable finement et précisément pour un positionnement parfait

Données techniques modèle WSC

Modèle	Longueur totale bras en position 1 mm)	Longueur totale bras en position 2 (mm)	Longueur totale bras en position 3 (mm)	Longueur totale bras en position 4 (mm)	Hauteur grue mm	Hauteur fourche mm	Longueur maxi mm	Largeur socle mm	Largeur fouche mm	Diamètre roues mm
WSC 1000	1120	1220	1320	1420	1650	145	1825	464	1125	126

Capacité de charge selon position du bras

Capacité de charge kg	WSC 1000	Hauteur maxi au point d'accrochage mm	Poids kg
Position 1	1000	2330	125
Position 2	800	2330	125
Position 3	700	2330	125
Position 4	500	2330	125